List technických údajů

Třmenová příchytka, patka U, tři jednovodičové kabely

Art.-Nr. 1174525

Tělo příchytky, šroub a opěrná deska z oceli žárově pozinkované ponorem,
Přítlačná a podélná opěrka z polypropylénu, bezhalogenová, světle šedá RAL 7035.
Dodávka kompletně s opěrnou deskou a podélnými opěrkami.

St	Ocel
FT	žárově zinkováno ponorem

Dodatkový text k výrobku - upozornení	Třmenové příchytky 2056 /U-E slouží k systémovému uložení jednožilových kabelů v sítích trojfázového proudu. Vzhledem k tomu, že při tomto způsobu instalace se magnetická pole navzájem ruší, není nutné se obávat zahřívání a lze použít ocelové příchytky. 2056/U E jsou vhodné pro všechny profilové lišty s výřezem 18 nebo 22 mm.

Kmenová data

Č. výr.	1174525
Typ	2056U-E40 FT
Označení 1	Třmenová příchytka
Označení 2	pro 3 jednožilové kabely
Rozměr	37-40mm
Materiál	Ocel
Zkratka materiálu	St
Povrch	žárově zinkováno ponorem
Povrch podle DIN	DIN EN ISO 1461
Povrch zkratka	FT
Nejmenší prodejní množství	25,00 kus
Hmotnost	26,00 kg/100 ks

List technických údajů

Třmenová příchytka, patka U, tři jednovodičové kabely

Art.-Nr. 1174525

Technické údaje

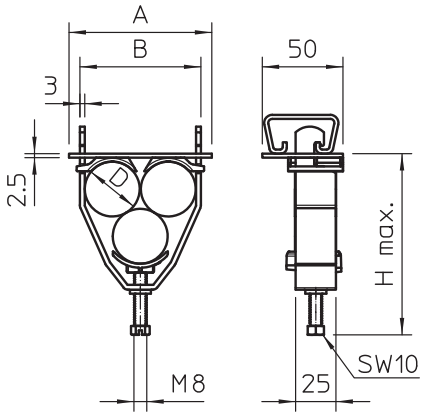

Rozměr AAW	101,00 mm
Rozměr B	87,00 mm
Rozměr H	123,00 mm
Počet kabelů/trubek	3,00
Max. utahovací moment	5,00 Nm
pro lištu s šířkou výřezu	18,00 - 22,00 mm
Bez obsahu halogenů	☑
Průměr kabelu	37,00 - 40,00 mm
S plastovou opěrkou	☑
S kovovou opěrkou	☐
Způsob montáže	Profilová lišta
Nárazuvzdorný	☐
Rozsah upínání D	37,00 - 40,00 mm
Dodatek – povrch	žárově zinkováno
Dodatek – materiál	Ocel