List technických údajů

Třmenová příchytka, jednoduchá plastová přítlačná opěrka
Art.-Nr. 1160524

Vhodná k veškerým profilovým lištám C s výřezem 16-17 mm.
Příchytka a šroub z oceli žárově zinkované ponorem, přítlačná opěrka z polypropylénu, bezhalogenová, světle šedá RAL 7035.

St	Ocel
FT	žárově zinkováno ponorem

Další text k výrobku 1	Provedení s navařenou kontramaticí pro použití ve ztížených podmínkách a pro ochranu proti vibracím na vyžádání!

Kmenová data

Č. výr.	1160524
Typ	2056 52 FT
Označení 1	Třmenová příchytka
Rozměr	46-52mm
Materiál	Ocel
Zkratka materiálu	St
Povrch	žárově zinkováno ponorem
Povrch podle DIN	DIN EN ISO 1461
Povrch zkratka	FT
Nejmenší prodejní množství	100,00 kus
Hmotnost	11,90 kg/100 ks

List technických údajů

Třmenová příchytka, jednoduchá plastová přítlačná opěrka
Art.-Nr. 1160524

Technické údaje

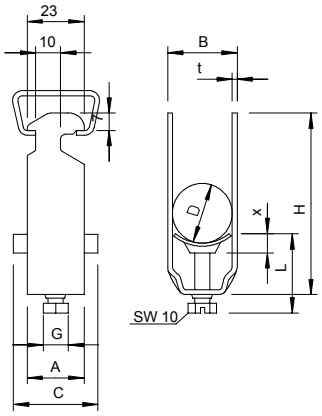

Rozměr AAW	23,00 mm
Rozměr B	57,00 mm
Rozměr C	40 mm
Rozměr G	M8
Rozměr H	86,00 mm
Rozměr L	44,50 mm
Rozměr t	2,00 mm
Rozměr x	6,50 mm
Počet kabelů/trubek	1,00
Max. utahovací moment	5,00 Nm
pro průměr trubky	50 mm
pro lištu s šířkou výřezu	16,00 - 17,00 mm
Bez obsahu halogenů	☑
Způsob montáže	Profilová lišta
Nárazuvzdorný	☐
Rozsah upínání D	46,00 - 52,00 mm
Dodatek – povrch	žárově zinkováno
Dodatek – materiál	Ocel