# List technických údajů

## Třmenová příchytka, jednoduchá plastová přítlačná opěrka
## Art.-Nr. 1163523

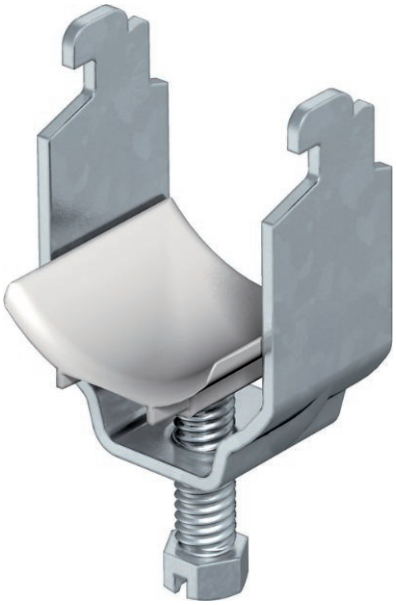

Vhodná k veškerým profilovým lištám C s šířkou výřezu 11–12 mm, světlou vnitřní výškou minimálně 6,5 mm a světlou vnitřní šířkou minimálně 18,5 mm.
Příchytka a šroub z oceli žárově zinkované ponorem.
Přítlačná opěrka z polypropylénu, barva světle šedá RAL 7035, bezhalogenová.

| | |
|---|---|
| St | Ocel |
| FT | žárově zinkováno ponorem |

| | |
|---|---|
| Další text k výrobku 1 | Provedení s navařenou kontramaticí pro použití ve ztížených podmínkách a pro ochranu proti vibracím na vyžádání! |

### Kmenová data

| | |
|---|---|
| Č. výr. | 1163523 |
| Typ | 2056N 52 FT |
| Označení 1 | Třmenová příchytka |
| Rozměr | 46-52mm |
| Materiál | Ocel |
| Zkratka materiálu | St |
| Povrch | žárově zinkováno ponorem |
| Povrch podle DIN | DIN EN ISO 1461 |
| Povrch zkratka | FT |
| Nejmenší prodejní množství | 100,00 kus |
| Hmotnost | 7,27 kg/100 ks |

# List technických údajů

## Třmenová příchytka, jednoduchá plastová přítlačná opěrka
## Art.-Nr. 1163523

### Technické údaje

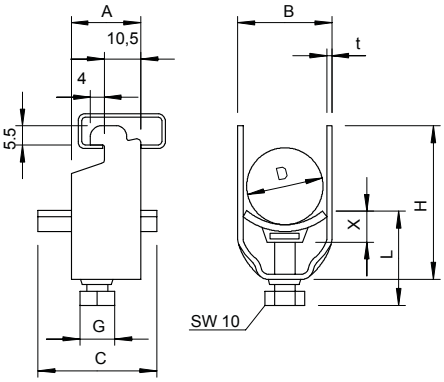


| | |
|---|---|
| Rozměr AAW | 20,00 mm |
| Rozměr B | 57,00 mm |
| Rozměr C | 40 mm |
| Rozměr G | M8 |
| Rozměr H | 79,00 mm |
| Rozměr L | 37,50 mm |
| Rozměr t | 2,00 mm |
| Rozměr x | 6,50 mm |
| Počet kabelů/trubek | 1,00 |
| Max. utahovací moment | 5,00 Nm |
| pro 1 kabel H | 79,00 mm |
| pro 1 kabel L | 38,50 mm |
| pro 2 kabel H | 137,00 mm |
| pro 2 kabel L | 57,50 mm |
| pro průměr trubky | 50 mm |
| pro lištu s šířkou výřezu | 11,00 - 12,00 mm |
| Bez obsahu halogenů | ☑ |
| S plastovou opěrkou | ☑ |
| S kovovou opěrkou | ☐ |
| Způsob montáže | Profilová lišta |
| Nárazuvzdorný | ☐ |
| Rozsah upínání D | 46,00 - 52,00 mm |
| Dodatek – povrch | žárově zinkováno |
| Dodatek – materiál | Ocel |