List technických údajů

Kanál pro vestavbu přístrojů, typ GK70170

Art.-Nr. 6274700

Kanál pro vestavbu přístrojů GK z bezolovnatého polyvinylchloridu, vhodný k montáži přímo na stěnu nebo na nástěnné konzoly. Upevnění se provádí pomocí pravidelného děrování v kanálu. Kanál pro vestavbu přístrojů GK je vybaven k uchycení plastové přepážky profilem C na dně. Do přístrojových krabic řady 71GD... lze pomocí nosného kruhu a nosného třmenu instalovat všechny programy spínačů i instalační přístroje Modul 45. Rozměr systémového otvoru činí 76,5 mm. V závislosti na délce kanálu je na jedné straně předem namontován jeden pár spojek. Vrchní díl se musí objednat samostatně.

PVC Polyvinylchlorid

Další text k výrobku 1	Vrchní díl se musí objednat samostatně.

Kmenová data

Č. výr.	6274700
Typ	GK-70170RW
Označení 1	Kanál pro vestavbu přístrojů
Označení 2	s děrováním dna
Rozměr	70x170x2000
Barva	čistě bílá
Číslo RAL	9010
Materiál	Polyvinylchlorid
Zkratka materiálu	PVC
Nejmenší prodejní množství	2,00 m
Hmotnost	180,00 kg/100 m

List technických údajů

Kanál pro vestavbu přístrojů, typ GK70170

Art.-Nr. 6274700

Technické údaje

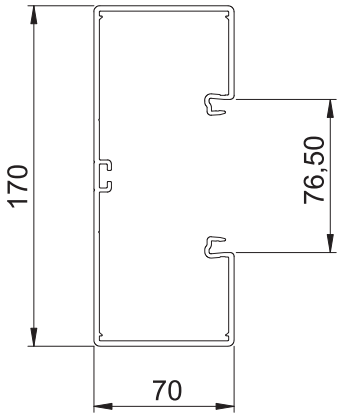

Délka	2.000,00 mm
Šířka	170,00 mm
Výška	70,00 mm
Počet vrchních dílů	1,00
Počet nasaditelných přepážek	1,00
Hranatá konstrukce	☑
Děrování dna	s děrováním dna
Bez obsahu halogenů	☐
Kabelový úchyt	☐
Hloubka kanálu	70,00 mm
Výška kanálu	170,00 mm
Upevňovací prvek	☑
Způsob montáže vrchních dílů	umístěný uvnitř
Montážní děrování ve dně	☑
Šířka vrchního dílu	76,5 mm
Šířka vrchního dílu 2	0,00 mm
Šířka vrchního dílu 3	0,00 mm
Vrchní díl je součástí dodávky	☐
Ochranná fólie	☑
Symetrické	☑