Se svorkami nebo bez svorek

DK 1010 GZ

- 2,5-10 mm², Cu 3~

IP 66

- svorkovnice se 2 svorkami na každý pól
- 5pólové na každý pól 6 x 2,5 mm² r / f, 4 x 4 mm² r / f, 4 x 6 mm² r / f, 4 x 10 mm² r / f, 2 x 16 mm² s / f
- s elastickými membránami, snadno odstranitelnými v případě požadavku instalace vývodek, rozsah utěsnění 9,0-21,0 mm
- se dvěma kabelovými vstupy ve dně rozvodky, rozsah utěsnění Ø 9,0-20,0 mm
- uzávěry víka plombovatelné bez příslušenství
- pásek pro upevnění víka a stěnové úchyty v balení
- barevný odstín: šedá, RAL 7035
- K uzavření otevřených membrán použijte vývodky typu EDK. Krytí = IP 66.

jmenovité izolační napětí	U_i = 690 V a.c./d.c.
jmenovitý proud:	63 A
Materiál	PP (polypropylen)
krytí	IP 66
šířka	180 mm
výška	130 mm
hloubka	77 mm
hmotnost	0,385 kg
utahovací moment svorky:	2,0 Nm
dle normy	IEC 60670-22

Výkresy

rozměrový výkres

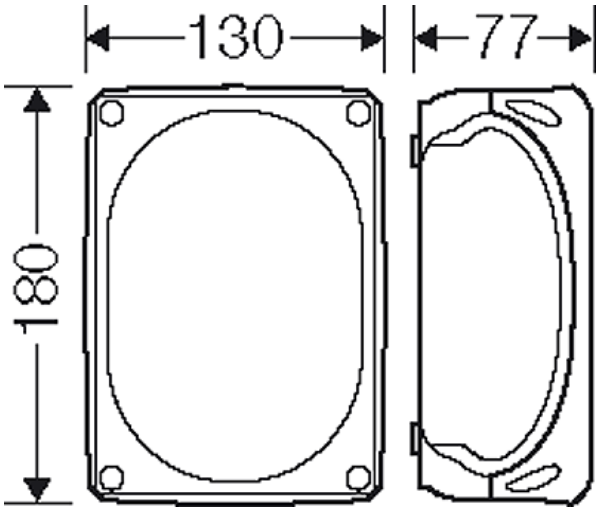

Hensel, s.r.o. * Bezděkov 1386 * 413 01 Roudnice nad Labem * Česká republika * Telefon: +420 416 828 300 * Telefax: +420 416 828 333 * Data: September 16. 2021

Se svorkami nebo bez svorek

DK 1010 GZ

- 2,5-10 mm², Cu 3~

IP 66

detailní rozměry

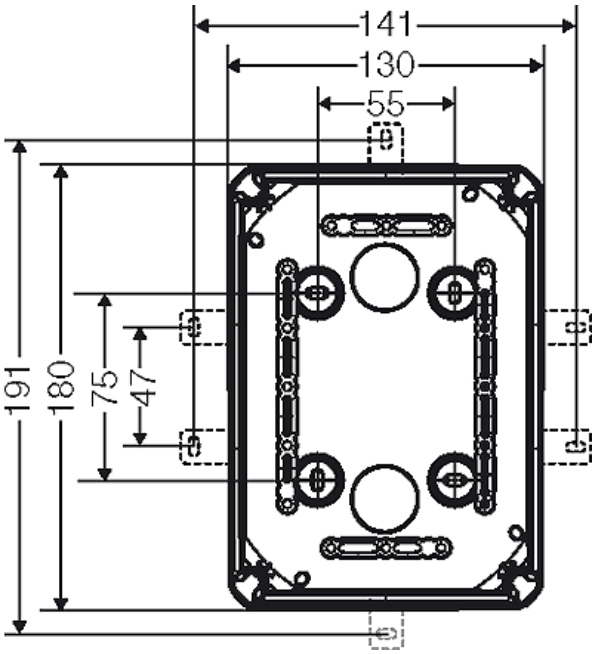

stěny rozvodnice

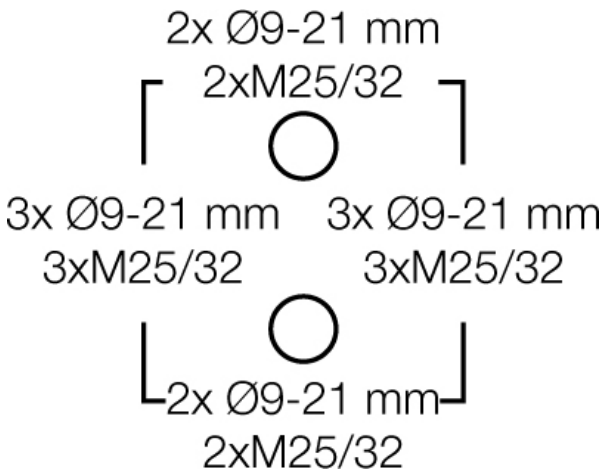

provozní podmínky a prostředí, vlastnosti materiálu

Oblast použití	Určeno do vnitřních prostor a pro instalaci v chráněném venkovním prostředí, chráněnou proti povětrnostním vlivům
Teplota prostředí	Průměrná hodnota za 24 hodin + 35 °C Nejvyšší hodnota + 40 °C Nejnižší hodnota - 25 °C
Relativní vlhkost vzduchu	50 % při 40 °C krátkodobá 100 % při 25 °C
Požární ochrana při vnitřní závadě	Požadavky na elektrické přístroje podle norem a příslušných zákonů platných pro provozní vybavení. Minimální požadavky - zkouška žhavou smyčkou dle IEC 60695-2-11: - 650° C pro skříně a kabelové vývodky - 850° C pro vodivé části

Hensel, s.r.o. * Bezděkov 1386 * 413 01 Roudnice nad Labem * Česká republika * Telefon: +420 416 828 300 * Telefax: +420 416 828 333 * Data: September 16. 2021

Se svorkami nebo bez svorek

DK 1010 GZ

- 2,5-10 mm², Cu 3~

IP 66

Požární odolnost	Zkouška žhavou smyčkou dle IEC 60695-2-11: 750 °C UL Subject 94: V-2 těžce vznětlivý samozhášivý
Stupeň ochrany před mechanickým poškozením	IK07 (2 Joule)
toxicita	bezhalogenový bez obsahu silikonu „Bezhalogenový“ v souladu se zkouškou kabelů a izolovaných vedení - koroze vlivem plynů vznikajících při hoření - dle IEC 60754-2
Poznámka	Vlastnosti materiálu viz Technické informace

Hensel, s.r.o. * Bezděkov 1386 * 413 01 Roudnice nad Labem * Česká republika * Telefon: +420 416 828 300 * Telefax: +420 416 828 333 * Data: September 16. 2021