KV- jističové rozvodnice, 3-54 modul. jednotek

KV 1504

- 4,5 modulové jednotky: 1 x 4,5 x 18 mm

IP 54

- 1-řadový
- pro PE/N počet x průřez 2 x 25 mm², 4 x 4 mm² Cu, technologie zásuvných svorek FIXCONNECT®, technologie provedení svorek viz Technická příloha
- k upevnění přístrojů do 63 A na lištu DIN šířky 35 mm
- s průhledným odklápěcím víkem, plombovatelné
- zámek pro klapkový uzávěr a plombovací sada - viz příslušenství
- s krytem pro kabelový vstup
- vylamovací přístrojový kryt
- s integrovanými elastickými těsnícími membránami jako kabelové vývodky
- stupeň krytí: IP 54
- barevný odstín: šedá, RAL 7035

jmenovité izolační napětí	U_i = 400 V a.c.
schopnost vyzářit energii	P_{de} = 12 wattů při 30 K v souladu s normou EN 60670-24
Třída ochrany:	II
Materiál	PS-polystyren termoplast
šířka	126 mm
výška	228 mm
hloubka	111 mm
hmotnost	0,635 kg

Výkresy

rozměrový výkres

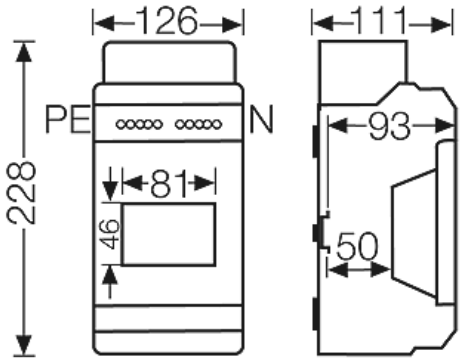

Hensel, s.r.o. * Bezděkov 1386 * 413 01 Roudnice nad Labem * Česká republika * Telefon: +420 416 828 300 * Telefax: +420 416 828 333 * Data: September 21. 2021

KV- jističové rozvodnice, 3-54 modul. jednotek

KV 1504

- 4,5 modulové jednotky: 1 x 4,5 x 18 mm

detailní rozměry

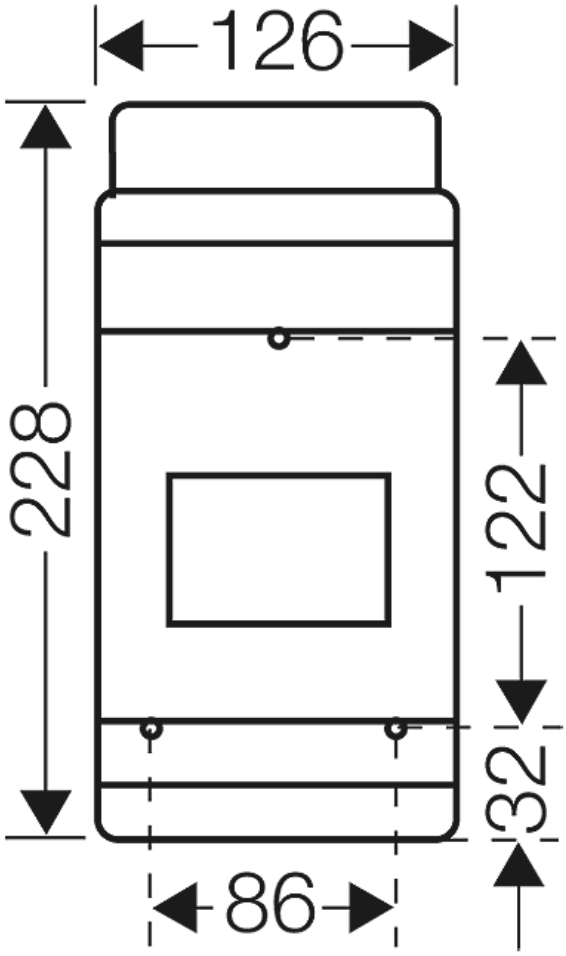

stěny rozvodnice

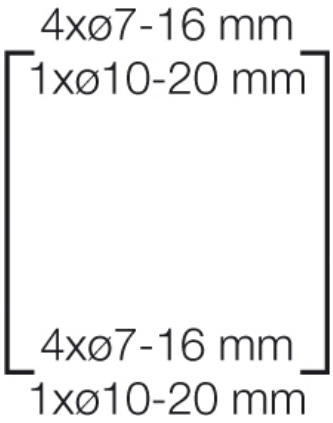

provozní podmínky a prostředí, vlastnosti materiálu

Oblast použití	provedení IP 54/65: vhodný pro vnitřní prostory a chráněné venkovní prostory dle DIN VDE 0100 část 737provedení IP 41: vhodný pro suché prostory Je však třeba zohlednit působení klimatických vlivů na instalované přístroje, například vysokou nebo nízkou okolní

Hensel, s.r.o. * Bezděkov 1386 * 413 01 Roudnice nad Labem * Česká republika * Telefon: +420 416 828 300 * Telefax: +420 416 828 333 * Data: September 21. 2021

KV- jističové rozvodnice, 3-54 modul. jednotek

KV 1504

- 4,5 modulové jednotky: 1 x 4,5 x 18 mm

	teplotu nebo tvorbu kondenzátu, viz technické informace
Teplota prostředí	Průměrná hodnota za 24 hodin + 35 °C Nejvyšší hodnota + 40 °C Nejnižší hodnota - 5 °C
Relativní vlhkost vzduchu	50 % při 40 °C krátkodobá 100 % při 25 °C
Požární ochrana při vnitřní závadě	Požadavky na elektrické přístroje podle norem a příslušných zákonů platných pro provozní vybavení. Minimální požadavky - zkouška žhavou smyčkou dle IEC 60695-2-11: - 650° C pro skříně a kabelové vývodky - 850° C pro vodivé části
Požární odolnost	Zkouška žhavou smyčkou dle IEC 60695-2-11: 750 °C UL Subject 94: V-2 těžce vznětlivý samozhášivý
Stupeň ochrany před mechanickým poškozením	IK08 (5 Joule)
toxicita	bezhalogenový bez obsahu silikonu „Bezhalogenový“ v souladu se zkouškou kabelů a izolovaných vedení - koroze vlivem plynů vznikajících při hoření - dle IEC 60754-2
Poznámka	Vlastnosti materiálu viz Technické informace

Hensel, s.r.o. * Bezděkov 1386 * 413 01 Roudnice nad Labem * Česká republika * Telefon: +420 416 828 300 * Telefax: +420 416 828 333 * Data: September 21. 2021