odolávající povětrnostním vlivům, pro nechráněnou venkovní instalaci

KF 0402 G

- 0,75-2,5 mm², Cu 3~

IP 66/67 IP 69

- svorkovnice se 2 svorkami na každý pól
- 5 - ti pól. na každý pól 8 x 0,75 mm² f, 6 x 1,5 mm² r / f, 4 x 2,5 mm² r / f, 2 x 4 mm² r / f
- kabelové vstupy přes předlisy, vývodky AKM nutno objednat samostatně (viz rejstřík LES)
- "odolné proti vlivům povětrnosti" (UV záření - sluneční záření, chráněno proti dešťové vodě, teplotně stálé, nárazuvzdorné atd.)
- odolné proti mořské vodě
- "offshore" použití v přímořských oblastech
- uzávěry víka plombovatelné bez příslušenství
- pásek pro upevnění víka a stěnové úchyty v balení
- barevný odstín: šedá, RAL 7035

jmenovité izolační napětí	U_i = 690 V a.c./d.c.
jmenovitý proud:	20 A
Materiál	PC (polykarbonát) s GFS
krytí	IP 66 / IP 67 / IP 69 IP 67, krátkodobé ponoření IP 69, tlak vody: max. 100 barů, teplota vody: max. 80 °C, vzdálenost => 0,15 m
šířka	104 mm
výška	104 mm
hloubka	70 mm
hmotnost	0,164 kg
utahovací moment svorky:	0,5 Nm
dle normy	IEC 60670-22
dle normy	DNV GL - Certifikát č: TAE00000EE

Výkresy

rozměrový výkres

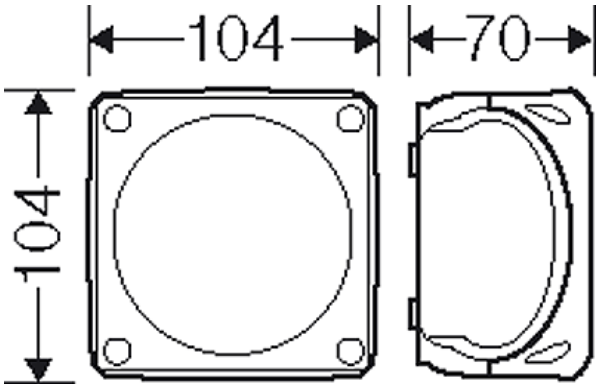

Hensel, s.r.o. * Bezděkov 1386 * 413 01 Roudnice nad Labem * Česká republika * Telefon: +420 416 828 300 * Telefax: +420 416 828 333 * Data: September 17. 2021

odolávající povětrnostním vlivům, pro nechráněnou venkovní instalaci

KF 0402 G

- 0,75-2,5 mm², Cu 3~

detailní rozměry

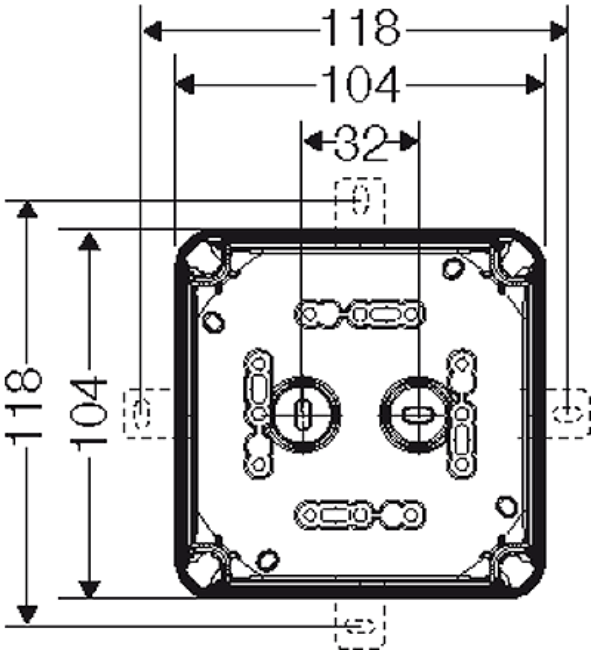

stěny rozvodnice

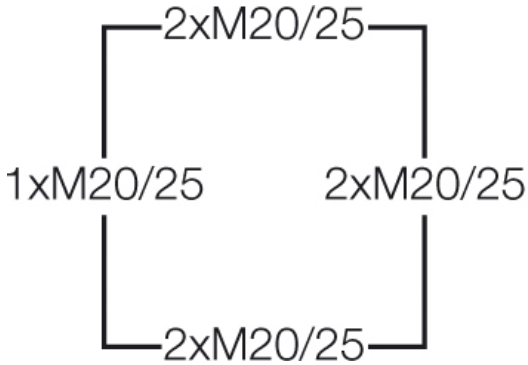

provozní podmínky a prostředí, vlastnosti materiálu

Oblast použití	Určeno pro instalaci v nechráněném venkovním prostředí (nepříznivé podmínky a/nebo venkovní prostředí). Pro omezení tvorby a hromadění kondenzátu nahlédněte do technických informací.
Odolnost při občasném čištění (přímý ostřik)	Odolnost při občasném čištění (přímém ostřiku) za použití vysokotlakého čističe bez čisticích přísad, tlak vody: max. 100 barů, teplota vody: max. 80 °C, vzdálenost ≥ 0,15 m, v souladu s DIN EN 60529:2014-09 (IEC 60529:2013) = IP 69. Pouze s kabelovými vývodkami HENSEL typu AKM nebo ASS.
Teplota prostředí	Průměrná hodnota za 24 hodin + 55 °C Nejvyšší hodnota + 70 °C Nejnižší hodnota - 25 °C
Relativní vlhkost vzduchu	50 % při 40 °C krátkodobá 100 % při 25 °C
Požární ochrana při vnitřní závadě	Požadavky na elektrické přístroje podle norem a příslušných zákonů platných pro provozní vybavení.

Hensel, s.r.o. * Bezděkov 1386 * 413 01 Roudnice nad Labem * Česká republika * Telefon: +420 416 828 300 * Telefax: +420 416 828 333 * Data: September 17. 2021

odolávající povětrnostním vlivům, pro nechráněnou venkovní instalaci

KF 0402 G

- 0,75-2,5 mm², Cu 3~

	Minimální požadavky - zkouška žhavou smyčkou dle IEC 60695-2-11: - 650° C pro skříně a kabelové vývodky - 850° C pro vodivé části
Požární odolnost	Zkouška žhavou smyčkou dle IEC 60695-2-11: 960 °C UL Subject 94: V-0 těžce vznětlivý samozhášivý
Stupeň ochrany před mechanickým poškozením	IK09 (10 Joule)
toxicita	bezhalogenový bez obsahu silikonu „Bezhalogenový“ v souladu se zkouškou kabelů a izolovaných vedení - koroze vlivem plynů vznikajících při hoření - dle IEC 60754-2
Poznámka	Vlastnosti materiálu viz Technické informace

Hensel, s.r.o. * Bezděkov 1386 * 413 01 Roudnice nad Labem * Česká republika * Telefon: +420 416 828 300 * Telefax: +420 416 828 333 * Data: September 17. 2021