finder
SWITCH TO THE FUTURE

Elektronická impulsně ovládaná (krokové) relé/ přivolávací relé/ monostabilní relé

- přivolávací relé pro koupelny
- ovládání osvětlení koupelen
- ovládání osvětlení ložnic
- ovládání osvětlení obývacích pokojů
- ovládání osvětlení kanceláří
- dálkové ovládání teploty

ŘADA
13

Vyhrazujeme si právo bez předchozího oznámení provádět změnu cen, vlastností, specifikace, vzhledu a použitelnosti.
FINDER nepřejímá žádnou odpovědnost za možné chyby nebo nedostatečné informace v tomto dokumentu.
Při odchylkách mezi tištěným a online obsahem je rozhodující aktuální verze.

ŘADA 13
Elektronický spínač impulsně ovládaný / krokové relé 10 - 16 A

Typ 13.81 - elektronický spínač impulsně ovládaný (krokové relé) - 1Z

Typ 13.91 - elektronický spínač impulsně ovládaný (krokové relé) s volitelným zpožděním pro montáž do krabice - 1Z

- volitelné pevné zpoždění vypnutí (10 min) u 13.91
- vhodný pro 3- nebo 4-vodičové připojení s automatickým rozeznáním
- odpojením napájení přejde do rozepnutého stavu
- spínání v nule napětí pro šetření světelných zdrojů
- ovládání odolné trvalému sepnutí
- vyšší elektrická a mechanická životnost a nehlučný provoz ve srovnání s elektromechanickými spínači
- kontakty bez Cd
- na DIN-lištu ČSN EN 60175 TH35 (u 13.81)

13.81/91
šroubové svorky

rozměry na straně 19,20

	13.81	13.91
	• impulsně ovládaný elektronický spínač • 230 V AC • 1Z / 16 A • šířka 17,5 mm	• impulsně ovládaný elektronický spínač • zpožděné (10 min) rozepnutí kontaktů po rozepnutí tlačítka • montáž do krabice
	EVG(1) = elektronický předřadník KVG(2) = konvenční elektromechanický předřadník	
Kontakty		
Počet kontaktů	1Z	1Z
Max. trvalý proud /max. spínaný proud A	16/30 (120 A - 5 ms)	10/20 (80 A - 5 ms)
Jmenovité napětí /max. spínané napětí V AC	230/—	230/—
AC1 max. spínaný výkon VA	3700	2300
AC15 max. spínaný výkon (230 V AC) VA	750	450
Přípustné zatížení:		
žárovky a halogen. žárovky (230 V) W	3000	1000
zářivky s EVG(1) W	1500	500
zářivky s KVG(2) W	1000	350
úsporné zářivky W	600	300
LED (230 V) W	600	300
halogen. žárovky nebo LED s EVG(1) W	600	300
halogen. žárovky nebo LED s KVG(2) W	1500	500
Min. spínaný výkon mW (V/mA)	1000 (10/10)	1000 (10/10)
Standardní materiál kontaktů	$AgSnO_2$	$AgSnO_2$
Cívka		
Jmenovité V AC (50/60 Hz)	230	230
napětí (U_N) V DC	—	—
Jmenovitý příkon VA (50 Hz)/W	3/1,2	2/1
Pracovní rozsah AC (50 Hz)	(0,8…1,1) U_N	(0,8…1,1) U_N
DC	—	—
Všeobecné údaje		
Elektrická životnost v AC1 počet sepnutí	$100 \cdot 10^3$	$100 \cdot 10^3$
Min./max. doba sepnutí ovládání	200 ms / trvalé sepnutí	200 ms / trvalé sepnutí
Napěťová pevnost rozepnutých kontaktů V AC	1000	1000
napájení/kontaktní sada V AC	—	—
Teplota okolí °C	–10…+60	–10…+50
Krytí	IP 20	IP 20
Schválení zkušeben (podrobnosti na vyžádání)	CE UK CA EAC	CE UK CA EAC

K

XII-2018, www.finder.cz

ŘADA 13
Elektronický spínač impulsně ovládaný / monostabilní relé 16 A

Typ 13.01 - elektronický spínač impulsně ovládaný nebo monostabilní relé - 1P

Typ 13.91 - multifunkční elektronický spínač impulsně ovládaný, monostabilní relé s funkcí centrálního vypnutí - 1Z (13.61.0.230.0000) nebo funkce centrálního zapnutí/vypnutí - 1P (13.61.0.024.0000)

- bistabilní nebo monstabilní spínač volitelně pomocí ovládání (B1, B2, B3) u 13.01
- multifunkční impulsně ovládaný spínač 13.61
- napájení (12...24) V AC/DC nebo (110...240) V AC (u 13.61)
- ovládání odolné trvalému sepnutí
- vyšší elektrická a mechanická životnost a nehlučný provoz ve srovnání s elektromechanickými spínači
- spínání v nule napětí pro šetření světelných zdrojů (13.61.8.230)
- kontakty bez Cd
- na DIN-lištu ČSN EN 60175 TH35

13.01/61
šroubové svorky

* při bistabilní funkci s DC napájení (12...13,2) V DC

rozměry na straně 19

	13.01	13.61.0.024.0000	13.61.8.230.0000
	• volitelně bistabilní/ monostabilní spínač • 12 nebo 24 V AC/DC nebo (110...125) nebo (230...240) V AC • vhodný pro SELV aplikace • šířka 35 mm	• multifunkční: - monostabilní relé - nastavitelný zpožděný návrat (0,5...20) min s možností předčasného vypnutí - svorky pro externí tlačítka Set a Reset pro centrální zapnutí a vypnutí (viz schéma připojení) - impulsně ovládané relé/ spínač - trvalé sepnutí • napájení (12...24) V AC/DC • šířka 17,5 mm	• multifunkční: - monostabilní relé - nastavitelný zpožděný návrat (0,5...20) min s možností předčasného vypnutí - svorky pro externí tlačítko Reset pro centrální vypnutí stiskem > 3 s (viz schéma připojení) - impulsně ovládané relé/ spínač - trvalé sepnutí • napájení (110...240) V AC • šířka 17,5 mm
	EVG(1) = elektronický předřadník KVG(2) = konvenční elektromechanický předřadník		

Kontakty					
Počet kontaktů		1P		1P	1Z
Max. trvalý proud /max. spínaný proud	A	16/30 (120 A - 5 ms)		16/30 (120 A - 5 ms)	16/30 (120 A - 5 ms)
Jmenovité napětí /max. spínané napětí	V AC	250/400		250/400	250/400
AC1 max. spínaný výkon	VA	4000		4000	4000
AC15 max. spínaný výkon (230 V AC)	VA	750		750	750
Přípustné zatížení:					
žárovky a halogen. žárovky (230 V)	W	2000		2000	3000
zářivky s EVG(1)	W	1000		1000	1500
zářivky s KVG(2)	W	750		750	1000
úsporné zářivky	W	400		400	600
LED (230 V)	W	400		400	600
halogen. žárovky nebo LED s EVG(1)	W	400		400	600
halogen. žárovky nebo LED s KVG(2)	W	800		800	1500
Min. spínaný výkon	mW (V/mA)	1000 (10/10)		1000 (10/10)	1000 (10/10)
Standardní materiál kontaktů		$AgSnO_2$		$AgSnO_2$	$AgSnO_2$
Cívka					
Jmenovité	V AC (50/60 Hz)	110…125	230…240	—	110…240
napětí (U_N)	V AC/DC (50/60 Hz)	12	24	12…24	—
Jmenovitý příkon	VA (50 Hz)/W	2,5/2,5		1/0,5	3,--2/1
Pracovní rozsah	AC (50/60 Hz)	90…130	184…253	—	90…264
	AC/DC (50/60 Hz)	10,8*…13,2	20,6…33,6	10,2…26,4	—
Všeobecné údaje					
Elektrická životnost v AC1	počet sepnutí	$100 \cdot 10^3$		$100 \cdot 10^3$	$100 \cdot 10^3$
Min./max. doba sepnutí ovládání		200 ms / trvalé sepnutí		200 ms / trvalé sepnutí	200 ms / trvalé sepnutí
Napěťová pevnost	rozepnutých kontaktů V AC	1000		1000	1000
	napájení/kontaktní sada V AC	4000		2000	2000
Teplota okolí	°C	–10…+60		–10…+60	–10…+60
Krytí		IP 20		IP 20	IP 20
Schválení zkušeben (podrobnosti na vyžádání)		CE UK CA EAC			

K

XII-2018, www.finder.cz

ŘADA 13
Přivolávací relé s vybavením / monostabilní relé 8 - 12 A

Typ 13.11 - přivolávací relé - 1P

Typ 12 - přivolávací relé - 1P+1Z

Typ 13.31 - elektronické monostabilní relé pro montáž do krabice - 1Z

- přivolávací relé pro přivolání a potvrzení přivolání pomoci v koupelnách, hotelích, garážích, atd. (13.11 a 13.12)
- ovládání odolné trvalému sepnutí (u 13.31)
- kontakty bez Cd (u 13.31)
- na DIN-lištu ČSN EN 60175 TH35 (u 1311 a 13.12)

13.11/12/31
šroubové svorky

	13.11	13.12	13.31
	• přivolávací relé s potvrzením • (230...240) V AC • šířka 17,5 mm	• přivolávací relé s potvrzením • 12 nebo 24 V AC/DC • šířka 17,5 mm	• monostabilní spínací relé • 12 V AC nebo 230 V AC nebo 24 V DC • montáž do krabice
	EVG(1) = elektronický předřadník KVG(2) = konvenční elektromechanický předřadník		
* během ovládacího impulsu rozměry na straně 19			
Kontakty			
Počet kontaktů	1P	1P + 1Z	1Z
Max. trvalý proud /max. spínaný proud A	12/30	8/15	12/20 (80 A - 5 ms)
Jmenovité napětí /max. spínané napětí V AC	250/400	250/400	250/400
AC1 max. spínaný výkon VA	3000	2000	3000
AC15 max. spínaný výkon (230 V AC) VA	750	400	450
Přípustné zatížení:			
žárovky a halogen. žárovky (230 V) W	—	—	800
zářivky s EVG(1) W	—	—	400
zářivky s KVG(2) W	—	—	300
úsporné zářivky W	—	—	200
LED (230 V) W	—	—	200
halogen. žárovky nebo LED s EVG(1) W	—	—	200
halogen. žárovky nebo LED s KVG(2) W	—	—	400
Min. spínaný výkon mW (V/mA)	500 (5/5)	300 (5/5)	1000 (10/10)
Standardní materiál kontaktů	AgCdO	AgCdO	$AgSnO_2$
Cívka			
Jmenovité V AC (50/60 Hz)	230…240	12 - 24	12 - 230
napětí (U_N) V DC	—	12 - 24	24
Jmenovitý příkon VA (50 Hz)/W	1,7/0,7*	3/2,5*	1/0,4
Pracovní rozsah AC (50 Hz)	(0,8…1,1) U_N	(0,8…1,1) U_N	(0,8…1,1) U_N
DC	—	(0,8…1,1) U_N	(0,8…1,1) U_N
Všeobecné údaje			
Elektrická životnost v AC1 počet sepnutí	$100 \cdot 10^3$	$100 \cdot 10^3$	$70 \cdot 10^3$
Min./max. doba sepnutí ovládání	100 ms / 10 s	100 ms / 10 s	200 ms / 100% trvalé sepnutí
Napěťová pevnost rozepnutých kontaktů V AC	1000	1000	1000
napájení/kontaktní sada V AC	2000	2000	2000
Teplota okolí °C	–10…+60	–10…+60	–10…+60
Krytí	IP 20	IP 20	IP 20
Schválení zkušeben (podrobnosti na vyžádání)	CE UK CA EAC		

K

ŘADA 13
Elektronický spínač impulsně ovládaný / YESLY elektronické mutifunkční relé

Elektronické multifunkčnírelé s Bluetooth

Typ 13.22 - elektronické krokové relé - 2Z
- montáž do kracice Ø 60 mm
- 21 funkcí (krokové relé, časové relé, schodišťový automat) pro osvětlení a ventilátory

Typ 13.S2 - elektronické krokové relé pro ovládání žaluzií - 2Z
- montáž do kracice Ø 60 mm
- pro elektricky ovládané rolety a žaluzie

- nezávislé a programovatelné kanály - 2Z/6 A/230 V AC
- 2 vstupy pro vodičové připojení tlačítek (1 vstup pro kanál)
- přenosová vzdálenost cca10 m ve volném prostoru (sbez překážek)

13.22/S2
šroubové svorky

EVG(1) = elektronický předřadník
KVG(2) = konvenční elektromechanický předřadník
UPOZORNĚNÍ: při napájení (110...125) V AC se sníží spínaný výkon na 50 % (tj. 100 W místo 200 W)

rozměry na straně 20

NEW **13.22** YESLY

- multifunkční relé ZAP/VY pro osvětlení a ventilátory
- přenosový protokol nízko-energetický Bluetooth (BLE)
- bezpečné 128-Bit připojení
- programování přes iOS nebo Android Smatphone aplikaci: Finder YOU
- ovládání standardním BEYON nebo 013.B9 tlačítkem

NEW **13.S2** YESLY

- pro elektricky ovládané rolety a žaluzie
- přenosový protokol nízko-energetický Bluetooth (BLE)
- bezpečné 128-Bit připojení
- programování přes iOS nebo Android Smatphone aplikaci: Finder YOU
- ovládání standardním BEYON nebo 013.B9 tlačítkem

Kontakty			
Počet kontaktů		2Z	2Z
Max. trvalý proud /max. spínaný proud	A	6/40	6/40
Jmenovité napětí /max. spínané napětí	V AC	230/—	230/—
AC1 max. spínaný výkon	VA	1380	1380
AC15 max. spínaný výkon (230 V AC)	VA	300	300
1-fázový motor, AC3 (230 V AC)	W	200	200
Přípustné zatížení:			
žárovky a halogen. žárovky (230 V)	W	200	—
zářivky s EVG(1)	W	200	—
zářivky s KVG(2)	W	200	—
úsporné zářivky	W	200	—
LED (230 V AC)	W	200	—
halogen. žárovky nebo LED s EVG(1)	W	200	—
halogen. žárovky nebo LED s KVG(2)	W	200	—
Napájení			
Jmenovité napětí (U_N)	V AC (50/60 Hz)	110…230	110…230
	V DC	—	—
Jmenovitý příkon	VA (50 Hz)/W	2/0,5	2/0,5
Pracovní rozsah	AC (50 Hz)	(0,8…1,1)U_N	(0,8…1,1)U_N
	DC	—	—
Všeobecné údaje			
Elektrická životnost v AC1	počet sepnutí	$60 \cdot 10^3$	$60 \cdot 10^3$
Min./max. doba sepnutí ovládání		100 % ED	100 % ED
Napěťová pevnost rozepnutých kontaktů	V AC	1000	1000
Teplota okolí	°C	–10…+50	–10…+50
Krytí		IP 20	IP 20
Schválení zkušeben (podrobnosti na vyžádání)		CE UK CA	CE UK CA

K

1-kanálové multifunkční relé s Bluetooth

Typ 13.21.8.230.B000
- BLE komunikační protokol
- montáž do krabice (0 60 mm)
- 12 funkcí
- až 8 scénářů
- pro 3- nebo 4-vodičové připojení

Dálkově ovládaný spínač pro BLISS2

Typ 13.21.8.230.S000
- 868 KHz radiový přenos s velkým dosahem
- vícezónová topná/chladicí funkce
- funkce hygrostatu v kombinaci s BLISS2 termostatem
- kompatibilní s inteligentním BLISS2 termostatem

13.21
čroubové svorky

EVG(1) = elektronický předřadník
KVG(2) = konvenční elektromechanický předřadník

rozměry na straně 20

		NEW 13.21.8.230.B000 YESLY	NEW 13.21.8.230.S000 BLISS2
		• P / 16 A / 250 V AC • přenosový protokol nízko-energetický Bluetooth (BLE) • 128-Bit připojení • programování přes iOS nebo Android telefon app: Finder YOU • ovládání standardním, BEYON nebo 013.B9 tlačítkem • montáž do krabice	• 1P / 16 A / 250 V AC • kompatibilní s inteligentním BLISS2 termostatem • topení/chlazené ovládané přímo nebo magnetickými ventily • může být použito k systémům odvlhčování nebo nuceného větrání
Kontakty			
Počet kontaktů		1P	1P
Max. trvalý proud /max. spínaný proud	A	16	16
Jmenovité napětí /max. spínané napětí	V AC	250	250
AC1 max. spínaný výkon	VA	3600	3600
AC15 max. spínaný výkon (230 V AC)	VA	600	600
1-fázový motor, AC3 (230 V AC)	W	500	500
Přípustné zatížení:			
žárovky a halogen. žárovky (230 V)	W	1000	—
zářivky s EVG(1)	W	500	—
zářivky s KVG(2)	W	350	—
úsporné zářivky	W	300	—
LED (230 V AC)	W	200	—
halogen. žárovky nebo LED s EVG(1)	W	200	—
halogen. žárovky nebo LED s KVG(2)	W	500	—
Napájení			
Jmenovité napětí (U_N)	V AC (50/60 Hz)	110…230	110…230
	V DC	—	—
Jmenovitý příkon	VA (50 Hz)/W	2,8 / 0.8	2,8 / 0,8
Pracovní rozsah	AC (50 Hz)	(0,8…1,1)U_N	(0,8…1,1)U_N
	DC	—	—
Všeobecné údaje			
Elektrická životnost v AC1	počet sepnutí	$50 \cdot 10^3$	$50 \cdot 10^3$
Min./max. doba sepnutí ovládání		100 % ED	—
Napěťová pevnost rozepnutých kontaktů	V AC	1000	1000
Teplota okolí	°C	–10…+50	–10…+50
Krytí		IP 20	IP 20
Schválení zkušeben (podrobnosti na vyžádání)		CE UK CA	CE UK CA

K

Objednací kód

Příklad: řada 13, YESLY elektronické mutifunkční relé s Bluetooth, 2Z/6 A, napájení 110...230 V AC

1	3	.	2	2	.	8	.	2	3	0	.	B (A)	0 (B)	0 (C)	0 (D)

řada

typ
0 = volitelně bistabilní/monostabilní spínač na DIN-lištu TH35, šířka 35 mm, 16 A
1 = přivolávací relé s potvrzením, na DIN-lištu TH35, šířka 17,5 mm, 8 nebo 12 A
2 = YESLY mutifunkční relé do krabice
3 = spínací relé do krabice, 12 A
6 = multifunkční impulsně ovládaný spínač/relé, na DIN-lištu TH35, šířka 17,5 mm, 16 A
8 = spínač impulsně ovládaný, na DIN-lištu TH35, šířka 17,5 mm, 16 A
9 = spínač impulsně ovládaný, do krabice, 10 A, pevně nastavená doba vypnutí 10 min
S = YESLY ovladač rolet a žaluzií do krabice

počet kontaktů
1 = 1P (13.01, 13.11, 13.21)
2 = 2Z (13.22/S2), 6 A
2 = 1P + 1Z (13.12)

druh napětí
0 = AC (50/60 Hz)/DC
8 = AC (50/60 Hz)
9 = DC

jmenovité provozní napětí
012 = 12 V AC/DC (jen 13.01 a 13.12)
012 = 12 V AC (jen 13.31)
024 = 24 V AC/DC (jen 13.01 a 13.12)
024 = 24 V DC (jen 13.31)
024 = (12...24) V AC/DC (jen 13.61)
125 = (110…125) V AC (jen 13.01)
230 = (230…240) V AC (jen 13.01 a 13.11)
230 = (110...240) V AC (jen 13.61)
230 = 230 V AC (jen 13.31, 13.81 a 13.91)
230 = (110...230) V AC (13,21,13.22,13.S2)

A: přenosový protokol
(jen pro 13.21/22/S2)
B = Bluetooth, nízkoenergetický (BLE)
S = 868 MHz, kompatibilní s BLISS2

A: materiál kontaktů
0 = standard
3 = Z standard (jen u 13.31)

B: druh kontaktů
0 = standard
3 = Z standard (jen u 13.31)

všechna provedení / jmenovité napětí
13.01.0.012.0000 12 V AC/DC
13.01.0.024.0000 24 V AC/DC
13.01.8.125.0000 110…125 V AC
13.01.8.230.0000 230…240 V AC
13.11.8.230.0000 230…240 V AC
13.12.0.012.0000 12 V AC/DC
13.12.0.024.0000 24 V AC/DC
13.21.8.230.B000 110...230 V AC YESLY
13.21.8.230.S000 110...230 V AC BLISS2
13.22.8.230.B000 110...230 V AC YESLY
13.S2.8.230.B000 110...230 V AC YESLY
13.31.8.012.4300 12 V AC
13.31.9.024.4300 24 V DC
13.31.8.230.4300 230 V AC
13.61.8.230.0000 110…240 V AC
13.61.0.024.0000 12…24 V AC/DC
13.81.8.230.0000 230 V AC
13.91.8.230.0000 230 V AC

Všeobecné údaje

Izolační vlastnosti		13.01.8	13.01.0	13.11 - 13.12	13.31 - 13.61	13.81 - 13.91
Napěťová pevnost						
mezi A1-A2 a B1-B2-B3	V AC	4000	—	—	—	—
mezi B1-B2-B3 a kontaktní sadou	V AC	4000	4000	—	—	—
mezi R-S-A2 a kontaktní sadou	V AC	—	—	2000	—	—
mezi A1-A2 a kontaktní sadou	V AC	4000	4000	—	2000	—
rozepnutých kontaktů	V AC	1000	1000	1000	1000	1000

Další údaje		13.01	13.11 - 13.12	13.31	13.61	13.81	13.91	13.21	13.22 13.S2
Vyzařování tepla do okolí									
bez proudu kontakty	W	2,2	—	0,4	1	1,2	0,7	0.4	0,5
při proudu kontakty	W	3,5	1,5	1,6	1,8	2	1,8	2.2	1,5
Délka kabelů k tlačítkům max.	m	100	100	—	200	200	100	100	100
Počet prosvětlených tlačítek max.	(≤ 1mA)	—	—	—	10*	15	12	—	5

Přívody		13.01		13.11 - 13.12 - 13.31 - 13.61 - 13.81 - 13.91		13.21 - 13.22 - 13.S2	
Max. průřez přívodů		drát	lanko	drát	lanko	drát	lanko
	mm^2	1 x 6 / 2 x 4	1 x 6 / 2 x 2.5	1 x 6 / 2 x 4	1 x 4 / 2 x 2.5	1 x 2,5 / 2 x 1,5	1 x 2,5 / 2 x 1
	AWG	1 x 10 / 2 x 12	1 x 10 / 2 x 14	1 x 10 / 2 x 12	1 x 12 / 2 x 14	1 x 14 / 2 x 16	1 x 14 / 2 x 16
Utahovací moment	Nm	0,8		0,8		0,5	

* Jen pro 13.61.8.230.0000. U 13.61.0.024.0000 nemohou být použita prosvětlená tlačítka.

K

Funkce

Typ	Funkce	
13.01		**monostabilní** Sepnutím kontaktů B2-B3 se sepne výstupní kontakt 11-14 a tento se rozepne po rozepnutí B2-B3.
		bistabilní Každým sepnutím tlačítka B1-B2 se postupně sepne a rozepne výstupní kontakt 11-14.
13.11 13.12	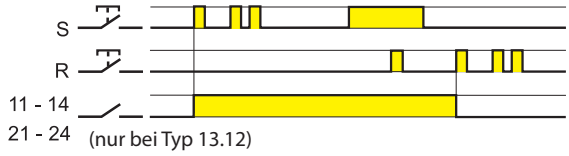	**přivolávací relé s potvrzením** Pomoc se přivolá sepnutím tlačítka (S), čímž se sepnou kontakty 11-14 a 21-24 (jen u 13.12). Potvrzení příjmu se provede sepnutím tlačítka (R). Kontakty 11-14 a 21-24 (jen u 13.12) se rozepnou při potvrzení tlačítkem (R), když v té době není sepnuto tlačítko (S).
13.81		**(RI) impulsně ovládané relé/spínač** Každým sepnutím tlačítka se postupně sepne a rozepne výstupní kontakt.
13.91		**(RI) impulsně ovládané relé/spínač** Každým sepnutím tlačítka se postupně sepne a rozepne výstupní kontakt.
	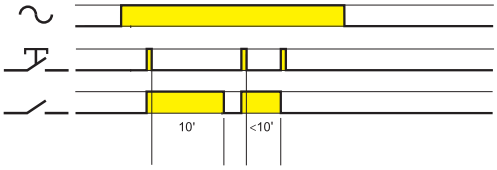	**(IT) časové zpoždění s předčasnou možností vypnutí** Sepnutím tlačítka se sepne vystupni kontakt a jeho uvolněním začně ubíhat doba zpoždění10 min. Během časovani je možno výstupni kontakt rozepnout sepnutím tlačítka.

Změna funkce u 13.91

RI → IT

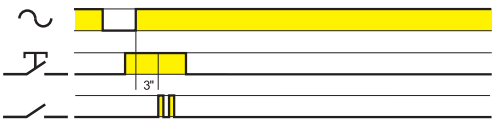

z RI na IT
(z impulsně ovládaného spínání na časové zpoždění)
a) odpojte napájení (např. jističem)
b) stiskněte a podržte tlačítko
c) připojte opět napájení při stisknutém tlačítku; po 3 vteřinách blikne dvakrát svítivka a funkce IT bude nastavena

IT → RI

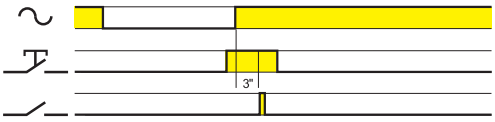

z IT na RI
(z časového zpoždění na impulsně ovládané spínání)
a) odpojte napájení (např. jističem)
b) stiskněte a podržte tlačítko
c) připojte opět napájení při stisknutém tlačítku; po 3 vteřinách blikne jednou svítivka a funkce RI bude nastavena.

Funkce

Typ	Funkce	
13.61.8.230	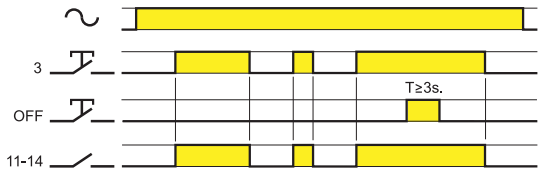	**(RM) monostabilní** Sepnutím tlačítka (3) se sepne výstupní kontakt 11-14 a rozepne se po uvolnění tlačítka.
	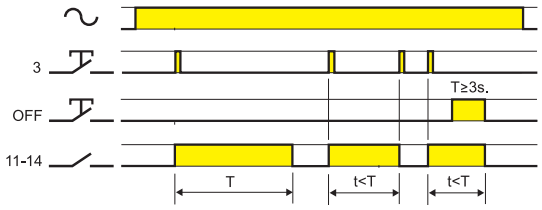	**(IT) časové zpoždění s předčasnou možností vypnutí** Sepnutím tlačítka (3) se sepne vystupni kontakt 11-14 a jeho uvolněním začně ubíhat doba zpoždění (T = 0,5...20) min. Během časovani je možno výstupni kontakt rozepnout sepnutím tlačítka OFF (> 3 s).
		(RI) impulsně ovládané relé/spínač Každým sepnutím tlačítka (3) se postupně sepne a rozepne výstupní kontakt 11-14. Sepnutím tlačítka OFF (> 3 s) je možno výstupní kontakt předčasně rozepnout.
	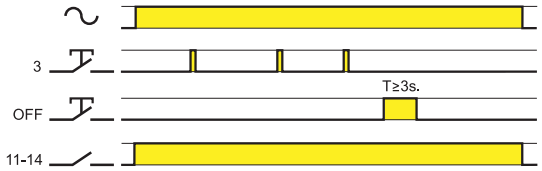	**trvalé osvětlení** Výstupní konakt 11-14 je trvale sepnutý nezávisle na spínání tlačítka (3) nebo OFF.
13.61.0.024	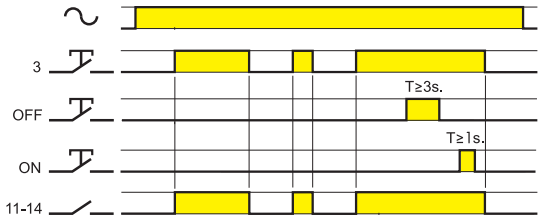	**(RM) monostabilní** Sepnutím tlačítka (3) se sepne výstupní kontakt 11-14 a rozepne se po uvolnění tlačítka.
	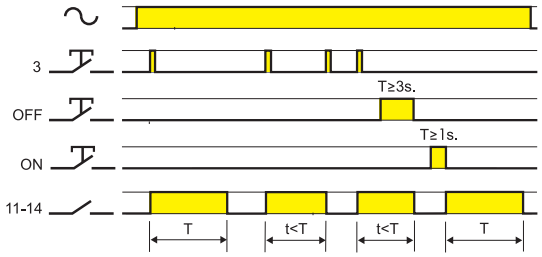	**(IT) časové zpoždění s předčasnou možností vypnutí** Sepnutím tlačítka (3) se sepne vystupni kontakt 11-14 a jeho uvolněním začně ubíhat doba zpoždění (T = 0,5...20) min. Během časovani je možno výstupni kontakt rozepnout sepnutím tlačítka OFF (> 3 s).
	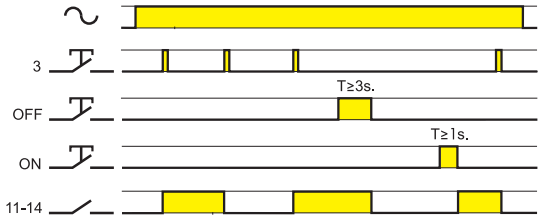	**(RI) impulsně ovládané relé/spínač** Každým sepnutím tlačítka (3) se postupně sepne a rozepne výstupní kontakt 11-14. Sepnutím tlačítka OFF (> 3 s) je možno výstupní kontakt předčasně rozepnout.
		trvalé osvětlení Výstupní konakt 11-14 je trvale sepnutý nezávisle na spínání tlačítka (3) nebo OFF.

K

Funkce

Nastavení relé

Multifunkční relé může být konfigurováno pomocí Finder TOOLBOX App, které jsou k dispozici pro iOS a systémy Android.
Produkty jsou výrobně nastaveny na: (RI) impulsně ovládané relé na obou kanálech.

Typ	Funkce	
13.21-B000 13.22		**(RM) monostabilní relé** Sepnutím tlačítka se sepne výstupní kontakt a rozepne se po uvolnění tlačítka.
	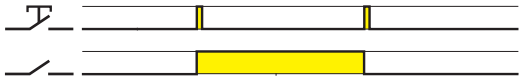	**(RI) impulsně ovládané relé - ovládané tlačítkem** Každým sepnutím tlačítka se postupně sepne a rozepne výstupní kontakt.
		(RIa) impulsně ovládané relé - ovládané spínačem Každým sepnutím tlačítka se postupně sepne a rozepne výstupní kontakt. Výstupní kontakt je možné také YESLY tlačítkem, smartphonem nebo hlasovým asistentem přepínat. Vhodné pro doplnění tradičního ovládání osvětlení vypínači, přepínači nebo křížovými vypínači inteligentním systémem.
	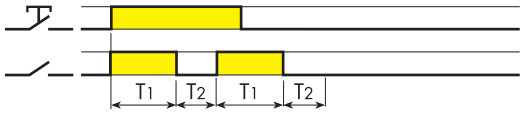	**(LE) taktovač začínající pulsem ovládaný startovacím kontaktem** Stiskem tlačítka se sepne výstupní kontakt na dobu T1 a rozepne se za dobu T2. Rozepnutím tlačítka se opakování spínání a rozpínání ukončí.
		(DE) přechodný kontakt statovacím kontaktem Stiskem tlačítka se sepne výstupní kontakt a začne ubíhat doba zpoždění T1. Po uplynutí nastavené doby T1 se výstupní kontakt rozepne.
	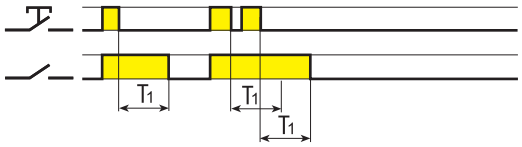	**(BE) schodišťový automat** Stiskem tlačítka se sepne výstupní kontakt a při rozepnutí tlačítka začne ubíhat nastavená doba T1. Při každém stisku tlačítka během ubíhající doby T1 začne doba T1 znovu ubíhat. Po posledním uběhnutí doby T1 se výstupní kontakt rozepne.
	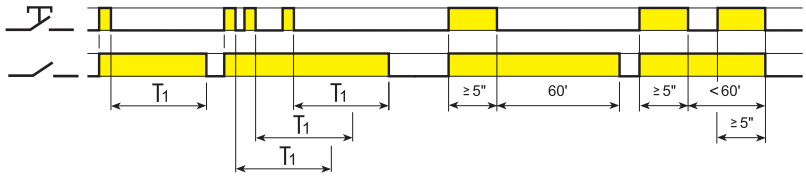	**(ME) schodišťový automat + funkce pro úklid** Navíc k funkci schodišťového automatu (BE) je možné stiskem tlačítka ≥ 5 sepnout výstupní kontakt na dobu 60 min. Tuto dobu je možné opětovným stiskem tlačítka na dobu ≥ 5 ukončit.
	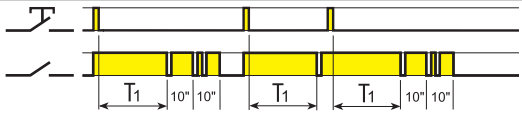	**(BP) schodišťový automat s varováním před vypnutím** Stiskem tlačítka se sepne výstupní kontakt a při rozepnutí tlačítka začne ubíhat nastavená doba T1. Po uběhnutí doby T1 následuje první krátkodobé přerušení osvětlení, za 10 s další a za 10 s rozepnutí výstupního kontaktu. Během nastavené doby T1 a 20 s varování před vypnutím je možné stiskem tlačítka dobu T1 znovu nastartovat.
	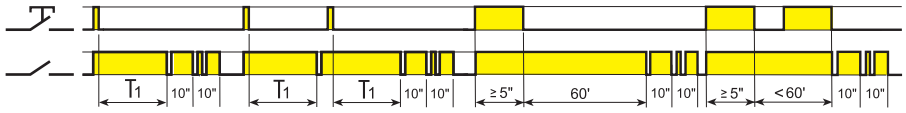	**(MP) schodišťový automat s varováním před vypnutím + funkce pro úklid** Navíc k funkci schodišťového automatu s varováním před vypnutím (BP) je možné stiskem tlačítka ≥ 5 sepnout výstupní kontakt na dobu 60 min. Tuto dobu je možné opětovným stiskem tlačítka na dobu ≥ 5 ukončit.

K

Funkce

Typ	Funkce	
13.21-B000 13.22	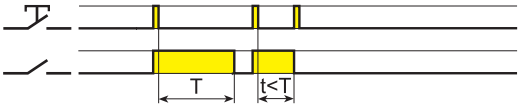	**(IT) Zpožděný návrat s předčasným ukončením** Stiskem tlačítka se sepne výstupní kontakt, po uvolnění tlačítka začne ubíhat nastavená doba. Dalším stiskem tlačítka během ubíhající nastavené doby se tato předčasně ukončí.
	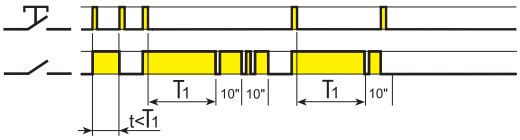	**(IP) Zpožděný návrat s předčasným ukončením a varováním** Stiskem tlačítka se sepne výstupní kontakt, po uvolnění tlačítka začne ubíhat nastavená doba. Po uběhnutí této doby a o 10 s později se dvakrát výstupní kontakt krátce rozepne a po dalších 10 s se rozepne definitivně. Dalším stiskem tlačítka během ubíhající nastavené doby nebo doby varování délky 20 s se funkce předčasně ukončí.
	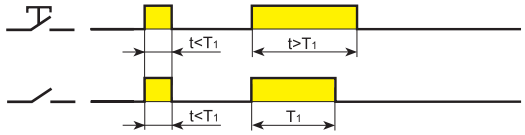	**(FZ) Monostabilní časově závislé relé** Sepnutím spínače se sepne výstupní kontakt, rozepnutím spínače se výstupní kontakt rozepne. Když zůstane spínač sepnutý, rozepne e výstupní kontakt po uběhnutí doby T1.
13.22	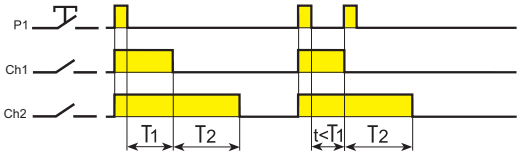	**(VB) Svítidlo v koupelně + ventilátor** Stiskem tlačítka P1 se sepnou oba výstupní kontakty (Ch1 + Ch2). Po uplynutí doby T1 se rozepne kontakt Ch1 a po uplynutí doby T1+T2 se rozepne kontakt Ch2. Dalším stiskem tlačítka během ubíhající doby T1 se tato doba ukončí.
	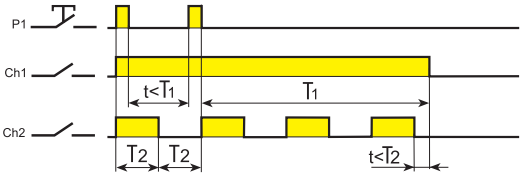	**(CP) Zvonek + svítidlo** Stiskem tlačítka P1 se sepnou oba výstupní kontakty (Ch1 + Ch2). Po uplynutí doby T1 se rozepne kontakt Ch1. Kontakt Ch2 přejde po sepnutí do blikání, dokud neuběhne doba T1. Dalším stiskem tlačítka P1 začne doba T1 znovu ubíhat.
13.S2	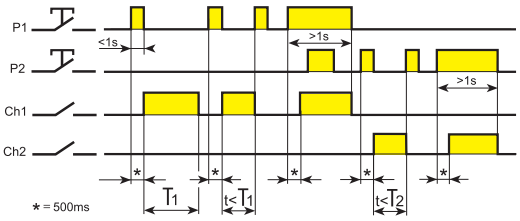	**(TP) Rolety/žaluzie** Stiskem tlačítka P1 pro pohyb"nahoru" (<1 s) se sepne kontakt Ch1 po uběhnutí doby T1. Dalším stiskem tlačítka P1 sekontakt Ch1 ihned rozepne. Při stisku tlačítka P1 na dobu delší 1 s se kontakt Ch1 ihned po uvolnění tlačítka rozepne. Stená funkce platí pro pohyb "dolů" pro kontakt Ch2.

Přepínání

P1 (SET): přechod na následující stav

P2 (RESET): přechod na počáteční stav

Typ	Funkce	Sled kroků			
		1	2	3	4
13.22	02				
	03				
	04				
	05				
	06				
	07				
	08				

K

Schéma připojení (13.01, 13.11, 13.12 a 13.31)

Typ 13.01
Funkce: bistabilní - každým sepnutím tlačítka B1-B2 se postupně sepne a rozepne výstupní kontakt 11-14.

zobrazení stavu
LED červená:
svítí = výstup sepnut

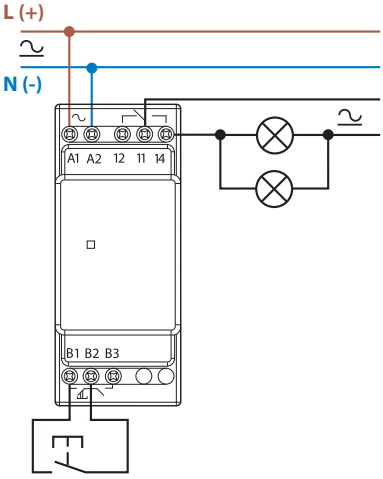

Typ 13.01
Funkce: monostabilní - sepnutím kontaktů B2-B3 se sepne výstupní kontakt 11-14 a tento se rozepne po rozepnutí B2-B3.

zobrazení stavu
LED červená:
svítí = výstup sepnut

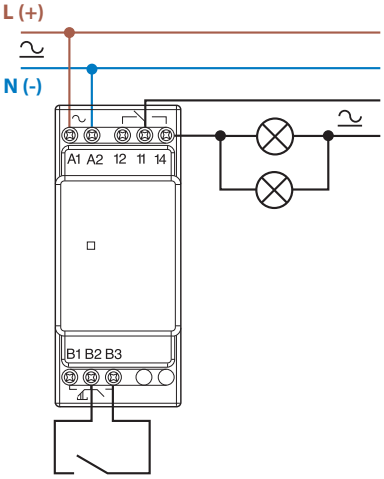

Typ 13.11
Funkce: přivolávací relé s vybavením - pomoc se přivolá sepnutím tlačítka (S) - impulsem 100 ms (max. 10 s), čímž se sepnou kontakty 11-14. Vybavení příjmu se provede sepnutím tlačítka (R). Kontakty 11-14 se rozepnou tlačítkem (R) - impulsem 100 ms (max. 10 s).

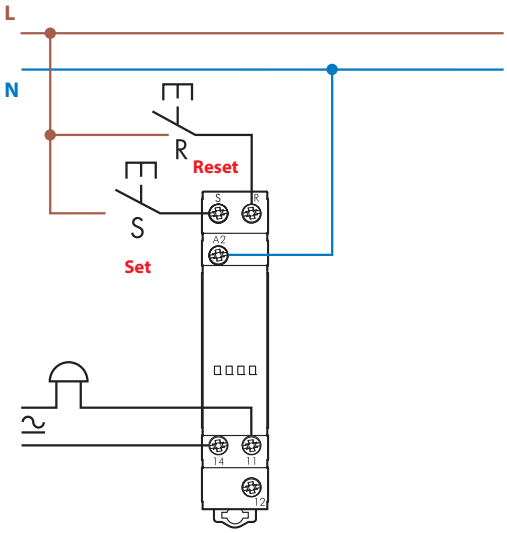

Typ 13.12
Funkce: přivolávací relé s vybavením - pomoc se přivolá sepnutím tlačítka (S) - impulsem 100 ms (max. 10 s), čímž se sepnou kontakty 11-14 a 21-24. Vybavení příjmu se provede sepnutím tlačítka (R). Kontakty 11-14 a 21-24 se rozepnou tlačítkem (R) - impulsem 100 ms (max. 10 s).

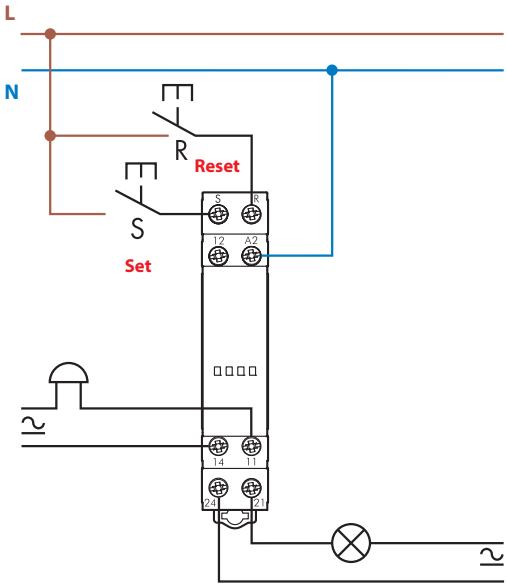

Typ 13.31

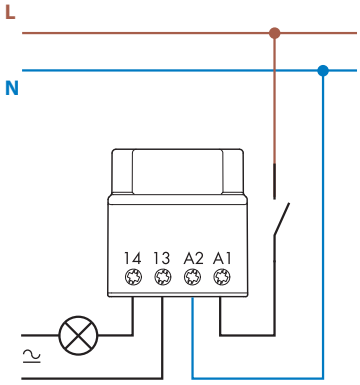

K

Schéma připojení (13.61)

Typ 13.61.8.230
3-vodičové zapojení (tlačítko spíná N)*
zobrazení stavu LED červená:
svítí = výstup sepnut
bliká = výstup rozepnut

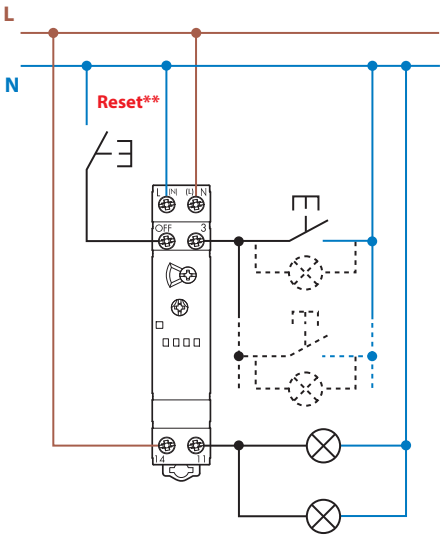

** centrální vypnutí tlačítkem stiskem po dobu > 3 s

max. 10 prosvětlených tlačítek po 1 mA

Typ 13.61.8.230
4-vodičové zapojení (tlačítko spíná L)
zobrazení stavu LED červená:
svítí = výstup sepnut
bliká = výstup rozepnut

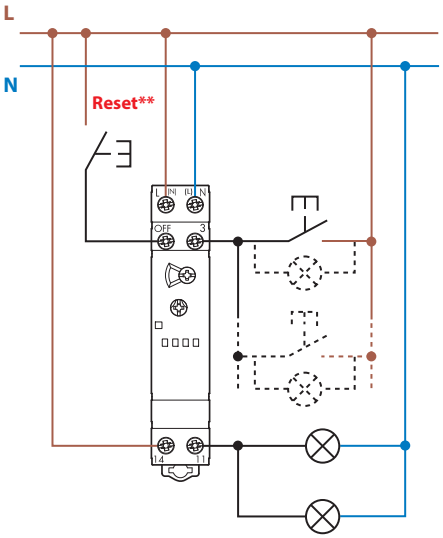

** centrální vypnutí tlačítkem stiskem po dobu > 3 s

max. 10 prosvětlených tlačítek po 1 mA

Typ 13.61.0.024
4-vodičové zapojení (tlačítko spíná L)
zobrazení stavu LED červená:
svítí = výstup sepnut
bliká = výstup rozepnut

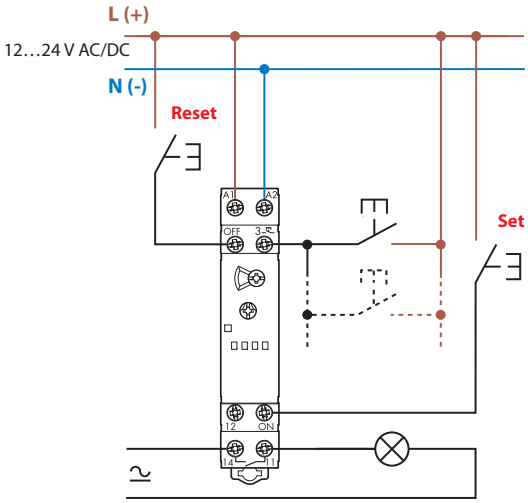

Typ 13.61.8.230 - Příklad paralelního spínání 13.61.8.230 s centrálním vypínačem ve 4-vodičovém zapojení

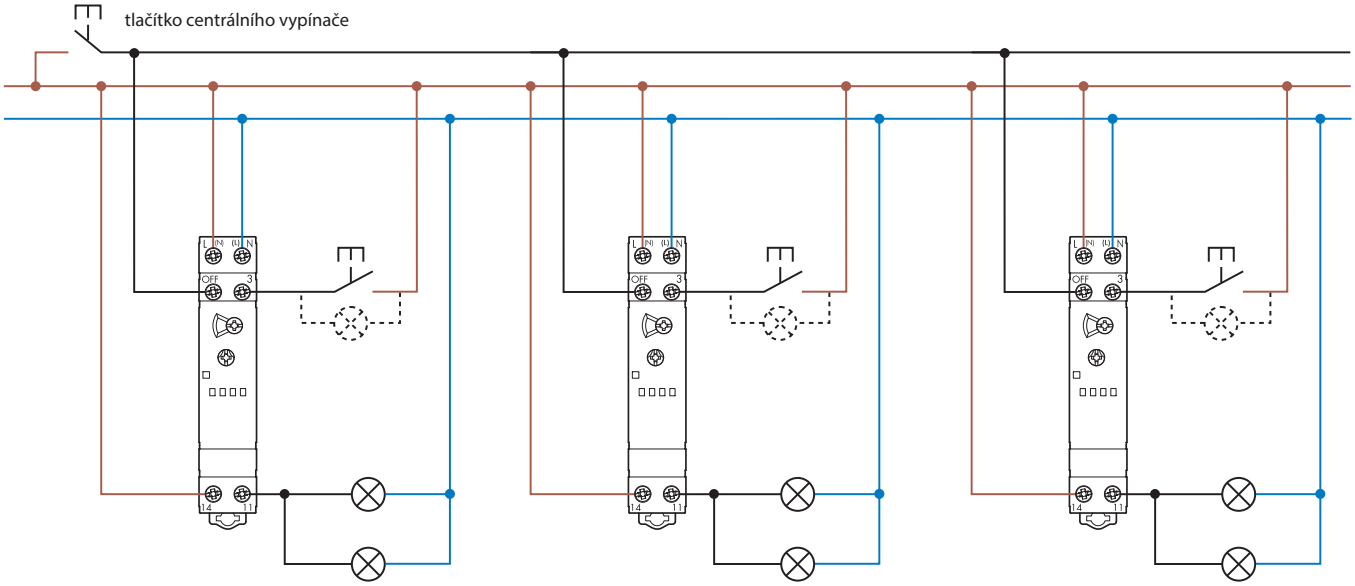

* Poznámka: 3-vodičové připojení není v nových instalacích dovoleno.

Schéma připojení (13.81, 13.91 a 13.21.8.230.B000)

Typ 13.81
3-vodičové zapojení (tlačítko spíná N)*
zobrazení stavu LED červená:
svítí = výstup sepnut
bliká = výstup rozepnut

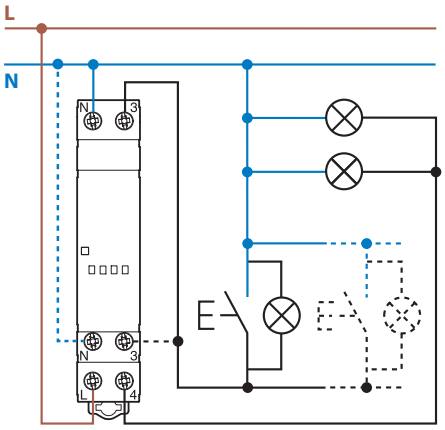

max. 15 prosvětlených tlačítek po 1 mA

Typ 13.81
4-vodičové zapojení (tlačítko spíná L)
zobrazení stavu LED červená:
svítí = výstup sepnut
bliká = výstup rozepnut

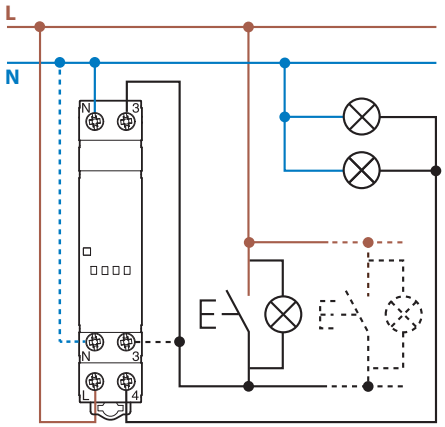

max. 15 prosvětlených tlačítek po 1 mA

Typ 13.91
3-vodičové zapojení (tlačítko spíná N)*

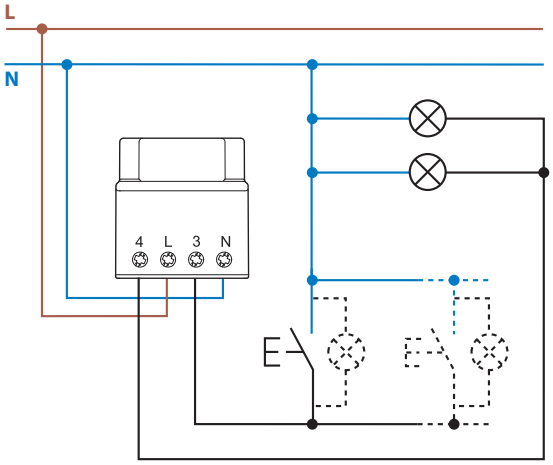

max. 12 prosvětlených tlačítek po 1 mA

Typ 13.91
4-vodičové zapojení (tlačítko spíná L)

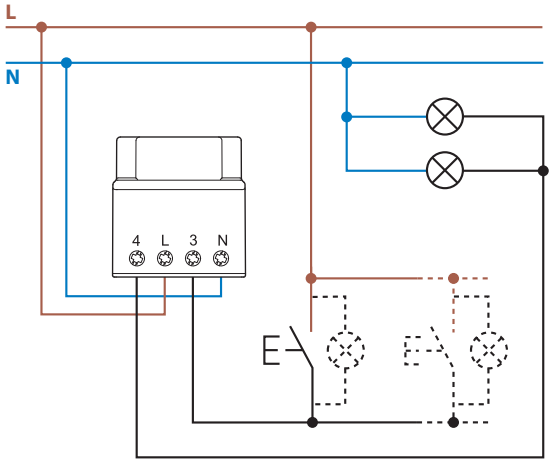

max. 12 prosvětlených tlačítek po 1 mA

Typ 13.21.8.230.B000
4-vodičové zapojení (tlačítko spíná L)*

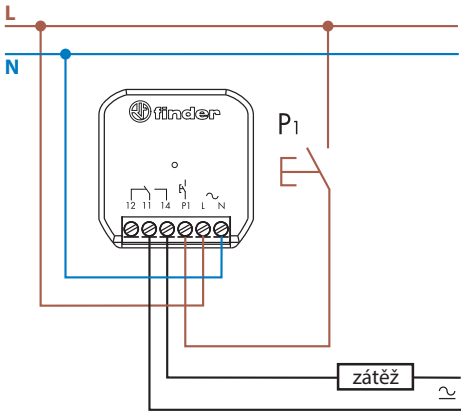

Typ 13.21.8.230.B000
3-vodičové zapojení (tlačítko spíná N)*

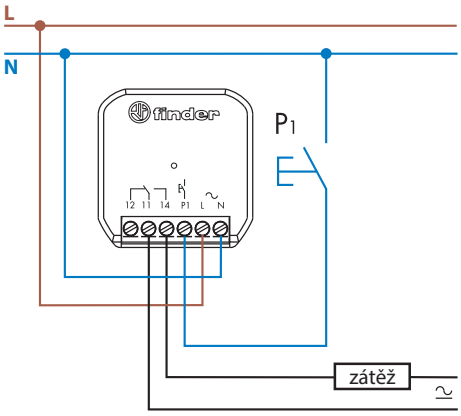

Doporučení: Je-li spotřebič napájen jinou fází než tou, kterou je napájeno YESLY relé, tak se musí příkon svítidel snížit na 50 %.
(Je třeba nastavit funkci "odlišná fáze" v app. Finder YOU.

* Poznámka: 3-vodičové připojení není v nových instalacích dovoleno.

Schéma připojení (13.22, 13.S2 a 13.21)

Typ 13.22
4-vodičové zapojení

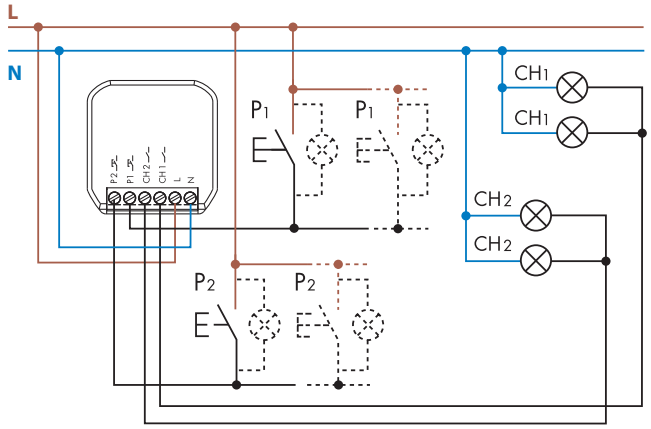

max. 5 prosvětlených tlačítek po 1 mA

Typ 13.S2
4-vodičové zapojení

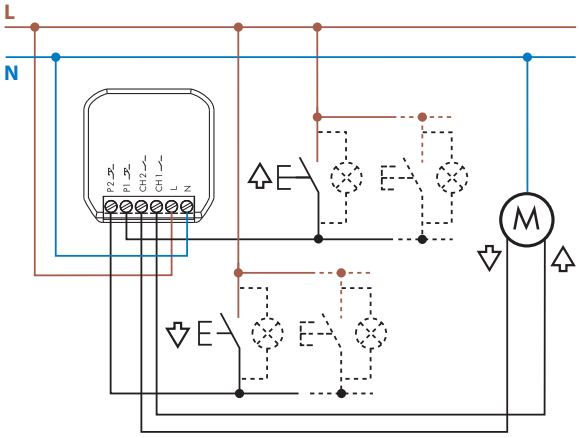

max. 5 prosvětlených tlačítek po 1 mA

Typ 13.21.8.230.S000
Ovládání ventilů 2-, 3- a 4-vodičově nebo přímo

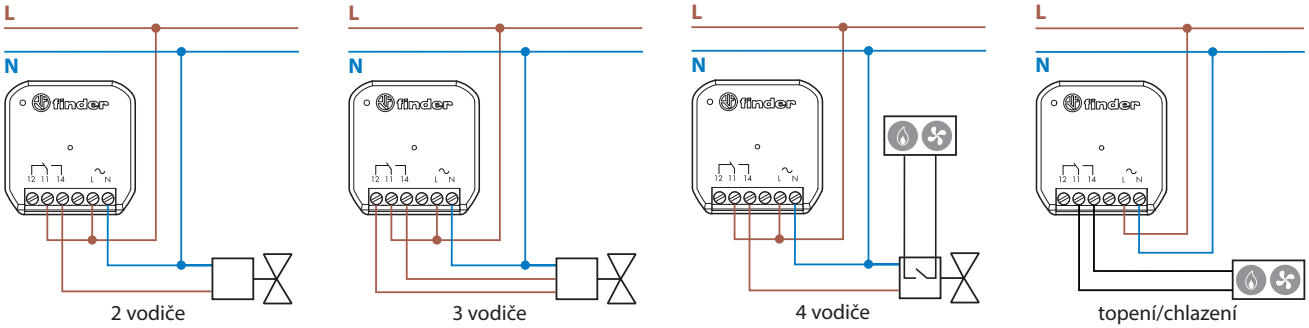

Příklad ovládání 230 V AC magnetických ventilů.Pozor na technická data magnetických ventilů.-

K

Příklady použití

Funkce TP - rolety/žaluzie
Typ 13.S2

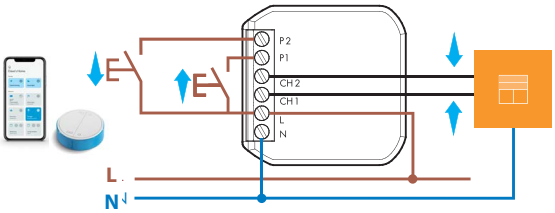

Ch1-P1: Auf
Ch2-P2: Ab

Funkce VB – svtidlo v koupelně + ventilátor
Typ 13.22

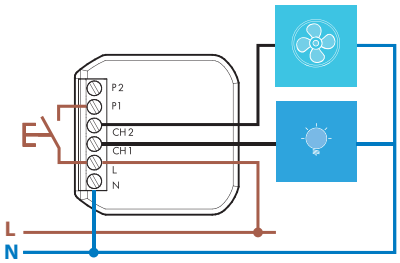

Funkce CP – zvonek + svítidlo
Typ 13.22

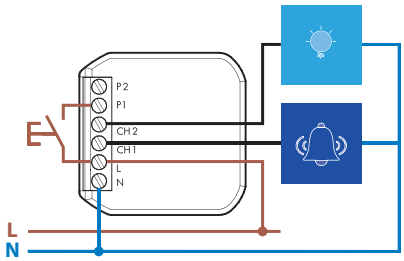

Typ 13.22 - zvláštní funkce RIa - impulsně ovládaný spínač
ideální pro změnu současné instalace s jednoduchými a se schodišťovými křížovými přepínači na inteligentní systém

Chytrý systém může být ovládán vypínači po vodičích, YESLY bezdrátovými tlačítky nebo mobilem.

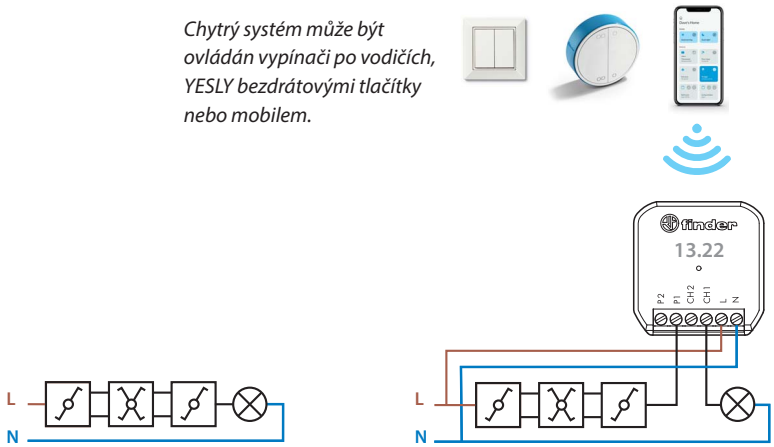

původní instalace *moderní instalace*

K

Příklad použití

Typ 13.21.8.230.B000 - zvláštní funkce RIa - impulsně ovládaný spínač(ovládání vypínačem)
Ideální pro změnu současné instalace s vypínači, přepínači a křížovými přepínači na inteligentní systém. Každou současnou instalaci je možné s minimálními změnami učinit chytrou.

Chytrý systém může být ovládán vypínači po vodičích, YESLY bezdrátovými tlačítky nebo mobilem.

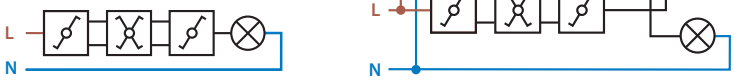

původní instalace *moderní instalace*

Rozměry

Typ 13.01
šroubové svorky

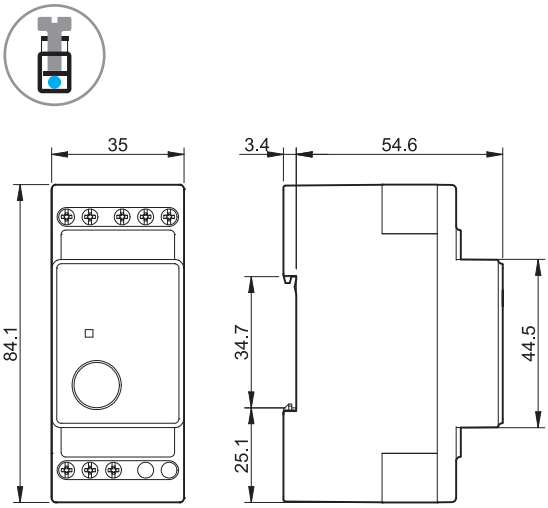

Typ 13.11
šroubové svorky

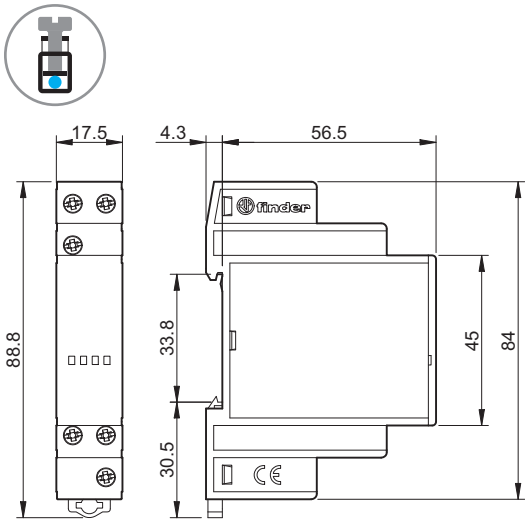

Typ 13.12
šroubové svorky

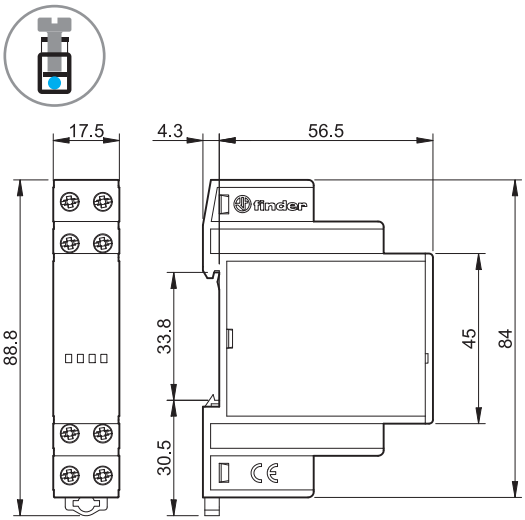

Typ 13.31/13.91
šroubové svorky

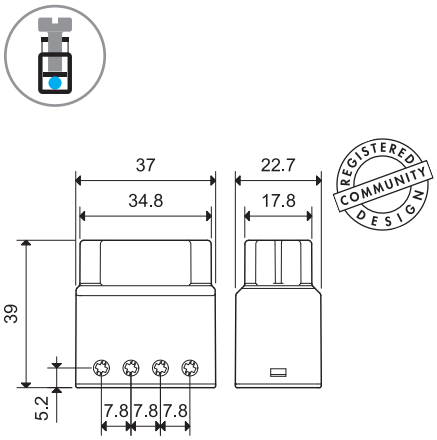

Typ 13.61.0.024.0000
šroubové svorky

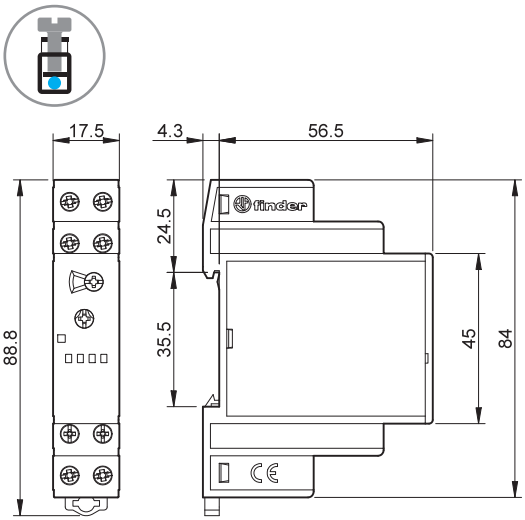

Typ 13.61.8.230.0000
šroubové svorky

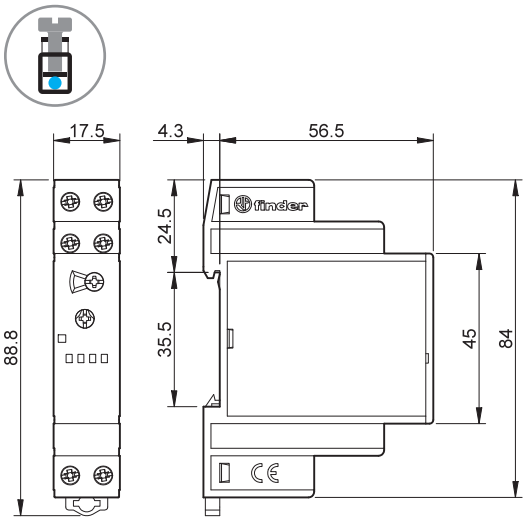

Rozměry

Typ 13.81
šroubové svorky

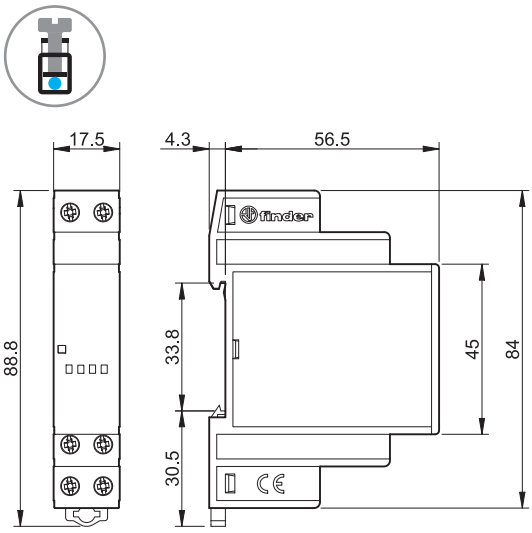

Typ 13.21 / 13.22 / 13.S2
šroubové svorky

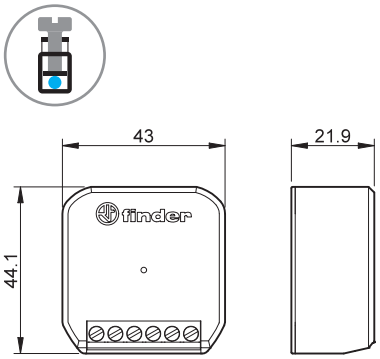

Typ 13.21.8.230.S000
šroubové svorky

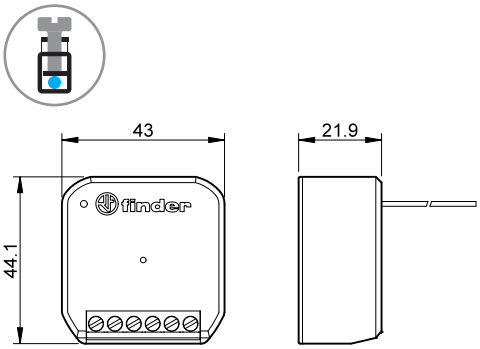

K

Příslušenství

011.01

Adaptér na panel pro 13.01, šířka 35 mm	011.01

020.01

Adaptér na panel pro 13.11, 13.12, 13.61 a 13.81, šířka 17,5 mm	020.01

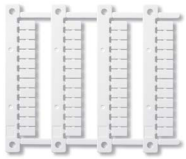

060.48

Popisný štitek-matice, pro 13.11, 13.12, 13.61 a 13.81, bílý, 48 štítků (6 x 12) mm, pro tiskárnu s termálním přenosem	060.48

013.00

Převodník fázového/nulového vodiče pro tlačítko. Použijte převodník ke stávajícímu tlačítku s nulovým vodičem, pokud je třeba instalaci dovybavit, když má tlačítko jen přívod fáze.Tím se vyhnete změnám stávajícího vedení.	013.00

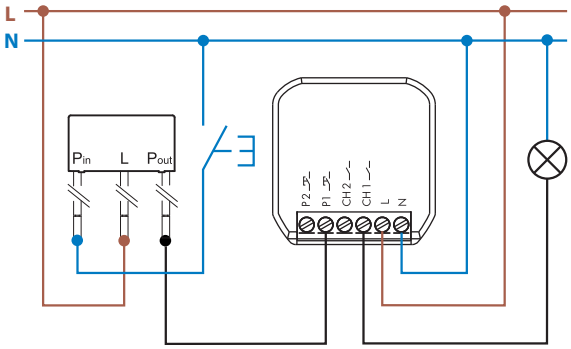

příklad použití s 13.22

013.17

Adaptér na DIN-lištu 35 mm, pro přístroje 13.21, 13.22 a 13.S2 pro montáž do rozvaděče	013.17

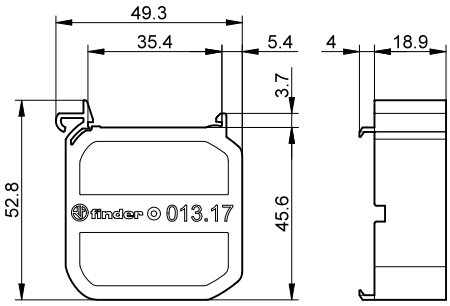

K

pokroková technika,
špičková spolehlivost