List technických údajů

Třmenová příchytka, jednoduchá plastová přítlačná opěrka
Art.-Nr. 1184466

Vhodná pro všechny profilové lišty C se šířkou výřezu 18 mm a 22 mm.
Přítlačná opěrka z polypropylénu, bezhalogenová, světle šedá RAL 7035.

Alu hliník

Dodatkový text k výrobku - upozornení	Třmenové příchytky 2056/U ALU v provedení pro 1 kabel podle VDE 0298-1 jsou vhodné pro samostatnou instalaci jednožilových kabelů třífázového rozvodu, protože nevytváří uzavřený feromagnetický obvod. Je však třeba vzít v úvahu menší mechanickou pevnost hliníkových příchytek v případě zkratu, tzn. zajistit co možná nejmenší vzdálenost mezi příchytkami v podélném směru a dbát na dostatečné postranní vzdálenosti mezi kabely.

Kmenová data

Č. výr.	1184466
Typ	2056U 40 ALU
Označení 1	Třmenová příchytka
Rozměr	34-40mm
Materiál	Hliník
Zkratka materiálu	Alu
Nejmenší prodejní množství	50,00 kus
Hmotnost	2,80 kg/100 ks

List technických údajů

Třmenová příchytka, jednoduchá plastová přítlačná opěrka
Art.-Nr. 1184466

Technické údaje

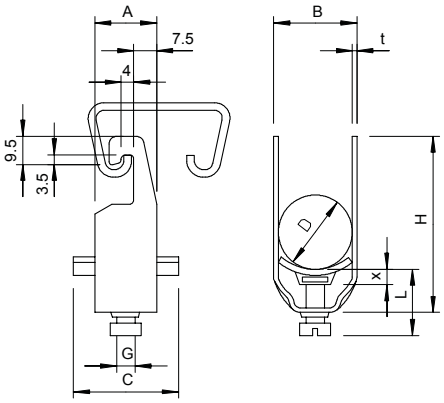

Rozměr AAW	20,00 mm
Rozměr B	45,00 mm
Rozměr C	34 mm
Rozměr G	M8
Rozměr H	73,00 mm
Rozměr L	37,50 mm
Rozměr t	2,00 mm
Rozměr x	5,50 mm
Počet kabelů/trubek	1,00
Max. utahovací moment	2,00 Nm
pro 1 kabel H	73,00 mm
pro 1 kabel L	37,50 mm
pro průměr trubky	40 mm
pro lištu s šířkou výřezu	18,00 - 22,00 mm
Bez obsahu halogenů	☑
S plastovou opěrkou	☑
S kovovou opěrkou	☐
Způsob montáže	Profilová lišta
Nárazuvzdorný	☐
Rozsah upínání D	34,00 - 40,00 mm
Dodatek – povrch	neošetřeno
Dodatek – materiál	Hliník