## Prázdná skříň

### FP 0231

- Vnitřní rozměry š 216 x v 306 x h 140 mm
- uzávěr dveří s ovládáním nástrojem
- se sadou krycích desek

IP 66

- max. vestavná hloubka při zabudované montážní desce 136 mm,při zabudované nosné liště 125 mm
- s neprůhlednými dveřmi
- velikost skříňě 2
- plombování dveří objednat separátně
- nosné lišty, montážní desky nebo krycí desky na objednávku
- spojka skříně: 4 ks
- montážní příruby na objednávku
- materiál: PC (polykarbonát)
- třída ochrany: II
- barevný odstín: šedá, RAL 7035

| | |
|---|---|
| šířka | 276 mm |
| výška | 366 mm |
| hloubka | 163 mm |
| hmotnost | 2,738 kg |

## Výkresy

rozměrový výkres

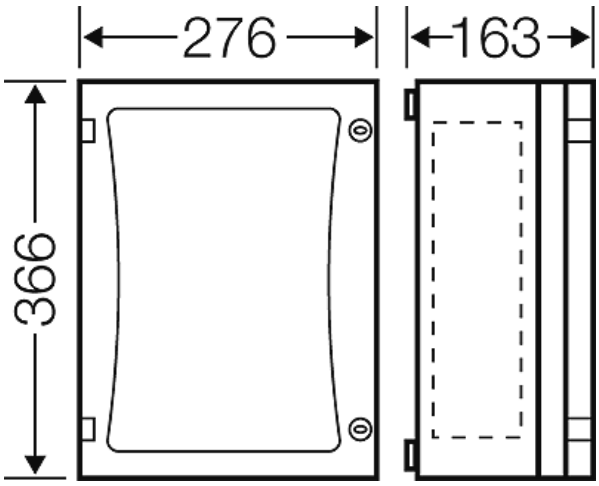




Hensel, s.r.o. * Bezděkov 1386 * 413 01 Roudnice nad Labem * Česká republika * Telefon: +420 416 828 300 * Telefax: +420 416 828 333 * Data: September 21. 2021

## Prázdná skříň

### FP 0231

- Vnitřní rozměry š 216 x v 306 x h 140 mm
- uzávěr dveří s ovládáním nástrojem
- se sadou krycích desek

IP 66

detailní rozměry

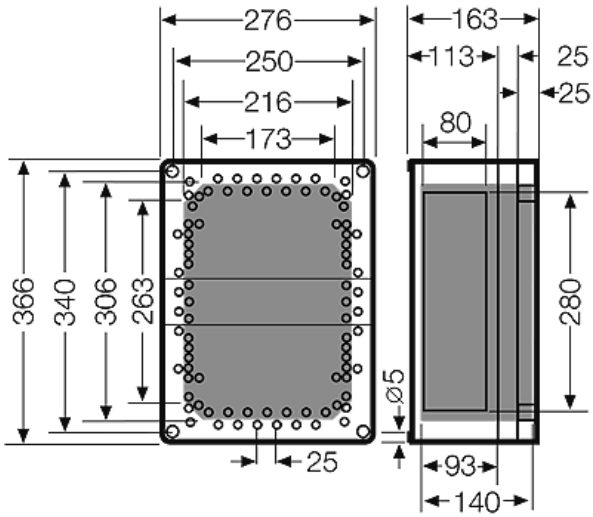


stěny rozvodnice

## provozní podmínky a prostředí, vlastnosti materiálu

| | |
|---|---|
| Oblast použití | Určeno do vnitřních prostor a pro instalaci v chráněném venkovním prostředí, chráněnou proti povětrnostním vlivům<br>Je však třeba zohlednit působení klimatických vlivů na instalované přístroje, například vysokou nebo nízkou okolní teplotu nebo tvorbu kondenzátu, viz technické informace |
| Teplota prostředí | Nejvyšší hodnota + 70 °C<br>Nejnižší hodnota - 25 °C |
| Požární ochrana při vnitřní závadě | Požadavky na elektrické přístroje podle norem a příslušných zákonů platných pro provozní vybavení.<br>Minimální požadavky<br>- zkouška žhavou smyčkou dle IEC 60695-2-11:<br>- 650° C pro skříně a kabelové vývodky<br>- 850° C pro vodivé části |
| Požární odolnost | Zkouška žhavou smyčkou dle IEC 60695-2-11: 960 °C<br>UL Subject 94: V-2<br>těžce vznětlivý<br>samozhášivý |
| Stupeň ochrany před mechanickým poškozením | IK08 (5 Joule) |
| toxicita | bezhalogenový<br>bez obsahu silikonu<br>„Bezhalogenový“ v souladu se zkouškou kabelů a izolovaných vedení - koroze vlivem plynů vznikajících při hoření - dle IEC 60754-2 |
| Poznámka | Doplňující informace pro montáž ve venkovním prostředí: - Pro dodržení maximální přípustné teploty okolního prostředí zabudovaných částí a pro zamezení tvorby kondenzátu jsou nutná dodatečná opatření, jako např. odvětrávání či vytápění.<br>Vlastnosti materiálu viz Technické informace |



Hensel, s.r.o. * Bezděkov 1386 * 413 01 Roudnice nad Labem * Česká republika * Telefon: +420 416 828 300 * Telefax: +420 416 828 333 * Data: September 21. 2021