PD4-S-DAA4G-SM

92759 EAN: 4007529927593

DAA4G – podřízený PIR detektor přítomnosti s 360° snímacím úhlem a dosahem až Ø24 m (450 m²)

Objednací údaje

Označení	Barva	Č. zboží
PD4-S-DAA4G-SM	bílá	92759

Příslušenství

Označení	Barva	Č. zboží
drátěný koš BSK (Ø 200 x 90 mm)	bílá	92199
drátěný koš BSK (Ø 164 x 143 mm)	bílá	92467
nástěnný držák PD4-SM	bílá	92441
krycí lamela PD4	průhledný	92313
Sada pro montáž kyvadla PD2/3/4 SM	černá barva	93193
Sada pro montáž kyvadla PD2/3/4 SM	bílá	93179

Technické údaje

Napětí:	22 V DC přes sběrnici DALI
Rozměry:	Ø 103 x 76 mm
Detekční rozsah:	vodorovný 360° (stropní montáž)
Dosah:	max. Ø 24 m křížem max. Ø 8 m přímo max. Ø 6.4 m sedící
Sledovaná oblast (pohyb křížem):	450 m² / 2.5 m montážní výška
Montážní výška min./max./doporučená:	2 m / 10 m / 2.5 m
Stupeň krytí:	IP54 / třída II
Odolnost vůči rázu:	IK04
Okolní teplota:	-25 °C až +50 °C
Bydlení:	obal UV a nárazuvzdorný polykarbonát
Barva materiál:	bílá mat, podobný RAL9010
až 4 přístroje Slave v kombinaci s jednou PD4-M-DAA4G	

Informace o produktu

Přístroj Slave zvláště pro DALI kompaktní systém PD4-M-DAA4G

Pro rozšíření detekčního rozsahu přístroje master PD4-M-DAA4G / PD4-M-HCL

Spínací impuls k Detektor Master při rozpoznaném pohybu nezávisle na jasu okolí

Automatický testovací režim přes přístroj master.

Plug & Play – nevyžaduje se žádná parametrizace.

Jednoduchá montáž.

Verze montáže na falešný strop nebo povrch dostupná.

příklady použití:
konferenční místnosti, třídy/seminární místnosti

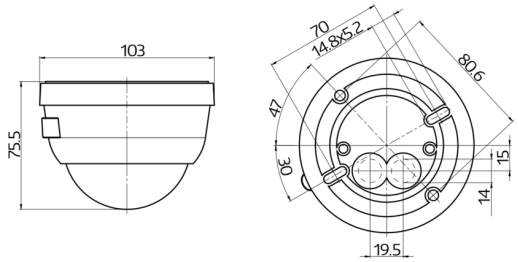
103
75.5
70
14.8x5.2
80.6
47
30
15
14
19.5

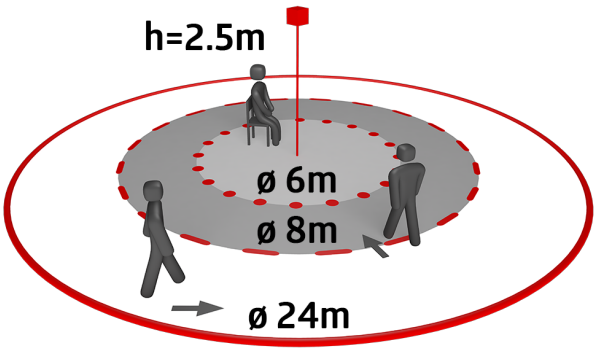
h=2.5m
ø 6m
ø 8m
ø 24m

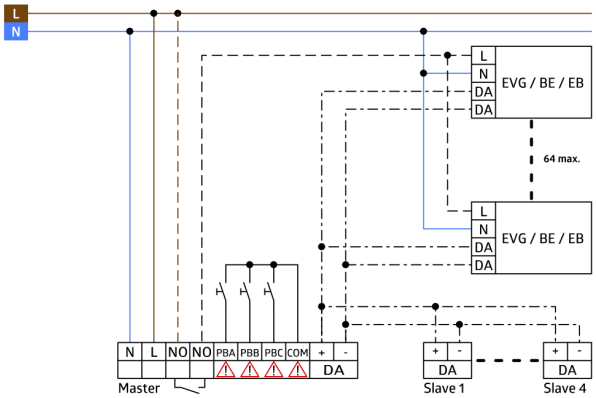
L
N
EVG / BE / EB
L
N
DA
DA
64 max.
EVG / BE / EB
N
L
NO
NO
PBA
PBB
PBC
COM
+
-
DA
Master
Slave 1
Slave 4

Příslušenství

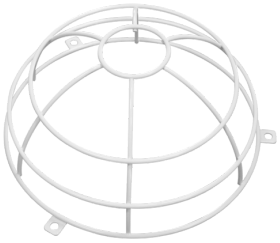

drátěný koš BSK (Ø 200 x 90 mm)
Č. zboží: 92199

Rozměry: Ø 200 x 90 mm
Odolnost vůči rázu: IK09
Bydlení: lakovaný ocelový koš

drátěný koš BSK (Ø 164 x 143 mm)
Č. zboží: 92467

Rozměry: Ø 164 x 143 mm
Odolnost vůči rázu: IK09
Bydlení: lakovaný ocelový koš

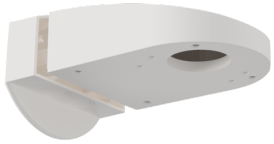

nástěnný držák PD4-SM
Č. zboží: 92441

Rozměry: 130 x 100 x 53 mm
Bydlení: obal UV a nárazuvzdorný polykarbonát
Barva materiál: bílá

krycí lamela PD4
Č. zboží: 92313

Bydlení: obal UV a nárazuvzdorný polykarbonát
Barva materiál: průhledný

Sada pro montáž kyvadla PD2/3/4 SM
Č. zboží: 93193

Rozměry: 1 : Ø 113 x 79 mm, 2 : Ø 113 x 34 mm
Bydlení: obal UV a nárazuvzdorný polykarbonát
Barva materiál: černá barva, podobný RAL9005

Sada pro montáž kyvadla PD2/3/4 SM
Č. zboží: 93179

Rozměry: 1 : Ø 113 x 79 mm, 2 : Ø 113 x 34 mm
Bydlení: obal UV a nárazuvzdorný polykarbonát
Barva materiál: bílá, podobný RAL9010