SKY-8

LOW IMPEDANCE CEILING LOUDSPEAKER

ALTAVOZ DE TECHO DE BAJA IMPEDANCIA
HAUT-PARLEUR DE PLAFOND À BASSE IMPÉDANCE
COLUNA DE TETO DE BAIXA IMPEDÂNCIA

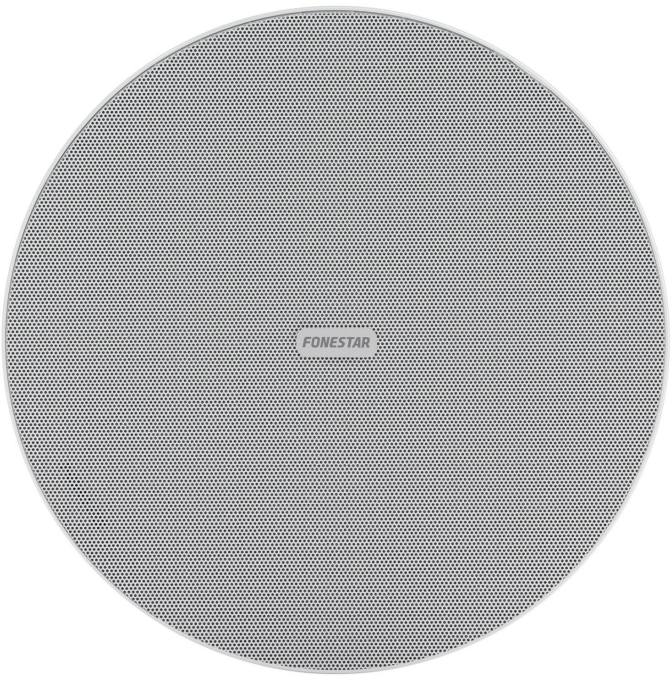

INSTRUCTION MANUAL/MANUAL DE USUARIO/
MODE D'EMPLOI/MANUAL DE INSTRUÇÕES

FONESTAR

DESCRIPTION/DESCRIPCIÓN/DESCRIPTION/DESCRIÇÃO

EN

- Low impedance ceiling loudspeaker
- Low profile frameless grille, built from rust-resistant aluminium. Detachable, lockable by turning. The logo can be removed, and the grille painted
- High conductivity TAP-LOCK quick-connect terminals
- Anti-drop system for installation assistance
- Hook for safety cable
- Stable fixing ceiling brackets by means of a worm screw

ES

- Altavoz de techo de baja impedancia
- Rejilla sin marco y perfil bajo, construida en aluminio resistente a la oxidación. Desmontable, bloqueable mediante giro. Se puede quitar el logo y pintar
- Terminales TAP-LOCK de conexión rápida y gran conductividad
- Sistema anticaída para ayuda en la instalación
- Gancho para cable de seguridad
- Soportes de sujeción al techo estables, mediante tornillo sin fin

FR

- Haut-parleur de plafond à basse impédance
- Grille sans cadre, à profil bas, en aluminium résistant à la rouille. Amovible, verrouillable par rotation. Le logo peut être retiré et peint
- Bornes TAP-LOCK à connexion rapide et haute conductivité
- Système anti-chute pour faciliter l'installation
- Crochet pour câble de sécurité
- Supports de plafond stables à vis sans fin

PT

- Coluna de teto de baixa impedância
- Grelha sem moldura e de perfil baixo, produzida em alumínio resistente à oxidação. Desmontável, bloqueável por rotação. É possível remover o logo e pintar
- Terminais TAP-LOCK de ligação rápida e grande condutividade
- Sistema antiqueda para ajudar na instalação
- Gancho para cabo de segurança
- Suportes estáveis de fixação ao teto, através de parafuso sem fim

IMPORTANT

For proper functioning and performance, use appropriate power, impedance and frequency limits. Before connecting to other equipment, take into account the necessary conditions for a LOW IMPEDANCE installation. Further information can be found at:
fonestar.com/downloads/install_fonestar_en.pdf

IMPORTANTE

Para un correcto funcionamiento y aprovechamiento de las prestaciones del equipo utilice la potencia, impedancia y límites de frecuencia adecuados. Antes de proceder a la conexión con otros equipos tenga en cuenta las condiciones necesarias en una instalación de BAJA IMPEDANCIA.
Puede encontrar más información en:
fonestar.com/downloads/install_fonestar_es.pdf

IMPORTANT

Pour le fonctionnement correct et l'utilisation et exploitation des prestations de l'appareil, utilisez la puissance, impédance et limites de fréquences adéquats. Avant de procéder à la connexion avec d'autres appareils, prenez en compte les conditions nécéssaires pour une installation de BASSE IMPÉDANCE. Vous pouvez trouver plus d'informations sur la:
fonestar.com/downloads/install_fonestar_fr.pdf

IMPORTANTE

Para o correto funcionamento e aproveitamento das funcionalidades do equipamento, utilize a potência, impedância e limites de frequência adequados. Antes de fazer a ligação com outros equipamentos, tenha em atenção as condições necessárias para uma instalação de BAIXA IMPEDÂNCIA. Poderá encontrar mais informação em:
fonestar.com/downloads/install_fonestar_pt.pdf

CONNECTION EXAMPLE/EJEMPLO DE CONEXIÓN/ EXEMPLE DE CONNEXION/EXEMPLO DE LIGAÇÃO

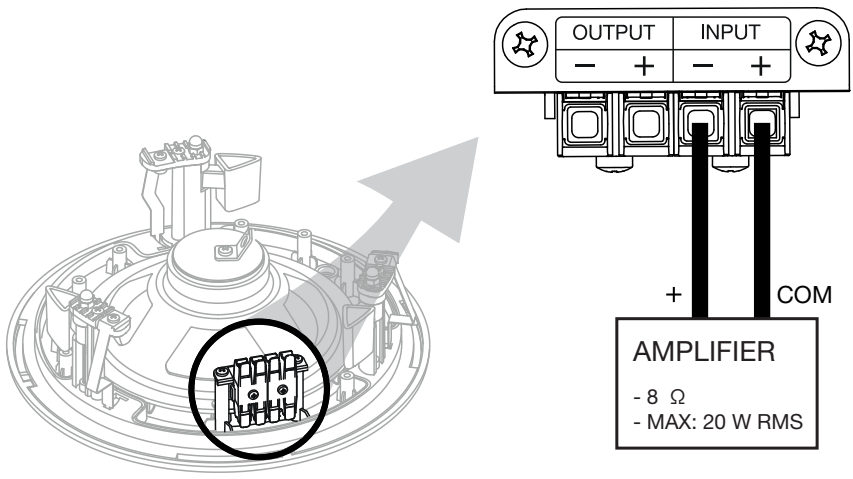

INSTALLATION/INSTALACIÓN/INSTALLATIONS/INSTALAÇÃO

1

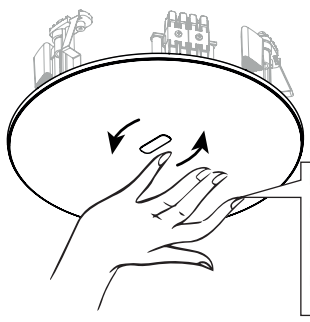

EN Remove the grille: place the palm of your hand on the grille and turn it anti-clockwise
ES Extraiga la rejilla: apoye la palma de la mano y gírela en el sentido contrario a las agujas del reloj
FR Retirer la grille : placer la paume de la main sur la grille et la tourner dans le sens inverse des aiguilles d'une montre
PT Retirar a grelha: colocar a palma da mão na grelha e rodá-la no sentido contrário ao dos ponteiros do relógio

2

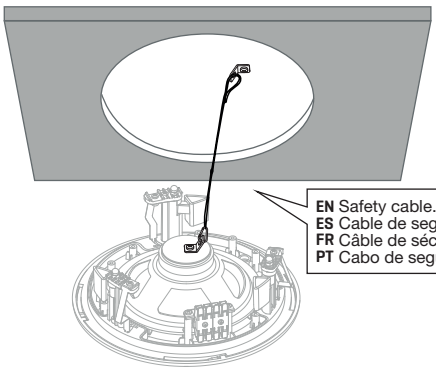

EN Safety cable. Not included
ES Cable de seguridad. No incluido
FR Câble de sécurité. Non inclus
PT Cabo de segurança. Não incluído

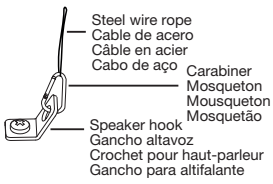

3

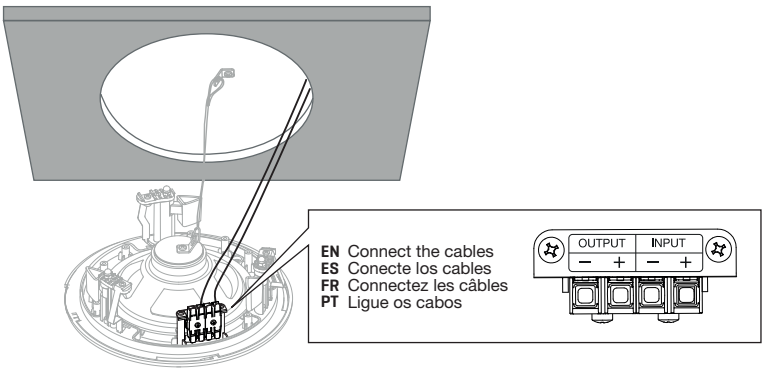

TAP-LOCK CONNECTOR

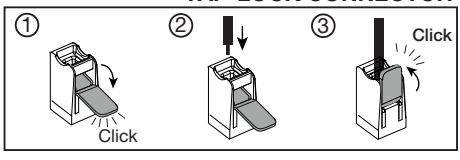

4

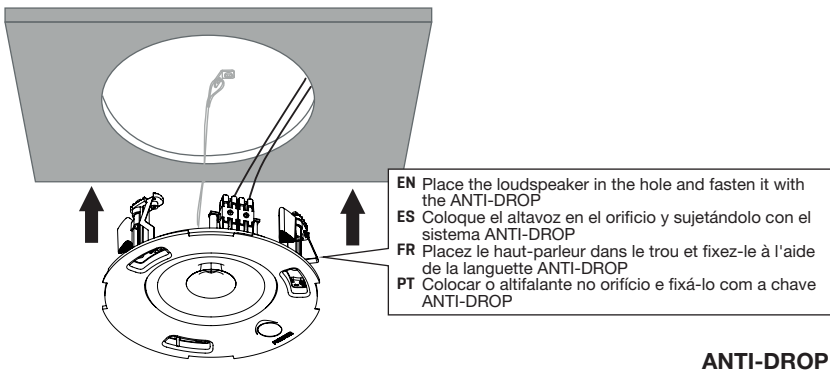

ANTI-DROP SYSTEM

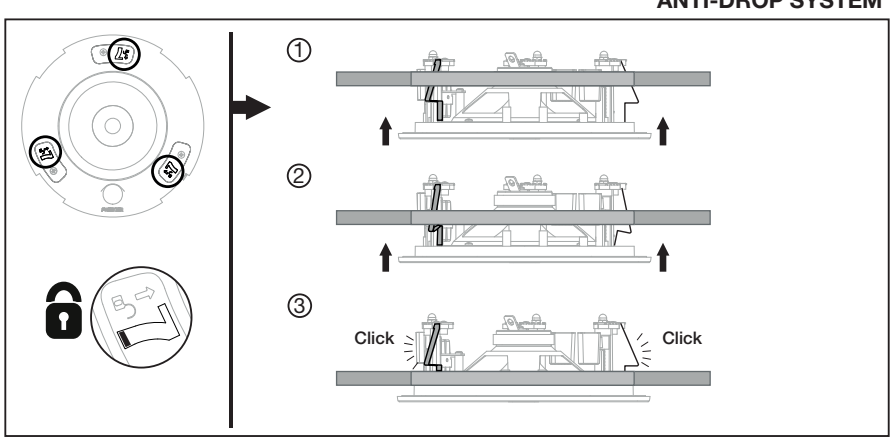

5

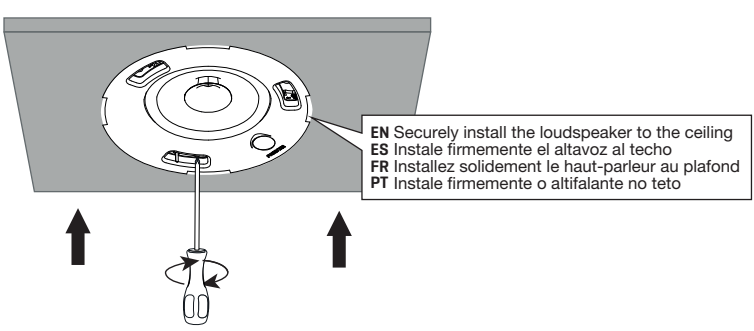

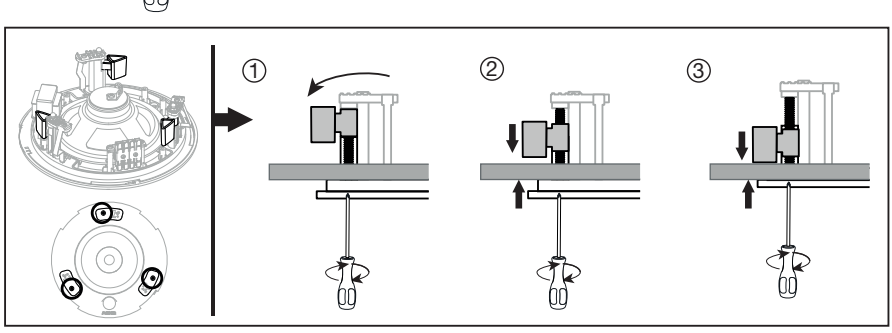

6

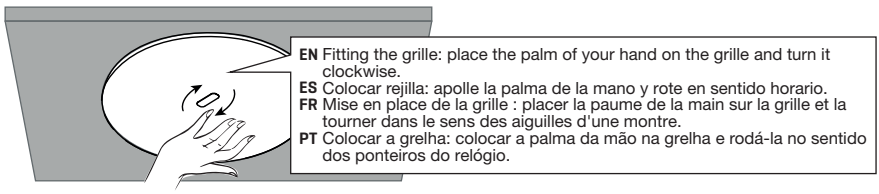

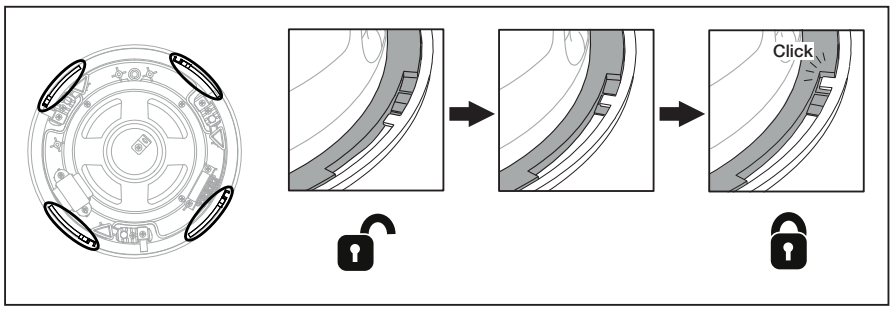

7 REMOVE/EXTRAER/EXTRAIRE/EXTRAIR

7a REMOVE GRID/EXTRAER REJILLA/RETIRER LA GRILLE/REMOVER A GRELHA

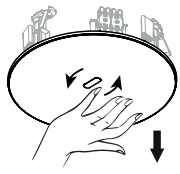

7b DETACH THE SPEAKER FROM THE CEILING/SOLTAR ALTAVOZ DEL TECHO DÉTACHEZ LE HAUT-PARLEUR DU PLAFOND/RETIRAR O ALTIFALANTE DO TECTO

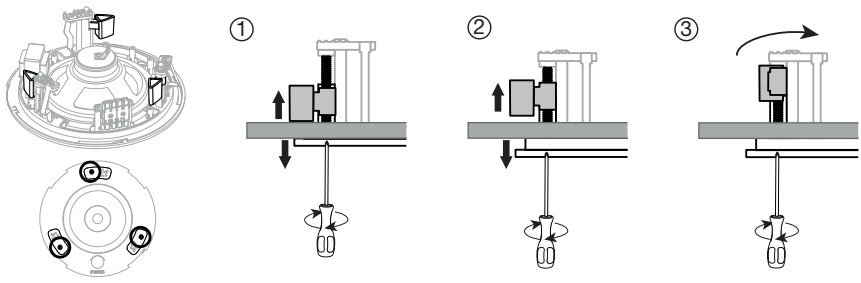

7c UNBLOCK ANTI-DROP SYSTEM AND REMOVE LOUDSPEAKER DESBLOQUEAR SISTEMA SISTEMA ANTI-DROP Y EXTRAER ALTAVOZ DÉBLOQUER LE SYSTÈME ANTI-CHUTE ET RETIRER LE HAUT-PARLEUR DESBLOQUEAR O SISTEMA ANTI-QUEDA E RETIRAR O ALTIFALANTE

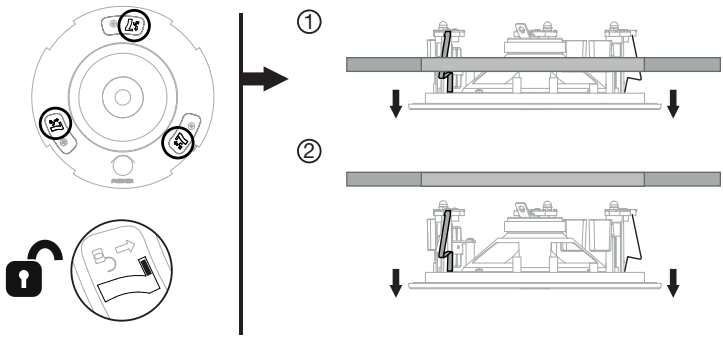

TECHNICAL SPECIFICATIONS/ESPECIFICACIONES TÉCNICAS/ SPÉCIFICATIONS TECHNIQUES/ESPECIFICAÇÕES TÉCNICAS

EN

POWER:	20 W RMS, 27 W MAX
SPEAKER:	8” polypropylene double cone diaphragm
RESPONSE:	55-18,000 Hz @ -10 dB, 85-7,500 Hz @ -3 dB
IMPEDANCE:	8 Ω
SENSITIVITY:	88 dB @ 1 W/1 m
SOUND PRESSURE:	97 dB @ max. W/1m Continuous, 100 dB @ max. W/1m Peak
DISPERSION:	H/V (-6 dB): 150º@500 Hz, 150º@1 kHz, 90º@2 kHz, 60º@4 kHz
MATERIAL:	ABS (UV resistant), Liquid coated aluminium grille
CONNECTORS:	High conductivity quick-connect terminals For 0.4 ~ 4 mm^2 cross-section cable
TEMPERATURE OF OPERATION:	5ºC ~ 40°C
STORAGE TEMPERATURE:	2ºC ~ 50°C
MAXIMUM HUMIDITY:	90%
DIMENSIONS:	Total loudspeaker: 295 mm Ø x 103 mm high Grille profile: 5 mm Recess height: 98 mm Installation hole: 273 mm Ø Maximum ceiling thickness: 30 mm
ACCESSORIES:	Installation template

ES

POTENCIA:	20 W RMS, 27 W MAX
ALTAVOZ:	Diafragma doble cono de polipropileno 8”
RESPUESTA:	55-18.000 Hz @ -10 dB, 85-7.500 Hz @ -3 dB
IMPEDANCIA:	8 Ω
SENSIBILIDAD:	88 dB @ 1 W/1 m
PRESIÓN ACÚSTICA:	97 dB @ max. W/1m Continuo, 100 dB @ max. W/1m Pico
ÁNGULO DE COBERTURA:	H/V (-6 dB): 150º@500 Hz, 150º@1 kHz, 90º@2 kHz, 60º@4 kHz
MATERIAL:	ABS (Resistencia UV), Rejilla de aluminio con pintura líquida
CONECTORES:	Terminales de conexión rápida y gran conductividad Para cable 0’4 ~ 4 mm^2 de sección
TEMPERATURA DE TRABAJO:	5ºC ~ 40°C
TEMPERATURA DE ALMACENAMIENTO:	2ºC ~ 50°C
HUMEDAD MÁXIMA:	90%
MEDIDAS:	Altavoz total: 295 mm Ø x 103 mm altura Perfil de rejilla: 5 mm Altura de encastre: 98 mm Orificio de instalación: 273 mm Ø Máximo grosor de techo: 30 mm
ACCESORIOS:	Plantilla de instalación

FR

PUISSANCE :	20 W RMS, 27 W MAX
HAUT-PARLEUR:	Diaphragme double cône en polypropylène 8”
RÉPONSE :	55-18.000 Hz @ -10 dB, 85-7.500 Hz @ -3 dB
IMPÉDANCE :	8 Ω
SENSIBILITÉ :	88 dB @ 1 W/1 m
PRESSION SONORE :	97 dB @ max. W/1m Continu, 100 dB @ max. W/1m Crête
ANGLE COUVERT :	H/V (-6 dB): 150º@500 Hz, 150º@1 kHz, 90º@2 kHz, 60º@4 kHz
MATÉRIEL :	ABS (résistant aux UV), Grille en aluminium avec revêtement liquide
CONNECTEURS :	Bornes de connexion rapide et hautement conductrices Pour une section de câble de 0’4 ~ 4 mm^2.
TEMPÉRATURE DE TRAVAIL :	5ºC ~ 40°C
TEMPÉRATURE DE STOCKAGE :	2ºC ~ 50°C
HUMIDITÉ MAXIMALE :	90%
DIMENSIONS :	Haut-parleur total : 295 mm Ø x 103 mm de haut Profil de la grille : 5 mm Hauteur encastrement : 98 mm Orifice d’installation : 273 mm Ø Épaisseur maximale du plafond : 30 mm
ACCÉSSOIRES :	Modèle d’installation

PT

POTÊNCIA:	20 W RMS, 27 W MAX
ALTIFALANTE:	Diafragma de cone duplo de polipropileno 8”
RESPOSTA:	55-18.000 Hz @ -10 dB, 85-7.500 Hz @ -3 dB
IMPEDÂNCIA:	8 Ω
SENSIBILIDADE:	88 dB @ 1 W/1 m
PRESSÃO ACÚSTICA:	97 dB @ max. W/1m Contínuo, 100 dB @ max. W/1m Pico
ÂNGULO DE COBERTURA:	H/V (-6 dB): 150º@500 Hz, 150º@1 kHz, 90º@2 kHz, 60º@4 kHz
MATERIAL:	ABS (Resistência UV), Grelha de alumínio com pintura líquida
CONETORES:	Terminais de ligação rápida e grande condutividade Para cabo de 0,4 - 4 mm^2 de secção
TEMPERATURA DE FUNCIONAMENTO:	5ºC ~ 40°C
TEMPERATURA DE ARMAZENAMENTO:	2ºC ~ 50°C
HUMIDADE MÁXIMA:	90%
MEDIDAS:	Coluna total: 295 mm Ø x 103 mm altura Perfil de grelha: 5 mm Altura de encaixe: 98 mm Orifício de instalação: 273 mm Ø Máxima espessura de teto: 30 mm
ACESSÓRIOS:	Esquema de instalação