Technický list

Specifikace

Stykač Easy TeSys, 3P, AC-3, 6A, 110V AC cívka, 50Hz, 1V

LC1E0601F5

Základní popis

řada	Easy TeSys
výrobková řada	Easy TeSys Control
typ produktu nebo součásti	Stykač
označení přístroje	LC1E
použití stykače	Ovládání motoru Odporová zátěž
kategorie použití	AC-3 AC-3e AC-1
popis pólů	3P
[Ue] jmenovité pracovní napětí	Výkonový obvod: <= 690 V AC 50/60 Hz
[Ie] jmenovitý pracovní proud	6 A (at <55 °C) at <= 440 V AC AC-3 for výkonový obvod 6 A (at <55 °C) at <= 440 V AC AC-3e for výkonový obvod 20 A (at <55 °C) at <= 440 V AC AC-1 for výkonový obvod
[Uc] control circuit voltage	110 V AC 50 Hz

Doplňky

výkon motoru (kW)	1,1 kW at 220...230 V AC 50/60 Hz 2,2 kW at 380...400 V 2,2 kW at 415 V 2,2 kW at 440 V 3 kW at 500 V 3 kW at 660...690 V
složení kontaktů	3 Z
[Ith] jmenovitý tepelný proud	20 A (at 55 °C) for výkonový obvod
Irms jmen.zapínací proud	60 A at 440 V AC for výkonový obvod conforming to IEC 60947-4-1
jmenovitá vypínací schopnost	48 A at 440 V for výkonový obvod conforming to IEC 60947
[Icw] jmenovitý krátkodobý výdržný proud	80 A 40 °C - 10 s for výkonový obvod 45 A 40 °C - 60 s for výkonový obvod 20 A 40 °C - 600 s for výkonový obvod
jmenovitý proud pojistky	10 A gG at <= 690 V coordination typ 1 for ovládací obvod conforming to IEC 60947-5-1 12 A gG at <= 690 V coordination typ 1 for výkonový obvod
průměrná impedance	2,5 mΩ - Ith 20 A 50 Hz for výkonový obvod
ztrátový výkon na pól	0,09 W AC-3 1 W AC-1
[Ui] jmenovité izolační napětí	690 V podle IEC 60947-4-1
kategorie přepětí	III
stupeň znečištění	3

Právní omezení: Tato dokumentace není určena jako náhrada a nesmí se používat k určení vhodnosti nebo spolehlivosti těchto produktů pro specifické uživatelské aplikace.

[Uimp] jmenovité impulzní výdržné napětí	6 kV cívka nepřipojena k silovému obvodu podle IEC 60947
mechanická životnost	10000000 cykly
elektrická životnost	1400000 cykly AC-3 150000 cykly AC-1
typ ovládacího obvodu	AC při 50 Hz
meze napětí ovl. obvodu	0,85...1,1 Uc -5…55 °C provozní 50 Hz 0,3...0,6 Uc -5…55 °C odpadnutí 50 Hz
spotřeba při přítahu (VA)	95 VA 50 Hz cos phi 0,75 (at 20 °C) 95 VA 60 Hz cos phi 0,75 (at 20 °C)
přídržný příkon ve VA	8,3 VA 50 Hz cos phi 0,3 (at 20 °C) 8,5 VA 60 Hz cos phi 0,3 (at 20 °C)
tepelné ztráty	2…3 W for ovládací obvod
provozní doba	12...22 ms při zapnutí 4...19 ms při vypnutí
maximální provozní rychlost	1800 cyk/h při <60 °C
Připojení - svorky	Výkonový obvod: šroubové svorky 1 1…4 mm² - cable stiffness: ohebný s kabelovou koncovkou Výkonový obvod: šroubové svorky 2 1…2,5 mm² - cable stiffness: ohebný s kabelovou koncovkou Výkonový obvod: šroubové svorky 1 1…4 mm² - cable stiffness: pevný bez kabelové koncovky Výkonový obvod: šroubové svorky 2 1…4 mm² - cable stiffness: pevný bez kabelové koncovky Ovládací obvod: šroubové svorky 1 1…4 mm² - cable stiffness: ohebný bez kabelové koncovky Ovládací obvod: šroubové svorky 2 1…4 mm² - cable stiffness: ohebný bez kabelové koncovky Ovládací obvod: šroubové svorky 1 1…4 mm² - cable stiffness: ohebný s kabelovou koncovkou Ovládací obvod: šroubové svorky 2 1…2,5 mm² - cable stiffness: ohebný s kabelovou koncovkou Ovládací obvod: šroubové svorky 1 1…4 mm² - cable stiffness: pevný bez kabelové koncovky Ovládací obvod: šroubové svorky 2 1…4 mm² - cable stiffness: pevný bez kabelové koncovky
kroutící moment	Výkonový obvod: 1,2 N.m Ovládací obvod: 1,2 N.m
Složení pomocného kontaktu	1 V
minimální spínané napětí	17 V for ovládací obvod
minimální spínací proud	5 mA for ovládací obvod
izolační odpor	> 10 MΩ for ovládací obvod
nepřekrývající se čas	1,5 ms při zapnutí zaručena soudržnost mezi V a Z kontaktem 1,5 ms při vypnutí zaručena soudržnost mezi V a Z kontaktem
upevnění	Deska Lišta DIN

Prostředí

standardy	IEC 60947-1 IEC 60947-5-1 IEC 60947-4-1
certifikace výrobků	CE EAC
stupeň krytí IP	IP2x podle IEC 60529
použití ochrany	TH (stupeň znečištění 3) podle IEC 60068-2-30

dovolená teplota okolního vzduchu	-20…70 °C při Uc -60…80 °C ukládání -5…55 °C provoz
pracovní nadmořská výška	3000 m ne
požární odolnost	850 °C podle IEC 60695-2-1
mechanická robustnost	Vibrace stykač vypnut (1,5 Gn, 5...300 Hz) Vibrace stykač sepnut (3 Gn, 5...300 Hz) Rázy stykač vypnut (7 Gn po dobu 11 ms) Rázy stykač sepnut (10 Gn po dobu 11 ms)
výška	74 mm
šířka	45 mm
hloubka	80 mm
hmotnost přístroje	0,3 kg

Jednotky balení

Typ balení 1	PCE
Počet jednotek v balení 1	1
Výška balení 1	5,000 cm
Šířka balení 1	7,800 cm
Délka balení 1	8,800 cm
Hmotnost balení 1	345,000 g
Typ balení 2	S02
Počet jednotek v balení 2	36
Výška balení 2	15,000 cm
Šířka balení 2	30,000 cm
Délka balení 2	40,000 cm
Hmotnost balení 2	12,971 kg

Záruční lhůta

Záruka	18 months

Trvale udržitelný rozvoj

Značka **Green Premium™** je závazkem společnosti Schneider Electric dodávat produkty s nejlepším environmentálním výkonem ve své třídě. Green Premium slibuje dodržování nejnovějších předpisů, transparentnost dopadů na životní prostředí a také cirkulární produkty a produkty s nízkými emisemi CO_2.

Příručka pro hodnocení udržitelnosti produktu je bílá kniha, která objasňuje globální standardy ekoznačky a jak interpretovat environmentální prohlášení.

Více informací o řadě Green Premium >

Příručka k posouzení udržitelnosti produktu >

Udržitelné balení | Průhlednost | RoHS/REACh

Výkonnost prostředků

- Sustainable Packaging

Pohoda a výkon

- Reach Free Of Svhc
- Toxic Heavy Metal Free
- Mercury Free
- Rohs Exemption Information — ANO

Certifikace a normy

Nařízení Reach	Deklarace REACh
Směrnice Eu Rohs	V souladu Deklarace EU RoHS
Nařízení China Rohs	Prohlášení o nařízení China RoHS
Informace O Životním Prostředí	Environmentální profil produktu
Weee	Na trzích Evropské unie musí být produkt likvidován podle pokynů pro zvláštní sběr odpadu a nikdy se nesmí vyhazovat do odpadkových košů.
Životní Cyklus	Informace o ukončení životnosti

Offer Marketing Illustration

Product benefits / Features

Offer Marketing Illustration

Product benefits / Features

Offer Marketing Illustration

Product benefits / Features

Offer Marketing Illustration

Product benefits / Features

Offer Marketing Illustration

Product benefits / Features

Offer Marketing Illustration

Product benefits / Features

Technical Illustration
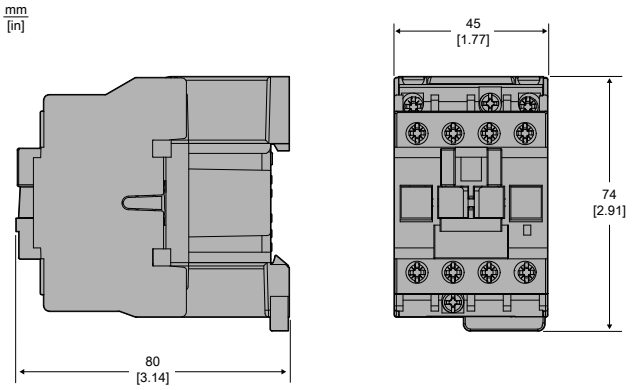
Assembly's dimensions