Prázdné skříně v souladu s normou ČSN EN 62 208

K 0200

- Vnitřní rozměry š 275 x v 275 x h 150 mm

IP 66

- velikost skříně 2, typ Mi
- s průhlednými otevíracími dvířky. Nosné lišty nebo montážní desky je nutno objednat zvlášť.
- max. vestavná hloubka při zabudované montážní desce 146 mm, při zabudované nosné liště 135 mm
- s průhledným víkem
- rychlouzávěry vík jsou uzpůsobeny pro ovládání nástrojem
- plombovatelná
- stěny rozvodek hladké, bez předlisů
- volitelné panty pro instalaci zařízení na víko
- stěnové úchytky součástí příslušenství
- barevný odstín: šedá, RAL 7035
- materiál: PC (polykarbonát)

jmenovité izolační napětí	U_i = 690 V AC / 1000 V DC
odolnost proti nárazu	IK 08 (5 Joule)
statické zatížení	montážní deska nebo DIN lišta = 6,5 kg víko = 1,6 kg
ztrátový výkon při $\Delta\vartheta$ = 40 K	P_{de} = 53 Wattů
Tloušťka stěny	skříň = 3 mm víko = 3 mm
Materiál	PC (polykarbonát)
krytí	IP 66
instalační šířka	275 mm
instalační výška	275 mm
max. instalační hloubka	při zabudované montážní desce 146 mm
max. instalační hloubka	při zabudované nosné liště 135 mm
šířka	300 mm
výška	300 mm
hloubka	170 mm
hmotnost	2,08 kg
dle normy	IEC 62208:2011

Výkresy

rozměrový výkres

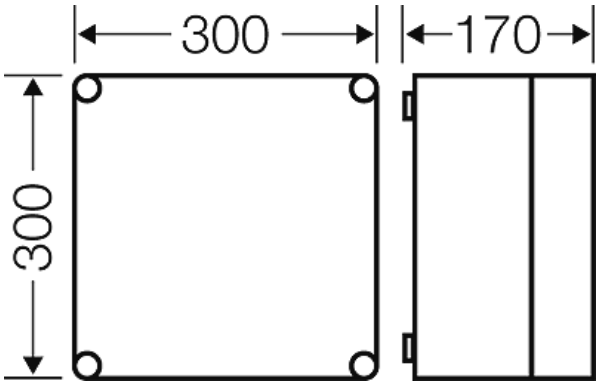

Hensel, s.r.o. * Bezděkov 1386 * 413 01 Roudnice nad Labem * Česká republika * Telefon: +420 416 828 300 * Telefax: +420 416 828 333 * Data: September 16. 2021

Prázdné skříně v souladu s normou ČSN EN 62 208

K 0200

- Vnitřní rozměry š 275 x v 275 x h 150 mm

detailní rozměry

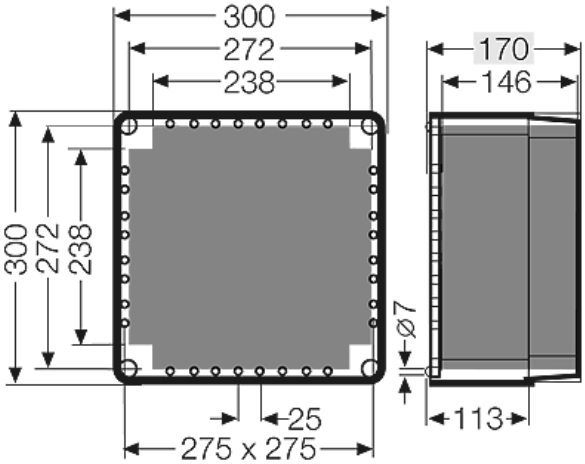

provozní podmínky a prostředí, vlastnosti materiálu

Oblast použití	Určeno do vnitřních prostor a pro instalaci v chráněném venkovním prostředí, chráněnou proti povětrnostním vlivům Je však třeba zohlednit působení klimatických vlivů na instalované přístroje, například vysokou nebo nízkou okolní teplotu nebo tvorbu kondenzátu, viz technické informace
Teplota prostředí	Nejvyšší hodnota + 70 °C Nejnižší hodnota - 25 °C
Požární ochrana při vnitřní závadě	Požadavky na elektrické přístroje podle norem a příslušných zákonů platných pro provozní vybavení. Minimální požadavky - zkouška žhavou smyčkou dle IEC 60695-2-11: - 650° C pro skříně a kabelové vývodky - 850° C pro vodivé části
Požární odolnost	Zkouška žhavou smyčkou dle IEC 60695-2-11: 960 °C UL Subject 94: V-2 těžce vznětlivý samozhášivý
Stupeň ochrany před mechanickým poškozením	IK08 (5 Joule)
toxicita	bezhalogenový bez obsahu silikonu „Bezhalogenový“ v souladu se zkouškou kabelů a izolovaných vedení - koroze vlivem plynů vznikajících při hoření - dle IEC 60754-2
Poznámka	Doplňující informace pro venkovní instalaci: - materiály použité pro prázdné skříně typu K 0xxx jsou v zásadě odolné vůči UV záření, takže UV záření nemá vliv na mechanickou odolnost skříní. V závislosti na intenzitě UV záření se může např. změnit barva průhledného víka. - horní strana skříní by měla být chráněna stříškou proti povětrnostním vlivům, jako je déšť, sníh nebo led. - vedle krytí a klimatických vlivů je při výběru montážního místa třeba zohlednit vliv chemických látek. - pro dodržení maximální přípustné teploty okolního prostředí zabudovaných částí a pro zamezení tvorby kondenzátu jsou nutná dodatečná opatření, jako např. odvětrávání nebo temperování. Vlastnosti materiálu viz Technické informace

Hensel, s.r.o. * Bezděkov 1386 * 413 01 Roudnice nad Labem * Česká republika * Telefon: +420 416 828 300 * Telefax: +420 416 828 333 * Data: September 16. 2021