# List technických údajů

## Odbočná krabice T 100, násuvné těsnění, svorkovnice

## Art.-Nr. 2007436

Všechny odbočné krabice řady T jsou odolné proti UV záření. Jsou z termoplastického polypropylénu s násuvným těsněním z etylénvinylacetátu EVA. Tento plast je měkký, lze ho snadno opracovávat. Vedení tak lze nainstalovat přímo průrazem skrze 10 x M25 těsnění, nebo lze těsnění na příslušných místech naříznout nožem, a vytvořit tak zaváděcí otvory pro vedení nebo trubky. Alternativně je možné otvory místo těsnění osadit kabelovými vývodkami a zevnitř je zafixovat pojistnou maticí.
Odbočné krabice lze k otvorům ve dnu montážních plechů připevnit pomocí šroubů do plechu 3,5 × 9,5.
Vnitřní rozměry: 136x102x57 mm
Víko s popisovým polem a možností zaplombování.

10 | 10 mm² | M25 | UV RESISTANT | IP 66 | 500 V | IK 07 | 650°

**PP** Polypropylén

| | |
|---|---|
| Dodatkový text k výrobku - upozornení | Standardní provedení: odolná proti šíření plamene, zkušební teplota 650 °C<br>Provedení F: vysoce odolné proti šíření plamene, zkušební teplota 960 °C. |
| Další text k výrobku 1 | Svorkovnice a montážní lišta nejsou předem namontovány |
| Další text k výrobku 2 | Vnitřní rozměry: 136x102x57 mm |
| Další text k výrobku 3 | Stupeň krytí IP66; Stupeň ochrany – kód IK IK07 |

### Kmenová data

| | |
|---|---|
| Č. výr. | 2007436 |
| Typ | T 100 KL |
| Označení 1 | Odbočovací krabice |
| Označení 2 | se svorkovnicí + vývody |
| Rozměr | 150x116x67 |
| Barva | světle šedá |
| Číslo RAL | 7035 |
| Materiál | Polypropylén |
| Zkratka materiálu | PP |
| Nejmenší prodejní množství | 1,00 kus |
| Hmotnost | 40,00 kg/100 ks |

# List technických údajů

## Odbočná krabice T 100, násuvné těsnění, svorkovnice

## Art.-Nr. 2007436

### Technické údaje

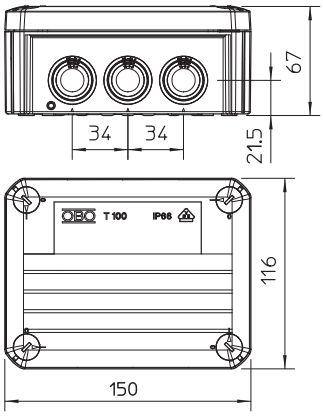


| | |
|---|---|
| Délka | 150,00 mm |
| Šířka | 116,00 mm |
| Výška | 67,00 mm |
| Vnitřní rozměry | 136x102x57 mm |
| Rozměr D×Š×V | 150x116x67 mm |
| Rozměr | 150x116x67 mm |
| Možnost řazení | ☑ |
| Počet vstupů | 10,00 |
| Počet svorek | 5,00 |
| Druh vývodů | Kabel |
| Druh vývodů | Násuvné těsnění |
| Druh průchodky pouzdra | Stupňovitá membrána s možností odříznutí |
| Provedení | se svorkovnicí |
| Příloha dokumentu | 634451 (tserie.pdf); 634124 (harte_typen.pdf) |
| Jmenovité izolační napětí Ui | 500,00 V |
| Osazení | Svorka |
| Vrchní díl | netransparentní |
| Upevnění víka | šroubovaný |
| Vývody | 10 x M25 |
| Vstup zezadu | ☑ |
| Provedení zkoušené pro prostředí s nebezpečím výbuchu | ☐ |
| odolný proti plameni | Odolnost vůči šíření plamene VDE 0471/DIN 695 část 2-1, zkušební teplota 650 °C |
| Tvar | hranatý |
| Zachování funkčnosti (ETIM) | bez |
| Pro Ex zóny | bez |
| Pro prostředí s nebezpečím výbuchu plynu | bez |
| Pro prostředí s nebezpečím výbuchu prachu | bez |
| Zesíleno skelnými vlákny | ☐ |
| Bez obsahu halogenů | ☑ |
| Se stíněním | ☐ |
| S víčkem | so štyrmi rýchloupínacími uzávermi krytu |
| S víkem | ☑ |
| Způsob montáže | Montáž na stěnu/strop |
| Způsob montáže | Montáž na stěnu/strop |
| Jmenovitý průřez | 10,00 mm² |
| Jmenovité napětí | 500,00 V |
| Stupeň krytí | IP66 |
| Stupeň krytí | IP66 |
| Stupeň ochrany – kód IK | IK07 |
| Plombovatelné | ☑ |
| Teplotní rozsah použití | -5,00 - 60,00 °C |
| Transparentní víko | ☐ |
| Odolné proti povětrnostním vlivum | ☐ |