List technických údajů

Třmenová příchytka, jednoduchá plastová přítlačná opěrka
Art.-Nr. 1163582

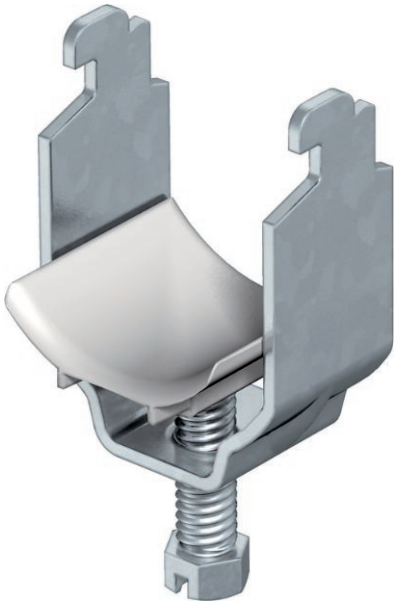

Vhodná k veškerým profilovým lištám C s šířkou výřezu 11–12 mm, světlou vnitřní výškou minimálně 6,5 mm a světlou vnitřní šířkou minimálně 18,5 mm.
Příchytka a šroub z oceli žárově zinkované ponorem.
Přítlačná opěrka z polypropylénu, barva světle šedá RAL 7035, bezhalogenová.

St	Ocel
FT	žárově zinkováno ponorem

Další text k výrobku 1	Provedení s navařenou kontramaticí pro použití ve ztížených podmínkách a pro ochranu proti vibracím na vyžádání!

Kmenová data

Č. výr.	1163582
Typ	2056N 58 FT
Označení 1	Třmenová příchytka
Rozměr	52-58mm
Materiál	Ocel
Zkratka materiálu	St
Povrch	žárově zinkováno ponorem
Povrch podle DIN	DIN EN ISO 1461
Povrch zkratka	FT
Nejmenší prodejní množství	50,00 kus
Hmotnost	10,56 kg/100 ks

List technických údajů

Třmenová příchytka, jednoduchá plastová přítlačná opěrka
Art.-Nr. 1163582

Technické údaje

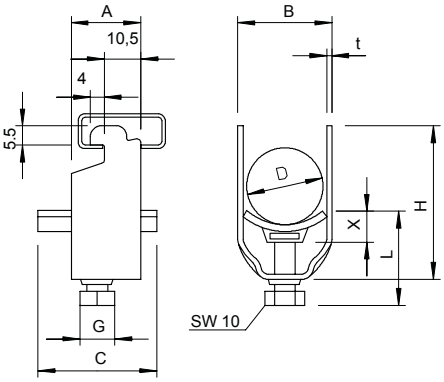

Rozměr AAW	23,00 mm
Rozměr B	64,00 mm
Rozměr C	40 mm
Rozměr G	M8
Rozměr H	86,00 mm
Rozměr L	45,50 mm
Rozměr t	2,50 mm
Rozměr x	6,50 mm
Počet kabelů/trubek	1,00
Max. utahovací moment	5,00 Nm
pro 1 kabel H	86,00 mm
pro 1 kabel L	45,50 mm
pro 2 kabel H	150,00 mm
pro 2 kabel L	57,50 mm
pro průměr trubky	50 mm
pro lištu s šířkou výřezu	11,00 - 12,00 mm
Bez obsahu halogenů	☑
S plastovou opěrkou	☑
S kovovou opěrkou	☐
Způsob montáže	Profilová lišta
Nárazuvzdorný	☐
Rozsah upínání D	52,00 - 58,00 mm
Dodatek – povrch	žárově zinkováno
Dodatek – materiál	Ocel