List technických údajů

Třmenová příchytka, jednoduchá plastová přítlačná opěrka
Art.-Nr. 1183206

Vhodné ke všem profilovým lištám C s výřezem 16–17 mm;
příchytka a šroub ze slitiny AlMg 3,
přítlačná opěrka z polypropylénu, neobsahuje halogeny, světle šedá RAL 7035.

H 16-17

Alu hliník

Dodatkový text k výrobku - upozornení	Třmenové příchytky 2056/ALU v provedení pro 1 kabel podle VDE 0298-1 jsou vhodné k samostatné instalaci jednožilových kabelů třífázového rozvodu, neboť nevznikne uzavřený feromagnetický obvod. Je však třeba vzít v úvahu menší mechanickou pevnost hliníkových příchytek v případě zkratu, tzn. zajistit co možná nejmenší vzdálenost mezi příchytkami v podélném směru a dbát na dostatečné postranní vzdálenosti mezi kabely.
Další text k výrobku 1	(Přítlačné opěrky z kovu na vyžádání).

Kmenová data

Č. výr.	1183206
Typ	2056 12 ALU
Označení 1	Třmenová příchytka
Rozměr	8-12mm
Materiál	Hliník
Zkratka materiálu	Alu
Nejmenší prodejní množství	100,00 kus
Hmotnost	0,75 kg/100 ks

List technických údajů

Třmenová příchytka, jednoduchá plastová přítlačná opěrka
Art.-Nr. 1183206

Technické údaje

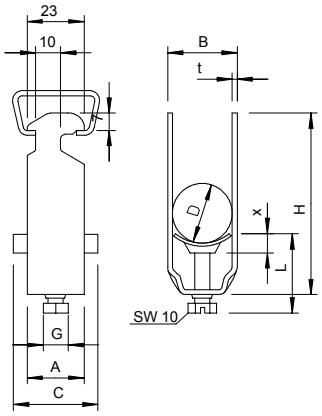

Rozměr AAW	23,00 mm
Rozměr B	16,00 mm
Rozměr C	34 mm
Rozměr G	M6
Rozměr H	40,00 mm
Rozměr L	34,00 mm
Rozměr t	1,50 mm
Rozměr x	5,00 mm
Počet kabelů/trubek	1,00
Max. utahovací moment	2,00 Nm
pro lištu s šířkou výřezu	16,00 - 17,00 mm
Bez obsahu halogenů	☑
Způsob montáže	Profilová lišta
Nárazuvzdorný	☐
Rozsah upínání D	8,00 - 12,00 mm
Dodatek – povrch	neošetřeno
Dodatek – materiál	Hliník