TREVOS

KÓD | EAN

10225 | TrEx 1.4ft 8800/840 | 8590515102259

- Stupeň ochrany: IP66
- Okolní teplota: -40—55 °C
- Pevnost v nárazu: IK10
- Životnost: 50000 hodin
- Účinnost svítidla: 134 lm/W
- Kabelové vývodky: plastové ATEX M20x1,5, nebo kovové (na přání v provedení INOX)
- Třída ochrany: I
- Maximální počet svítidel na jistič B16: 23
- Maximální počet svítidel na jistič C16: 39
- Účiník: 0,95
- Třída energetické účinnosti světelného zdroje: D

- Základna: ocelový plech bílé barvy (RAL 9003)
- Difuzor: satinované tepelně tvrzené bezpečnostní sklo
- Reflektor: ocelový plech bílé barvy (RAL 9003)
- Těsnění: lepený EPDM
- Připojení: ATEX, bezšroubové WAGO, maximální průřez kabelu: 4 mm2
- Svítidlo certifikované pro prostředí s nebezpečím výbuchu plynů, prachů a hořlavých par, skupina II, kategorie 2 (zóna 1/21)
- Tepelně tvrzené bezpečností sklo s tříštivostí podle normy ČSN EN 12150-1
- Elektronický driver ON/OFF (AC, DC na vyžádání)

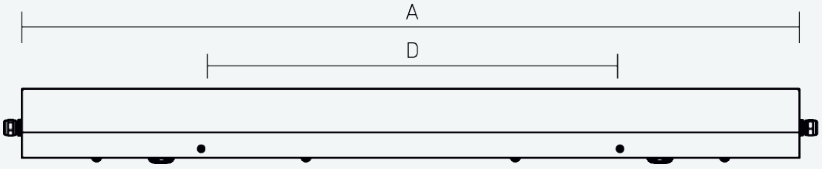

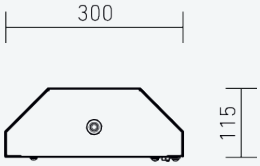

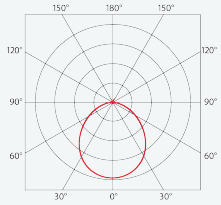

Kód	Typ	Ta Max.: [°C]	Světelný tok LED zdrojů [lm]	Světelný tok svítidla: [lm]	Spotřeba svítidla: [W]	Hmotnost netto: [kg]	A [mm]	D [mm]
10225	TrEx 1.4ft 8800/840	55	8800	6720	50	14,6	1300	700

Uvedené hodnoty spotřeby a světelného toku jsou dle platných standardů v toleranci ± 7,5 %

VLASTNOSTI

IP66 | up to Ta -40°C | up to Ta 55°C | IK 10 | LED | WARRANTY 5 | D | 220-240 V 50/60 Hz | CCT 4000 K 3 SDCM | L80 B50

CERTIFIKACE

CE | Ex

KE STAŽENÍ

MONTÁŽNÍ NÁVOD | KATALOGOVÝ LIST | CE | ATEX | LDT DATA

TREVOS
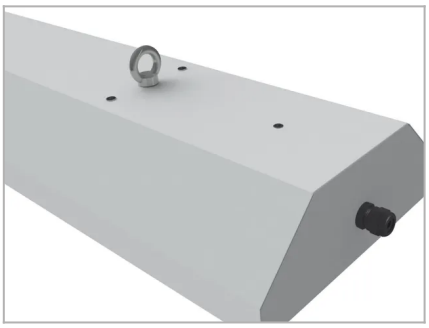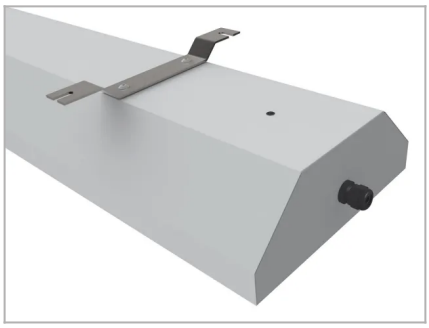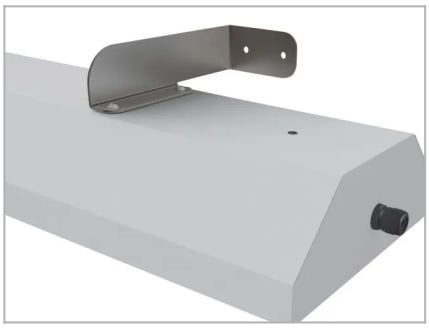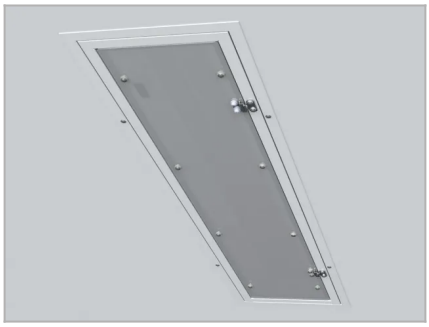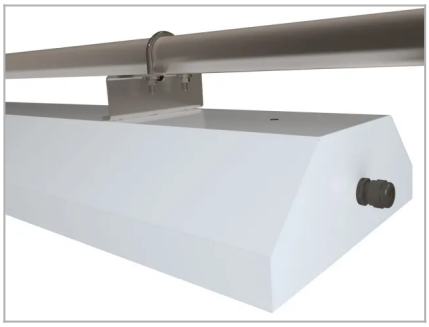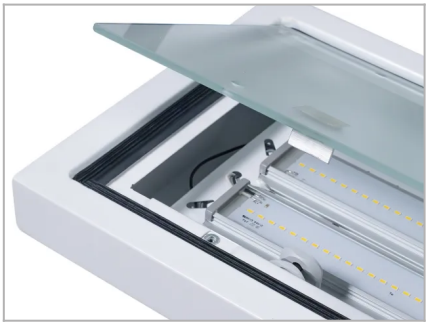
KÓD		EAN
10225	TrEx 1.4ft 8800/840	8590515102259