finder
SWITCH TO THE FUTURE

Topení 25 - 50 - 100 - 150 - 250 - 400 W

ŘADA
7H

- sušičky
- zdvihací zařízení
- osvětlení vozovek
- vstřikovacié lisy
- myčky aut
- rozbaděče
- ovládací panely
- ventilátory

Vyhrazujeme si právo bez předchozího oznámení provádět změnu cen, vlastností, specifikace, vzhledu a použitelnosti.
FINDER nepřejímá žádnou odpovědnost za možné chyby nebo nedostatečné informace v tomto dokumentu.
Při odchylkách mezi tištěným a online obsahem je rozhodující aktuální verze.

topení pro rozvaděče

Typ 7H.51.0.230.0025
- topný výkon 25 W

Typ 7H.51.0.230.0050
- topný výkon 50 W

- provozní napětí (110…230)V AC/DC
- bez ventilátoru
- autoregulace topení v závislosti na PTC topném odporu
- na DIN-lištu ČSN EN 60715 TH 35

7H.51.0025/0050
šroubové svorky

	7H.51.0.230.0025	7H.51.0.230.0050
	• topný výkon 25 W • bez ventilátoru • provozní napětí (110...230) V AC/DC	• topný výkon 50 W • bez ventilátoru • provozní napětí (110...230) V AC/DC

* při 20°C teplotě okolí
** mimo horní ochranné mřížky

rozměry na straně 7

Údaje topení			
Topný výkon*	W	25	50
Topný článek		PTC topný odpor, autoregulace topení	
Teplota povrchu**	°C	≤ 100	≤ 100
Kryt		plast dle UL94 – V0, černý	
Elektrické údaje			
Provozní napětí U_N	V AC (50/60 Hz)/DC	110…230	110…230
Jmenovitý proud	A	0,13	0,20
Pracovní rozsah	V AC/DC	88…253	88…253
Všeobecné údaje			
Materiál topení		AL-profil	
Elektrické přívody		2-pólové šroubové svorky	
Montážní poloha		svislá	
Teplota okolí	°C	–45…+50	–45…+50
Krytí		IP 20	IP 20
Schválení zkušeben (podrobnosti na vyžádání)		CE UKCA EAC cULus	

ŘADA 7H
Topení 100 - 150 W

topení pro rozvaděče

Typ 7H.51.0.230.0100
- topný výkon 100 W

Typ 7H.51.0.230.0150
- topný výkon 150 W

- provozní napětí (110…230)V AC/DC
- bez ventilátoru
- autoregulace topení v závislosti na PTC topném odporu
- na DIN-lištu ČSN EN 60715 TH 35

7H.51.0100/0150
šroubové svorky

	7H.51.0.230.0100	7H.51.0.230.0150
	• topný výkon 100 W • bez ventilátoru • provozní napětí (110...230) V AC/DC	• topný výkon 150 W • bez ventilátoru • provozní napětí (110...230) V AC/DC

* při 20°C teplotě okolí
** mimo horní ochranné mřížky

rozměry na straně 8

Údaje topení			
Topný výkon*	W	100	150
Topný článek		PTC topný odpor, autoregulace topení	
Teplota povrchu**	°C	≤ 80	≤ 80
Kryt		plast dle UL94 – V0, černý	
Elektrické údaje			
Provozní napětí U_N	V AC (50/60 Hz)/DC	110…230	110…230
Jmenovitý proud	A	0,45	0,70
Pracovní rozsah	V AC/DC	88…253	88…253
Všeobecné údaje			
Materiál topení		AL-profil	
Elektrické přívody		2-pólové šroubové svorky	
Montážní poloha		svislá	
Teplota okolí	°C	–45…+50	–45…+50
Krytí		IP 20	IP 20
Schválení zkušeben (podrobnosti na vyžádání)		CE UKCA EAC cULus	

G

XII-2019, www.findernet.cz

topení pro rozvaděče

Typ 7H.51.8.230.0250
- topný výkon 250 W

Typ 7H.51.8.230.0400
- topný výkon 400 W

- provozní napětí 230 V AC (50/60 Hz)
- s ventilátorem
- autoregulace topení v závislosti na PTC topném odporu
- push-in svorky
- na DIN-lištu ČSN EN 60715 TH 35

7H.51.0250/0400
push-in svorky

NEW **7H.51.8.230.0250**

- topný výkon 250 W
- s ventilátorem
- provozní napětí 120 V nebo 230 V AC

NEW **7H.51.8.230.0400**

- topný výkon 400 W
- s ventilátorem
- provozní napětí 120 V nebo 230 V AC

* při 20°C teplotě okolí
** mimo horní ochranné mřížky

rozměry na straně 8

Údaje topení					
Topný výkon*	W	250		400	
Topný článek		PTC topný odpor, autoregulace topení			
Teplota povrchu**	°C	≤ 30		≤ 30	
Tok vzduchu ventilátoru	m^3/h	30			
Životnost ventilátoru při 25 °C	h	50 000		50 000	
Kryt		plast dle UL94 – V0, černý			
Elektrické údaje					
Provozní napětí U_N	V AC (50/60 Hz)/DC	120	230	120	230
Jmenovitý proud	A	2	1	3	1,7
Pracovní rozsah	V AC/DC	98…132	184…253	98…132	184…253
Všeobecné údaje					
Materiál topení		AL-profil			
Elektrické přívody		3-pólové push-in svorky			
Montážní poloha		svislá			
Teplota okolí	°C	-40…+50		-40…+50	
Krytí		IP20		IP20	
Schválení zkušeben (podrobnosti na vyžádání)		CE UKCA EAC cULus			

ŘADA 7H
Topení 25 - 50 - 100 - 150 - 250 - 400 W

Objednací číslo

Příklad: řada 7H, topení pro rozvaděče, topný výkon 50 W, 110…230 V AC/DC.

7 H . 5 1 . 0 . 2 3 0 . 0 0 5 0

řada

typ
51 = na DIN-lištu
ČSN EN 60715 TH 35

druh napětí
0 = AC (50/60 Hz)/DC
8 = AC (50/60 Hz), jen u typů s ventilátorem

jmenovité provozní napětí
230 = 110…230 V
110 = 110 V, jen u typů s ventilátorem
230 = 230 V, jen u typů s ventilátorem

topný výkon
0025 = 25 W
0050 = 50 W
0100 = 100 W
0150 = 150 W
0250 = 250 W
0400 = 400 W

Další údaje

Izolační vlastnosti		7H.51.0…025/050/100/150	7H.51.8…250/400
Jmenovité napětí	V AC	120/240	240
Napěťová pevnost	V AC	250	
Stupeň znečištění		3	
Izolace svorek přívodů			
Napěťová pevnost L a N vůči kovu na krytu	V AC (3s)	2500	
Kategirie přepětí		II	
Napěťová pevnost (1,2/50 µs)	kV	2.5	

Přívody		drát	lanko
Max. průřez přívodů (push-in svorky)	mm²	2 x 1.5	2 x 1.5
	AWG	2 x 16	2 x 16
Max. průřez přívodů (šroubové svorky)	mm²	1 x 2.5	1 x 1.5
	AWG	1 x 12	1 x 16
Utahovací moment (šroubové svorky)	Nm	0.5	

Schéma připojení

s ventilátorem

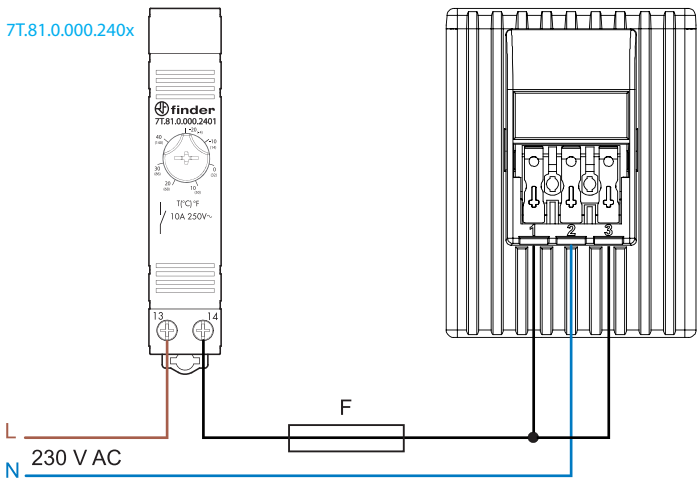

Upozornění: elektrický přívod (L) k topení a k inetrnímu ventilátoru se provádí různými svorkami. Instalatér může rozhodnout o předřazení topení termostatem. Ventilátor však musí být vždy funkční, neboť jinak se životnost topení výrazně snižuje.

1 = L (topení)
2 = N
3 = L (ventilátor)

F = doporučené předjištění (pomalé) 10 A při 120 V AC
6,3 A při 230 V AC

Schéma připojení

bez ventilátoru

AC-provedení

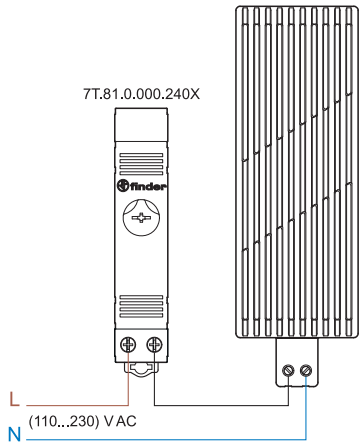

DC-provedení

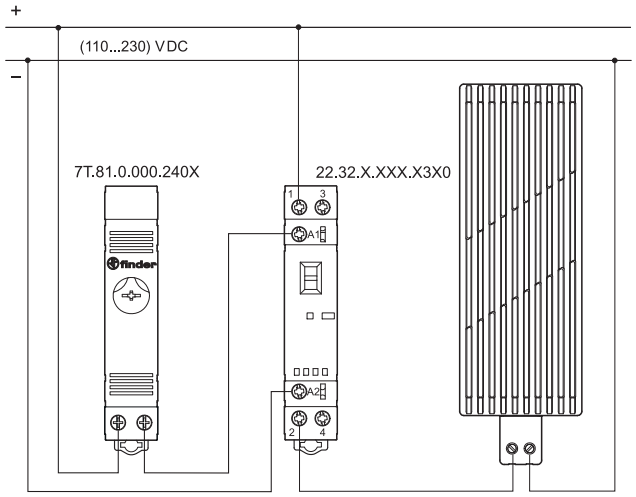

BEZPEČNOSTNÍ DOPORUČENÍ:

Z bezpečnostních důvodů musí být montáž topení následovná:

1. Dodržení vzdálenosti 100 mm k dalšímu přístroji nahoře a dole, rovněž 60 mm na obou stranách.
2. Montážní poloha svislá, elektrické přívody dole, umístění topení v dolní části rozvaděče.
3. Neumístění poblíž lehce zapálitelných materiálů.
4. Neumístění do korozívního okolního vzduchu.

VAROVÁNÍ

Nezakrývat topení.
Povrch topení 7H.51 zůstane cca 15-20 min po vypnutí velice teplý.
Nedotýkat se během činnosti a údržby topení.
POZOR: nebezpečí popálení, teplota na straně topení < + 100 °C

Rozměry

Typ 7H.51.0025
šroubové svorky

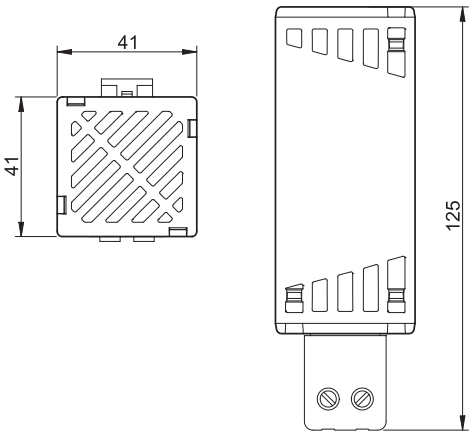

Typ 7H.51.0050
šroubové svorky

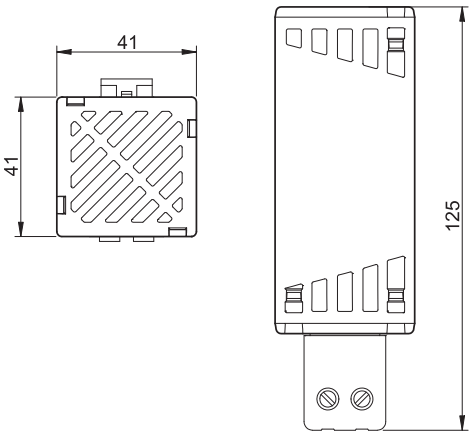

ŘADA 7H
Topení 25 - 50 - 100 - 150 - 250 - 400 W

Rozměry

Typ 7H.51.0100
šroubové svorky

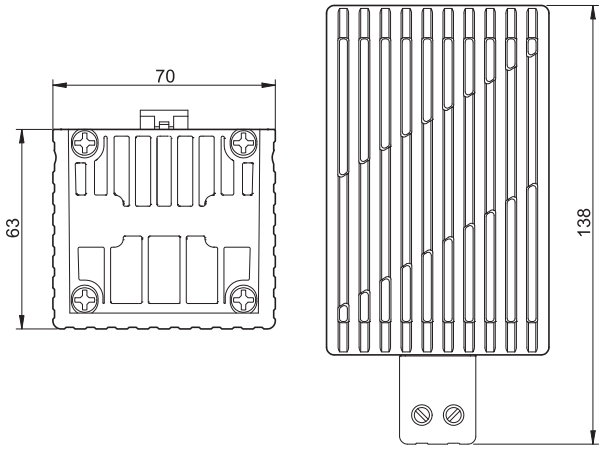

Typ 7H.51.0150
šroubové svorky

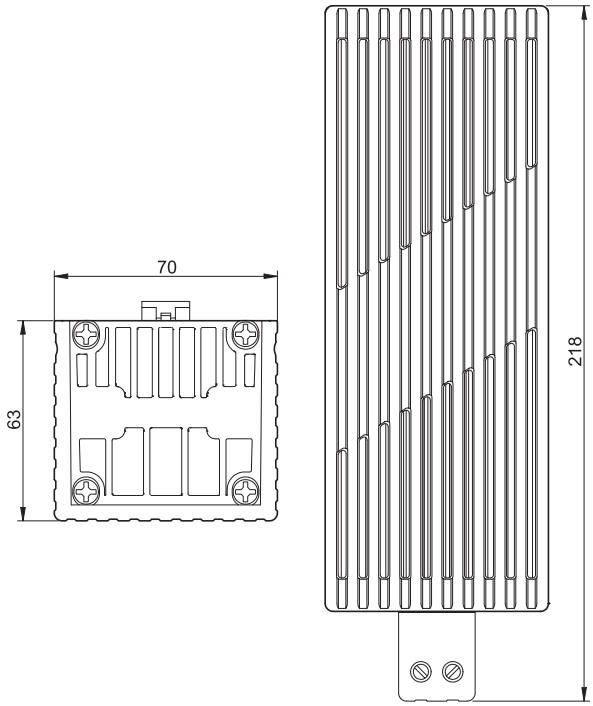
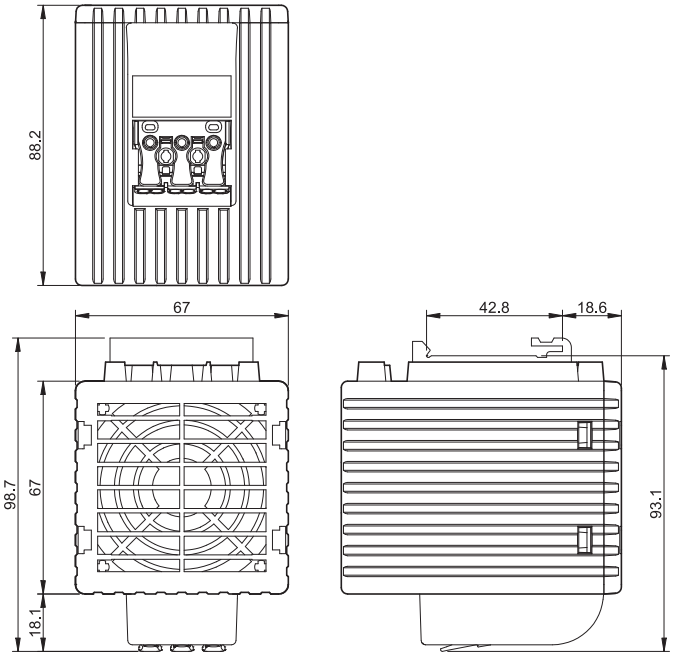
Typ 7H.51.0250 / 0400
push-in svorky