SER1-024ACDC

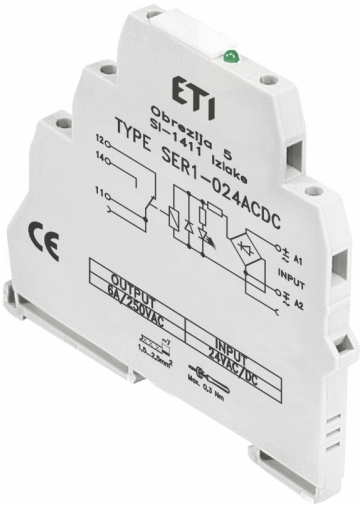

Specifikace

Kód ETI	002473052
Popis	SER1-024ACDC
Funkce	Úzké relé
Jmenovitý proud (A)	6
Uc jmenovité napětí cívky (V)	24
Typ napětí	AC/DC
Spínací napětí (V)	250
Typ kontaktů	1xCO
Počet kontaktů	1
Výstupní obvod	Elektrický

Online stránka produktu

Další dokumentace

Katalog technických údajů
3D model
Prohlášení CE
Eplan file

Rozměrový výkres

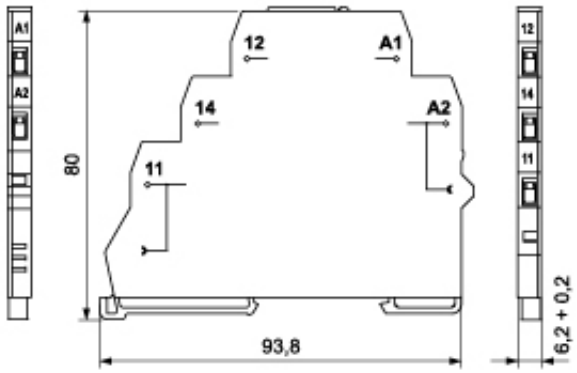

Symbol/připojení

SER1-024ACDC

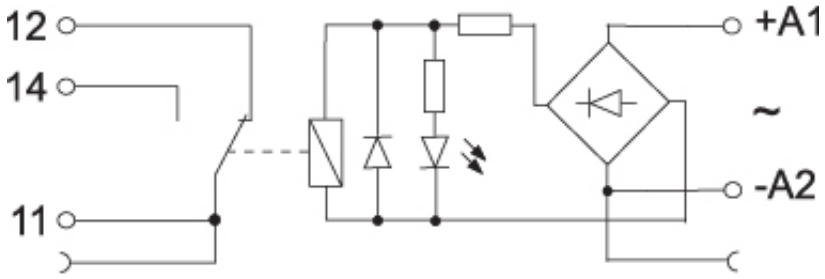
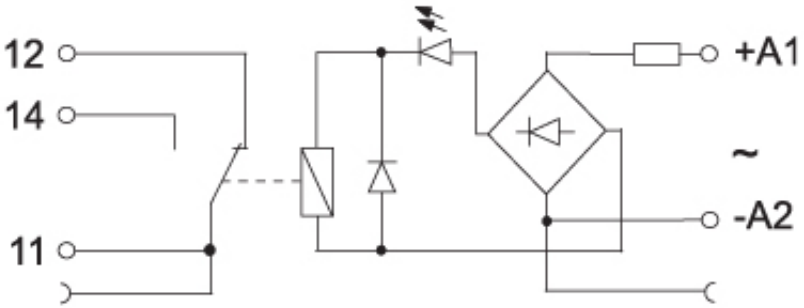
SER1-230ACDC