PHILIPS

DN142B 10S/840 PSU-E WR

911401551432



CoreLine Downlight gen5, 9.8 W, D150 mm, 1200 lm, 4000 K, Bílý reflektor, IP20

D150 mm, Polykarbonát, Bílá, Čistě bílá (RAL9010), Zapuštěné, Externí napájecí zdroj (zapnuto/vypnuto), 1200 lm, 9.8 W, 120 lm/W, 4000 K, (0.380,0.377) SDCM≦5, Bílý reflektor, Polykarbonát, IP20 | Ochrana proti vniknutí prstů, IK02 | 0,2 J standardní, Bezpečnostní třída II, 2 kabely 0,15 m s konektory, dvoupólový, Čtyřpólový zasunovací konektor

Varování a bezpečnost

- Nevyvíjejte na kabel a ss konektor nadměrnou sílu. Před zapnutím napájení se ujistěte, že je svorka konektoru zajištěna.

Obecné informace

Vyměnitelný světelný zdroj	Ne
Počet předřadníkových jednotek	1 jednotka
Včetně předřadníku	Ano
Servisní štítek	Ano
Lighting Technology	LED
Montáž	Zapuštěné
Hodnotový žebříček	Výkon
Záruční lhůta	5 let

Světelně technické

Světelný tok	1 200 lm
Sytá červená (R9)	<50
Náhradní teplota chromatičnosti (jmen.)	4000 K
Měrný výkon (jmen.) (nom.)	120 lm/W
Index podání barev (CRI)	>80
Vyzařovací úhel světelného zdroje	- stupňů
Barva světelného zdroje	840 neutrální bílá
Typ optiky	-
Divergence světelného paprsku svítidla	84°
Jednotné hodnocení oslnění CEN	25

Provozní a elektrické

Vstupní napětí	220-240 V
Frekvence sítě	50 to 60 Hz
Počáteční spotřeba energie CLO	- W W
Průměrná spotřeba energie CLO	- W W
Náběhový proud	14 A
Doba náběhového proudu	0,001 ms
Spotřeba energie	9,8 W
Účiník (zlomek)	0.9
Připojení	Čtyřpólový zasunovací konektor
Kabel	2 kabely 0,15 m s konektory, dvoupólový
Počet produktů pro MCB (16A typ B)	120
Vhodné pro náhodné spínání	Ano
Třída ochrany IEC	Bezpečnostní třída II
Celkové harmonické zkreslení	32 %

Řízení a stmívání

Stmívatelné	Ne
Předřadník / napájecí jednotka / transformátor	Externí napájecí zdroj (zapnuto/ vypnuto)
Rozhraní řízení	-
Stálý světelný tok	Ne
Maximální úroveň ztlumení	Není k dispozici

Mechanické a materiály

Materiál těla	Polykarbonát
Materiál reflektoru	Polykarbonát
Materiál optiky	Polykarbonát
Materiál optického krytu / čočky	Polykarbonát
Fixační materiál	-
Barva těla	Bílá
Povrchová úprava optického krytu / čočky	-
Úprava reflektoru	Bílý reflektor
Celková výška	82 mm
Celkový průměr	162 mm
Kód ochrany proti vniknutí	IP20 [Ochrana proti vniknutí prstů]
Kód ochrany proti mechanickým nárazům	IK02 [0,2 J standardní]
Montáž	Zapuštěné
Celková hmotnost (kus)	0,260 kg

Certifikace a použití

Test žhavým drátem	Teplota 650 °C, doba 30 s
Značka hořlavosti	Pro montáž na běžně hořlavé povrchy
Značka CE	Ano
Značka ENEC	-
Fotobiologické riziko	Photobiological risk group 1 @ 200mm to EN62471
Splňuje požadavky evropské směrnice RoHS	Ano
Výkon při okolní teplotě Tq	25 °C
Hodnota blikání (PstLM)	0,5
Hodnota stroboskopického efektu (SVM)	1
Rozsah okolní teploty	–20 až +40 °C

Počáteční parametry (podle IEC)

Tolerance světelného toku	+/-10%
Počáteční chromatičnost	(0.380,0.377) SDCM≦5
Tolerance spotřeby energie	+/-10%

Životnost (podle IEC)

Závadovost ovládacího předřadníku při střední životnosti 50 000 h	5 %
Pokles světelného toku (EN-IEC 62722-2-1) při střední životnosti* 50 000 h	L80

Sustainability Data

Hodnocení udržitelnosti	Unclassified
Vázaný uhlík (A1–A3)	3,43 kg CO_2e
Podíl recyklovaných materiálů v produktu	30,1 %
Poměr recyklovatelného obsahu v hotovém výrobku	31,9 %
Celkový GWP B6 (kg CO2 ekv.) deklarovaná jednotka	Prosím vypočítejte pomocí vašeho lokálního energetického mixu: deklarovaný výkon jednotky (kW) * doba životnosti (hod) * energetický mix (kg CO2eq / kWh)
Celkový GWP B6 (kg CO2 ekv.) funkční jednotka	Prosím vypočítejte pomocí vašeho lokálního energetického mixu: deklarovaný výkon jednotky (kW) * 1000 (lm) / světelný tok (lm) deklarované jednotky * 35 000 (hodin) * energetický mix (kg CO2 ekv/kWh)

Označení a balení

Objednací název produktu	DN142B 10S/840 PSU-E WR
Celý název výrobku	DN142B 10S/840 PSU-E WR
Full EOC	872016950301499
Kód objednávky	50301499
Číslo materiálu (12NC)	911401551432
Číslování – počet v balení	1
EAN/UPC – výrobek/pouzdro	8720169503014
Číslování SAP – balení v krabičce	6
Pouzdro – EAN/UPC	8720169503335

Rozměrové výkresy

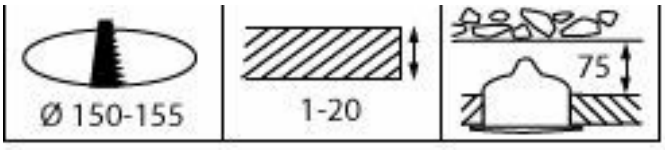

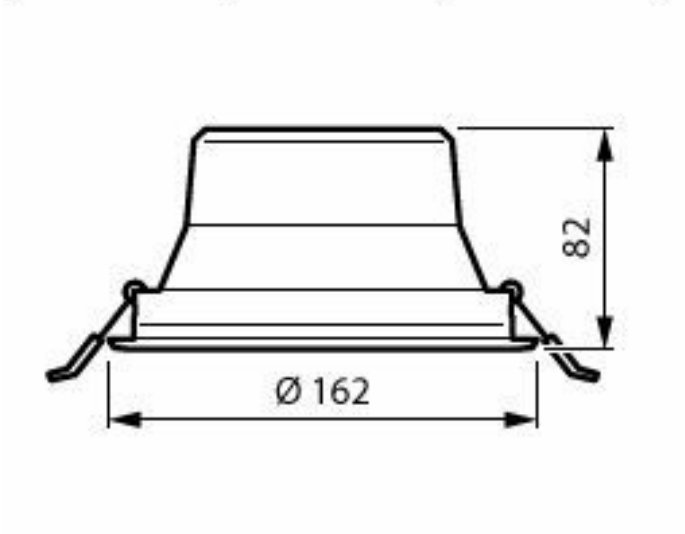

Polar normal diagrams

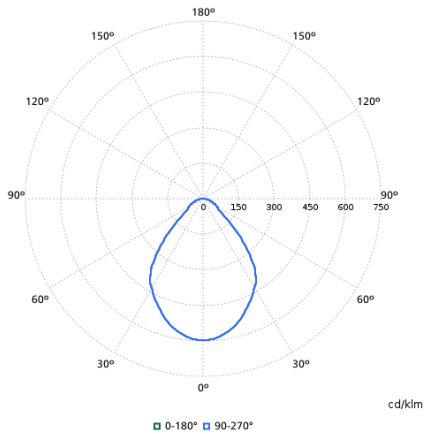

Související dokumenty

Dokumenty a certifikáty	Název dokumentu	Stáhnout
Environmental Product Declaration	EPD-Philips-CoreLine-Downlight-gen5-DN142B-10S.pdf	Stáhnout
Tender text	Tender_Text_911401551432_cs_CZ.txt	Stáhnout
Installation Instructions	444170264921 DN142B PSU Installation Instructions.pdf	Stáhnout

Fotometrické údaje a IES soubory	Název dokumentu	Stáhnout
LDT File	LDT File - 911401551432.ldt	Stáhnout
ROLF File	ROLF File - 911401551432.rolfz	Stáhnout
ULD File	ULD File - 911401551432.uld	Stáhnout
Revit file	Revit file - 911401551432.zip	Stáhnout

© 2025 Signify Holding. Všechna práva vyhrazena. Informace zde uvedené se mohou bez upozornění změnit. Společnost Signify nezaručuje přesnost ani úplnost zde uvedených informací a nenese odpovědnost za případné události, k nimž může dojít v důsledku bezvýhradné důvěry v tyto informace. Informace obsažené v tomto dokumentu nepředstavují obchodní nabídku a nejsou součástí cenové nabídky ani smlouvy, pokud to ovšem společnost Signify nepotvrdí. Philips a emblém štítu Philips jsou registrované ochranné známky společnosti Koninklijke Philips N. V.