DATOVÝ LIST

PKDZ1 - příchytka pro drátěný žlab

KOPOS www.kopos.cz

číslo položky	min. průměr upevňovaného kabelu A (mm)	max. průměr upevňovaného kabelu B (mm)	hmotnost (kg/ks)	
PKDZ1 12_F	6	12	0,03	🔥
PKDZ1 14_F	10	14	0,03	🔥
PKDZ1 16_F	12	16	0,03	🔥
PKDZ1 18_F	14	18	0,04	🔥
PKDZ1 22_F	18	22	0,04	🔥
PKDZ1 26_F	22	26	0,05	🔥
PKDZ1 30_F	26	30	0,05	🔥
PKDZ1 34_F	30	34	0,07	🔥
PKDZ1 38_F	34	38	0,09	🔥
PKDZ1 42_F	38	42	0,10	🔥
PKDZ1 46_F	42	46	0,11	🔥
PKDZ1 50_F	46	50	0,11	🔥
PKDZ1 54_F	50	54	0,12	🔥
PKDZ1 58_F	54	58	0,14	🔥

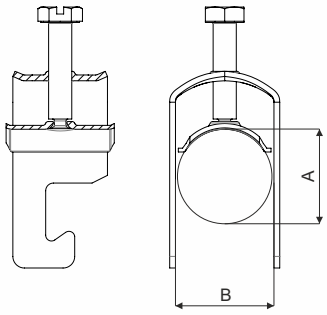

popis výrobku: Pro uchycení kabelů v drátěných žlabech DZI, nejen pro stoupající trasy

povrchová úprava: F - žárově zinkovaná ocel ponorem, průměrná vrstva zinku 55 µm (min. 45 µm)

prodejní množství: á 1 ks

klasifikace 🔥:

ČSN 73 0895	P 90-R
DIN 4102-12	E 90
STN 92 0205	PS 90

Klasifikace je závislá na konkrétním provedení kabelové trasy, detailně uvedené v katalogu Systémy se zachováním funkčnosti při požáru.

skladování: ČSN EN 60721-3-1

⚠ UPOZORNĚNÍ

Nebezpečí poranění pořezáním

Přestože jsou naše výrobky vyráběny s maximální snahou o minimalizaci ostřejších hran, je k přenášení, uchopování a práci s prvky kabelového nosného systému nutné vždy používat ochranných pracovních rukavic.

Nebezpečí úrazu elektrickým proudem

Protože jednotlivé komponenty kabelového nosného systému jsou vyrobeny z elektricky vodivého materiálu, je bezpodmínečně nutné nepracovat se systémem v blízkosti elektrických částí pod napětím. Nedodržení bezpečnostních předpisů může mít za následek těžkou újmu na zdraví nebo smrt.

Bezpečné používání

Při běžných a předvídatelných podmínkách použití nepředstavuje žádná rizika pro spotřebitele, pokud je dodržena správná instalace a používání v souladu s montážním návodem.

recyklační symboly:

40 FE PKDZ1