List technických údajů

UGD250-3 pro hranaté vestavné jednotky, pro výšku mazaniny 70–125 mm
Art.-Nr. 7410079

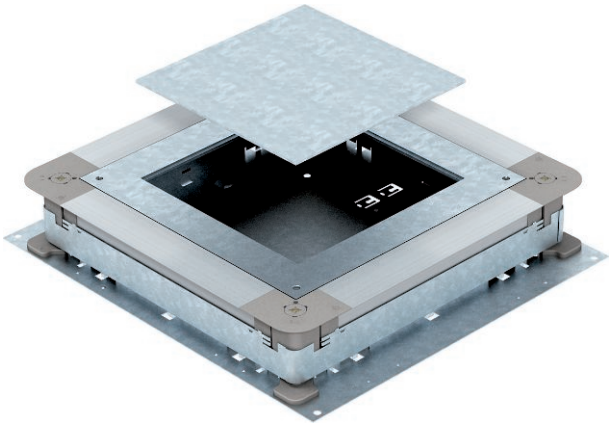

Podlahová přístrojová krabice pro podlahové instalační kanály zalité mazaninou s bočnicemi z ocelového plechu. K montáži vestavných jednotek vybrané jmenovité velikosti. Plynule nivelovatelná na výšku mazaniny (možnost rychlonivelace). Mazaninu lze zhotovit tak, aby lícovala s hranou pro urovnání mazaniny. Možností akustického oddělení po zhotovení mazaniny a se systémovým příslušenstvím vhodný i pro vysoké zatížení.

St	Ocel
FS	pásově zinkováno

Dodatkový text k výrobku - upozornení	Boční stěny jsou připraveny na kanály o šířce 190 a 250 mm.

Kmenová data

Č. výr.	7410079
Typ	UGD 250-3 4
Označení 1	Podlahová přístrojová krabice
Označení 2	250-3 pro GES4
Rozměr	410x367x70
Materiál	Ocel
Zkratka materiálu	St
Povrch	pásově zinkováno
Povrch podle DIN	DIN EN 10346
Povrch zkratka	FS
Nejmenší prodejní množství	1,00 kus
Hmotnost	594,00 kg/100 ks

List technických údajů

UGD250-3 pro hranaté vestavné jednotky, pro výšku mazaniny 70–125 mm
Art.-Nr. 7410079

Technické údaje

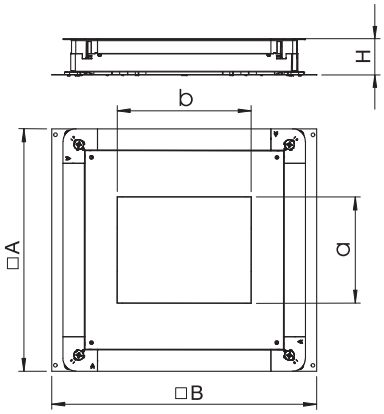

Rozměr AAW	367,00 mm
Rozměr B	410,00 mm
Rozměr a	201,00 mm
Rozměr b	201,00 mm
Možnost zapuštění v rovině podlahy	☑
Plech dna	☑
Možnost instalace těsnění	☑
Instalační prostor	6,09 - 11,63 dm³
Montážní otvor pro krabici na podlahu	□
Montážní otvor pro vestavnou jednotku	čtvercová
Oddělitelné	☑
Výška mazaniny	70-125 mm
pro trubkové připojení	□
Vhodné pro uzavřený podlahový kanál uložený v mazanině	□
Vhodné pro podlahový kanál zalitý mazaninou	☑
Vhodné pro podlahový kanál	□
Šířka kanálu	190,00 - 250,00 mm
Výška kanálu	28,00 - 48,00 mm
Minimální výška mazaniny	70,00
Jmenovitá velikost	250,00 mm
Jmenovitá velikost pro přístrojové jednotky	4
Nivelační rozsah	70,00 - 125,00 mm