PURI

140-052K-10GIE/830
Svítidlo vestavné

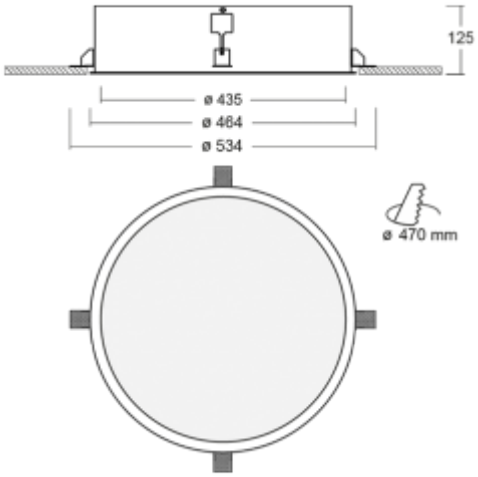

POPIS RODINY SVÍTIDEL

Kruhová svítidla rodiny PURI jsou určena pro vestavnou montáž do stropu. Vynikají čistým vzhledem, snadnou aplikací a zejména výbornou uniformitou svítící plochy. K dispozici je rámečková i bezrámečková verze a šest různých průměrů vybraných tak, aby mohlo být dosaženo maximálně čistého dojmu osvětlovaných prostor. Svítidla PURI svým jednoduchým designem přirozeně splývají s interiérem. Jsou vhodná například k osvětlování obchodních center, společenských a kulturních zařízení, reprezentačních prostor, i domácností.

POPIS PRODUKTU

Materiál svítidla	Hliník
Tvar svítidla	Kruhové
Rozměr svítidla	∅435mm x 125mm
Typ montáže	Vestavné
Vyzařování	Přímé
Typ optiky	Opálový difusor
Typ zdroje	LED MODUL
Napětí	220-240V
Zapojení	Elektronický předřadník nestmívatelný
Elektrická třída	I

SVĚTELNÉ PARAMETRY

Teplota chromatičnosti	3000 K teplá bílá
Index podání barev	Ra 80
Světelný tok	3390 lm
Příkon svítidla	32.8 W
UGR (index oslnění)	UGR 19.2

TECHNICKÝ POPIS

Použitý zdroj	LED-MODUL 29W
Napětí	220-240V
Typ optiky	Opálový difusor
Materiál svítidla	Hliník

Značky CE