Se svorkami nebo bez svorek

K 1205

- 16-150 mm², Cu/Alu 3~

IP 65

- se svorkami
- 5pólové na každý pól 2 x 16-150 mm², 4 x 16-70 mm², vodiče se zasunou do šroubové svorky, technika připojení svorek viz Technická příloha DK-kabelové krabicové rozvodky
- plombovatelná
- kabelové vývodky, montážní příruby a další příslušenství nutno objednat samostatně
- hliníkové vodiče musí být před připojením upraveny způsobem odpovídajícím technickým doporučením (viz Technické informace). Dotažení spojů hliníkových vodičů musí být v pravidelných lhůtách kontrolováno, nejpozději však po 6 měsících.
- pro chráněné instalace
- barevný odstín: šedá, RAL 7035

jmenovité izolační napětí	U_i = 690 V a.c./d.c.
jmenovitý proud:	250 A
Materiál	PC (polykarbonát)
krytí	IP 65
Druh vodiče	Cu/Alu, sol (kruhový profil) 2 x 16-50 mm² Cu/Alu, s / f (kruhový profil) 2 x 16-150 mm² Cu/Alu, sol (sektorový profil) 2 x 50-150 mm² Cu, s (sektorový profil) 2 x 35-150 mm²
Druh vodiče	Alu, s (sektorový profil) 2 x 50-120 mm² Cu/Alu, sol (kruhový profil) 4 x 16-50 mm² Cu/Alu, s / f (kruhový profil) 4 x 16-70 mm² Cu/Alu, sol (sektorový profil) 4 x 50-70 mm²
Druh vodiče	Cu, s (sektorový profil) 4 x 35-70 mm² Alu, s (sektorový profil) 4 x 35-50 mm²
šířka	300 mm
výška	450 mm
hloubka	170 mm
hmotnost	6,941 kg
utahovací moment svorky:	20,0 Nm

Výkresy

Hensel, s.r.o. * Bezděkov 1386 * 413 01 Roudnice nad Labem * Česká republika * Telefon: +420 416 828 300 * Telefax: +420 416 828 333 * Data: September 24. 2021

Se svorkami nebo bez svorek

K 1205

- 16-150 mm², Cu/Alu 3~

IP 65

rozměrový výkres

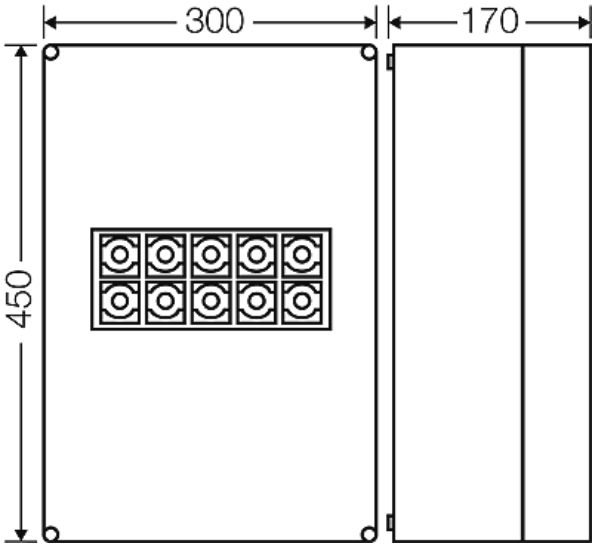

detailní rozměry

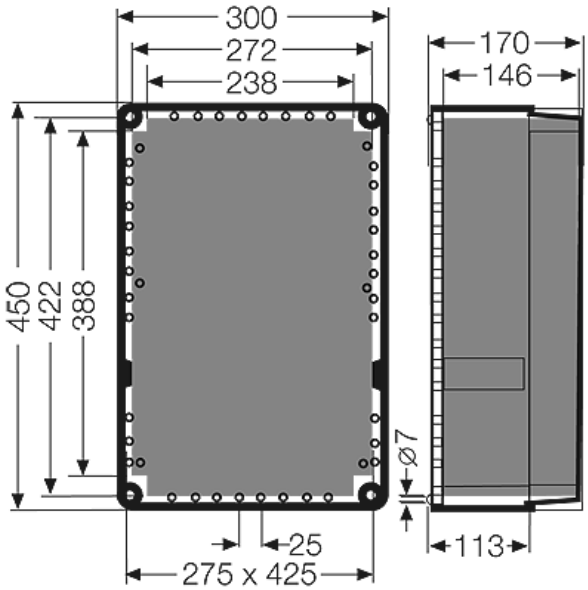

Hensel, s.r.o. * Bezděkov 1386 * 413 01 Roudnice nad Labem * Česká republika * Telefon: +420 416 828 300 * Telefax: +420 416 828 333 * Data: September 24. 2021

Se svorkami nebo bez svorek

K 1205

- 16-150 mm², Cu/Alu 3~

IP 65

stěny rozvodnice

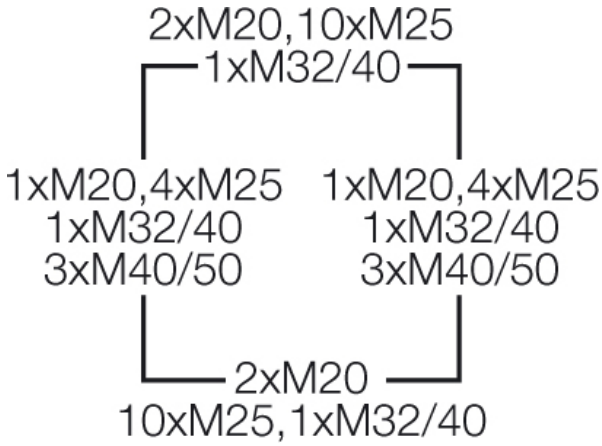

provozní podmínky a prostředí, vlastnosti materiálu

Oblast použití	Určeno do vnitřních prostor a pro instalaci v chráněném venkovním prostředí, chráněnou proti povětrnostním vlivům
Odolnost při občasném čištění (přímý ostřik)	Odolnost při občasném čištění (přímém ostřiku) použitím vysokotlakého čističe bez čisticích přísad, tlak vody: max. 100 barů, teplota vody: max. 80 °C, vzdálenost => 0,15 m, podle požadavků IP 69, skříň a montážní kabelové vývodky s min. krytím IP 65
Teplota prostředí	Průměrná hodnota za 24 hodin + 35 °C Nejvyšší hodnota + 40 °C Nejnižší hodnota - 25 °C
Relativní vlhkost vzduchu	50 % při 40 °C krátkodobá 100 % při 25 °C
Požární ochrana při vnitřní závadě	Požadavky na elektrické přístroje podle norem a příslušných zákonů platných pro provozní vybavení. Minimální požadavky - zkouška žhavou smyčkou dle IEC 60695-2-11: - 650° C pro skříně a kabelové vývodky - 850° C pro vodivé části
Požární odolnost	Zkouška žhavou smyčkou dle IEC 60695-2-11: 960 °C UL Subject 94: V-2 těžce vznětlivý samozhášivý
Stupeň ochrany před mechanickým poškozením	IK08 (5 Joule)
toxicita	bezhalogenový bez obsahu silikonu „Bezhalogenový“ v souladu se zkouškou kabelů a izolovaných vedení - koroze vlivem plynů vznikajících při hoření - dle IEC 60754-2
Poznámka	Vlastnosti materiálu viz Technické informace

Hensel, s.r.o. * Bezděkov 1386 * 413 01 Roudnice nad Labem * Česká republika * Telefon: +420 416 828 300 * Telefax: +420 416 828 333 * Data: September 24. 2021