finder
SWITCH TO THE FUTURE

LED svítidla pro rozvaděče

ŘADA
7L

rozvaděče

ovládací panely

Vyhrazujeme si právo bez předchozího oznámení provádět změnu cen, vlastností, specifikace, vzhledu a použitelnosti.
FINDER nepřejímá žádnou odpovědnost za možné chyby nebo nedostatečné informace v tomto dokumentu.
Při odchylkách mezi tištěným a online obsahem je rozhodující aktuální verze.

LED svétidlo pro rozvaděč

Typ 7L.43.0.xxx.0x00
- světelný tok 600 lumen

Typ 7L.46.0.xxx.0x00
- světelný tok 1200 lumen

- upevnění magnety nebo kovovou příchytkou
- nízká spotřeba
- vyzařovací úhel 120°
- barevná teplota 5000 K
- push-un svorky pro samostatný přívod
- zástrčka pro samostatný přívod a zásuvka pro více propojení (až 7 svítidel)
- design Minell-Fossati

		7L.43.0.xxx.0x00	NEW 7L.46.0.xxx.0x00
		• 600 lumen, 6 W • bez spínače ZAP/VYP nebo pohybového čidla	• 1200 lumen, 9 W • bez spínače ZAP/VYP nebo pohybového čidla
rozměry na straně 10			
Údaje svítidla			
Zdroj světla		LED, vyzařovací úhel 120°, denní bílá barva světla, barená teplota 5000 K	
Světelný tok	lm	600	1200
Životnost	h	60 000	
Elektrické údaje			
Provozní napětí	V AC (50/60 Hz)/DC	12…48 - 110…240	
Pracovní rozsah	V AC/DC	9.6…52.8 - 88…264	
Jmenovitý proud při 230 V AC	mA	39	54
Jmenovitý proud při 24 V DC	mA	200	300
Jmenovitý příkon při 230 V AC	W	6	9
Jmenovitý příkon při 24 V DC	W	6	9
Všeobecné údaje			
Přívody svítidla		opláštěný vodič 2 x 1,5 mm², push-in svorky nebo zásuvka	
Propojení svítidel		opláštěný vodič 2 x 1,5 mm², zásuvka a zástrčka	
Elektrický přívod		2-pólová zásuvka	
Upevnění		magnet nebo kovová příchytka	
Kryt		průsvitný plast	
Teplota okolí	°C	–30…+55	
Třída ochrany		II	
Krytí		IP 20	
Schválení zkušeben (podrobnosti na vyžádání)		CE UKCA EAC SP c UL us	

ŘADA 7L
LED svítidla

LED svétidlo pro rozvaděč

Typ 7L.43.0.xxx.1x00
- světelný tok 600 lumen

Typ 7L.46.0.xxx.1x00
- světelný tok 1200 lumen

- upevnění magnety nebo kovovou příchytkou
- nízká spotřeba
- vyzařovací úhel 120°
- barevná teplota 5000 K
- push-un svorky pro samostatný přívod
- zástrčka pro samostatný přívod a zásuvka pro více propojení (až 7 svítidel)
- design Minell-Fossati

rozměry na straně 11

		7L.43.0.xxx.1x00	7L.46.0.xxx.1x00
		• 600 lumen, 6 W • spínač ZAP/VYP	• 1200 lumen, 9 W • spínač ZAP/VYP
Údaje svítidla			
Zdroj světla		LED, vyzařovací úhel 120°, denní bílá barva světla, barená teplota 5000 K	
Světelný tok	lm	600	1200
Životnost	h	60 000	
Elektrické údaje			
Provozní napětí	V AC (50/60 Hz)/DC	12…48 - 110…240	
Pracovní rozsah	V AC/DC	9.6…52.8 - 88…264	
Jmenovitý proud při 230 V AC	mA	39	54
Jmenovitý proud při 24 V DC	mA	200	300
Jmenovitý příkon při 230 V AC	W	6	9
Jmenovitý příkon při 24 V DC	W	6	9
Všeobecné údaje			
Přívody svítidla		opláštěný vodič 2 x 1,5 mm², push-in svorky nebo zásuvka	
Propojení svítidel		opláštěný vodič 2 x 1,5 mm², zásuvka a zástrčka	
Elektrický přívod		2-pólová zásuvka	
Upevnění		magnet nebo kovová příchytka	
Kryt		průsvitný plast	
Teplota okolí	°C	–30…+55	
Třída ochrany		II	
Krytí		IP 20	
Schválení zkušeben (podrobnosti na vyžádání)		CE UKCA EAC	

G

XII-2018, www.finder.cz

LED svétidlo pro rozvaděč

Typ 7L.43.0.xxx.2x00
- světelný tok 600 lumen

Typ 7L.46.0.xxx.2x00
- světelný tok 1200 lumen

- upevnění magnety nebo kovovou příchytkou
- nízká spotřeba
- vyzařovací úhel 120°
- barevná teplota 5000 K
- push-un svorky pro samostatný přívod
- zástrčka pro samostatný přívod a zásuvka pro více propojení (až 7 svítidel)
- design Minell-Fossati

		7L.43.0.xxx.2x00	7L.46.0.xxx.2x00
		• 600 Lumen, 6 W • spínání zabudovaným pohybovým čidlem	• 1200 Lumen, 9 W • spínání zabudovaným pohybovým čidlem
rozměry na straně 12			
Údaje svítidla			
Zdroj světla		LED, vyzařovací úhel 120°, denní bílá barva světla, barená teplota 5000 K	
Světelný tok	lm	600	1200
Životnost	h	60 000	
Délka sepnutí po poslední detekci pohybu	min	3	
Elektrické údaje			
Provozní napětí	V AC (50/60 Hz)/DC	12…48 - 110…240	
Pracovní rozsah	V AC/DC	9.6…52.8 - 88…264	
Jmenovitý proud při 230 V AC	mA	39	54
Jmenovitý proud při 24 V DC	mA	200	300
Jmenovitý příkon při 230 V AC	W	6	9
Jmenovitý příkon při 24 V DC	W	6	9
Všeobecné údaje			
Přívody svítidla		opláštěný vodič 2 x 1,5 mm², push-in svorky nebo zásuvka	
Propojení svítidel		opláštěný vodič 2 x 1,5 mm², zásuvka a zástrčka	
Elektrický přívod		2-pólová zásuvka	
Upevnění		magnet nebo kovová příchytka	
Kryt		průsvitný plast	
Teplota okolí	°C	–30…+55	
Třída ochrany		II	
Krytí		IP 20	
Schválení zkušeben (podrobnosti na vyžádání)		CE UKCA EAC CSA cULus	

G

Objednacá číslo

Příklad: řada 7L, LED svítidlo s upevnění magnetem a ZAP/VYP spínačem, napájení 12...48 V AC/DC, push-in svorky.

7 L . 4 3 . 0 . 0 2 4 . 1 1 0 0

řada

typ
43 = LED svítidlo, světelný tok 600 lm
46 = LED svítidlo, světelný tok 1200 lm

druh napětí
0 = AC (50/60 Hz)/DC

provozní napětí
024 = (12…48)V AC/DC
230 = (110…240)V AC/DC

způsob připojení
1 = push-in svorky pro samostatný přívod
2 = zástrčka pro samostatný přívod a zásuvka pro více propojení (až 7 svítidel)

způsob ovládání
0 = bez ZAP/VYP spínače nebo pohybového čidla
1 = ZAP/VYP spínač
2 = čidlo pohybu

všechna provedení

7L.43.0.024.0100	7L.46.0.024.0100
7L.43.0.024.0200	7L.46.0.024.0200
7L.43.0.024.1100	7L.46.0.024.1100
7L.43.0.024.1200	7L.46.0.024.1200
7L.43.0.024.2100	7L.46.0.024.2100
7L.43.0.024.2200	7L.46.0.024.2200
7L.43.0.230.0100	7L.46.0.230.0100
7L.43.0.230.0200	7L.46.0.230.0200
7L.43.0.230.1100	7L.46.0.230.1100
7L.43.0.230.1200	7L.46.0.230.1200
7L.43.0.230.2100	7L.46.0.230.2100
7L.43.0.230.2200	7L.46.0.230.2200

Příslušenství (pro 7L.43.0.xxx.x2xx, 7L.46.0.xxx.x2xx)

07L.01

07L.32

Doporučení:
V instalacích, kde po vypnutí hlavního vypínače zůstanou zařízení pod napětím, musí být tato zařízení speciálně označena nebo připojena vodiči se svítivou barvou.

0 7 L . 0 1

typ

připojení

01 = připojovací bílý kabel 2 x 1,5 mm² s bílou zástrčkou pro vstupní stranu svítidla, délka 2 m
32 = připojovací oranžový kabel 2 x 1,5 mm² s bílou zástrčkou pro vstupní stranu svítidla, délka 2 m
03 = připojovací bílý kabel 2 x 1,5 mm² s bílou zástrčkou pro vstupní stranu svítidla, délka 3 m
33 = připojovací oranžový kabel 2 x 1,5 mm² s bílou zástrčkou pro vstupní stranu svítidla, délka 3 m

všechna připojení
07L.01
07L.32
07L.03
07L.33

07L.10

0 7 L . 1 0

typ

propojení 2 svítidel za sebou (max. 7 svítidel)

10 = propojovací bílý kabel 2 x 1,5 mm² s bílou zástrčkou a zásuvkou, délka 1 m
30 = propojovací oranžový kabel 2 x 1,5 mm² s bílou zástrčkou a zásuvkou, délka 1 m

všechna propojení
07L.10
07L.30

Příslušenství

07L.11 (je součástí balení)

07L.12 (není součástí balení)

0 7 L . 1 1

typ

2-pólová zásuvka a zástrčka pro kabel (2 x 1,5 mm²), např. H05VV-F, 2 x 1,5 mm²
11 = bílá zásuvka pro vývod
12 = bílá zástrčka pro přívod

všechny zásuvky	**všechny zástrčky**
07L.11	07L.12

Rozměry

Typ 07L.11

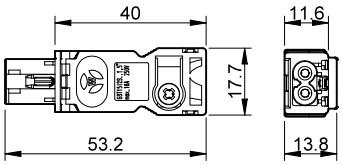

Typ 07L.12

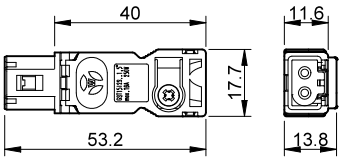

Způsoby připojení

Rychlé připojení jediného přívodu do push-in svorek nebo jediného či vícenásobného přívodu a propojení do zásuvek a zástrček.

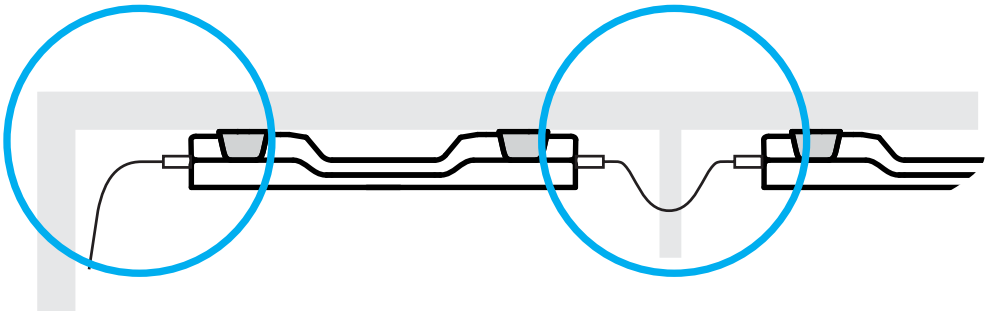

vícenásobné propojení (až max. 7 LED svídidel)

G

Příslušenství (pro 7L.43.0.xxx.0x00)

07L.90.xx

0 7 L . 9 0 . 0 1

typ

dveřní kontakt

90 = pro přišroubování na rám skříně, nastavitelná západka

druh

01 = 1P / 8 A
02 = 1R / 8 A
03 = 1Z / 8 A

Rozměry

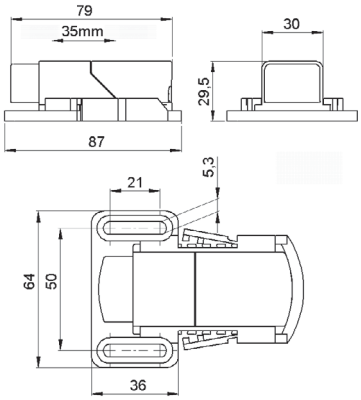

Kontakty		07L.90.01	07L.90.02	07L.90.03
Počet kontaktů		1P	1R	1Z
Max. trvalý proud	A	8	8	8
Jmenovité napětí	V AC	250	250	250
Max. spínaný výkon AC1	VA	2000	2000	2000
Životnost kontaktů		> 10000 cyklů		

Všeobecné údaje		
Elektrické připojení		4-pólové šroubové svorky
Utahovací moment	Nm	max. 0,5
Připojení		2-žilový opláštěný kabel
Průřez	mm^2	0,75...1,5 (s dutinkou)
Způsob připevnění		šroub (M5)
Kryt		plast, šedý/černý, UL94 V-0
Montážní poloha		libovolná
Teplota okolí	°C	–20…+85
Třída ochrany		II (ochranná izolace)
Krytí		IP 20
Schválení zkušeben (podrobnosti na vyžádání)		CE

Schéma připojení

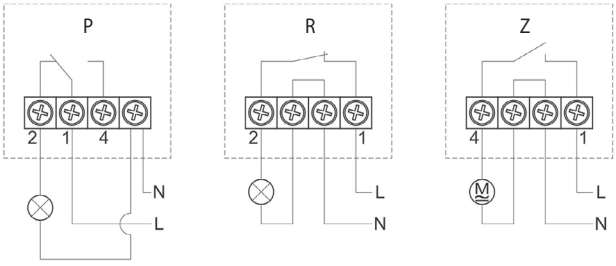

Rozměry

Typ 7L.4x.0.xxx.0100 / 0200

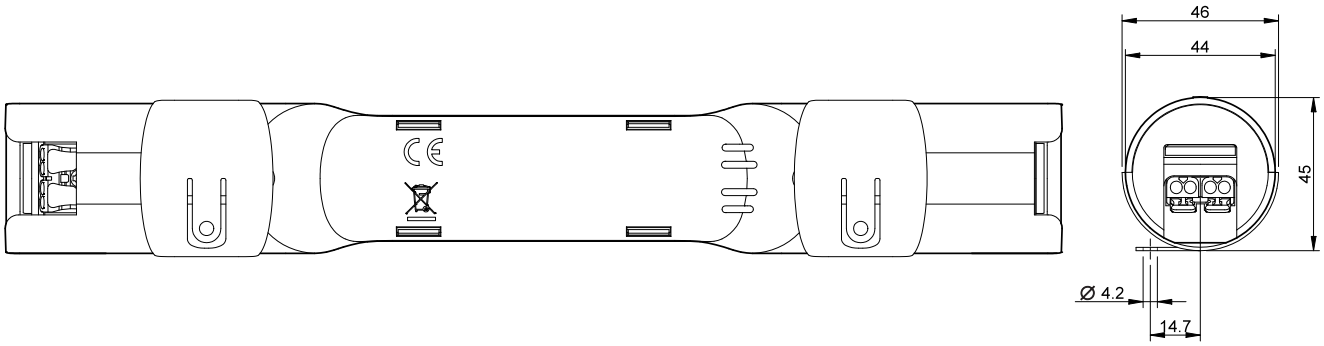

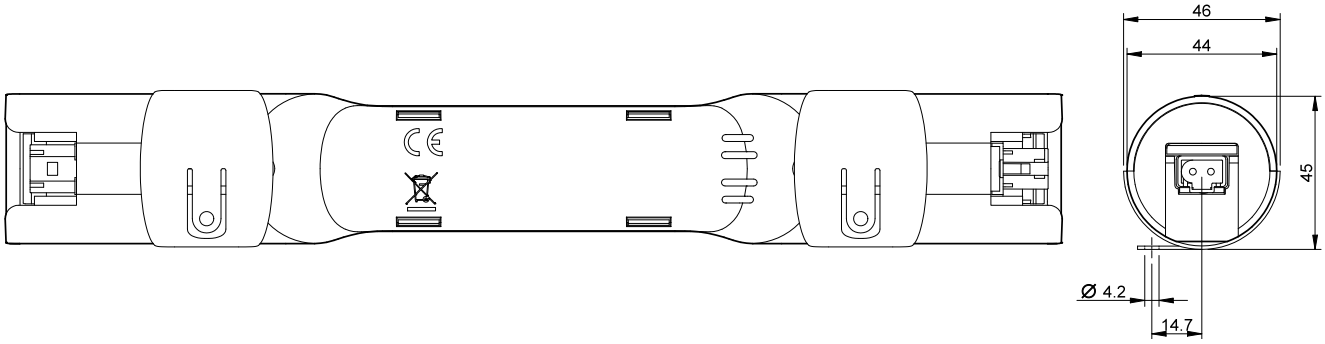

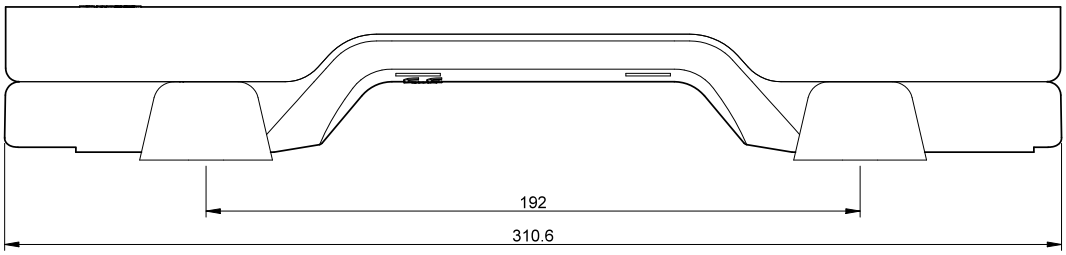

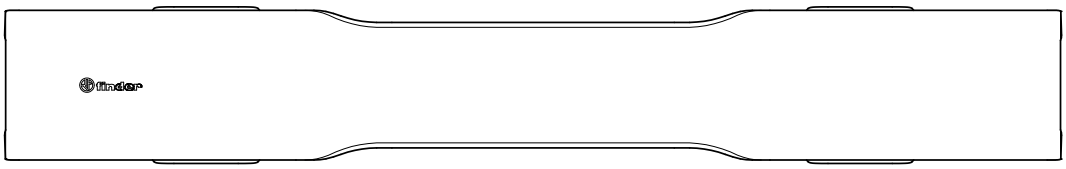

G

Rozměry

Typ 7L.4x.0.xxx.1100 / 1200

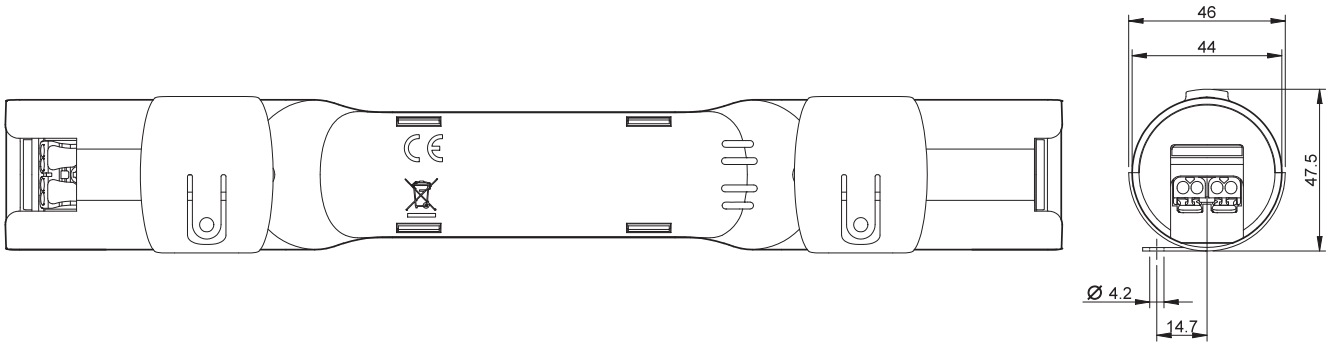

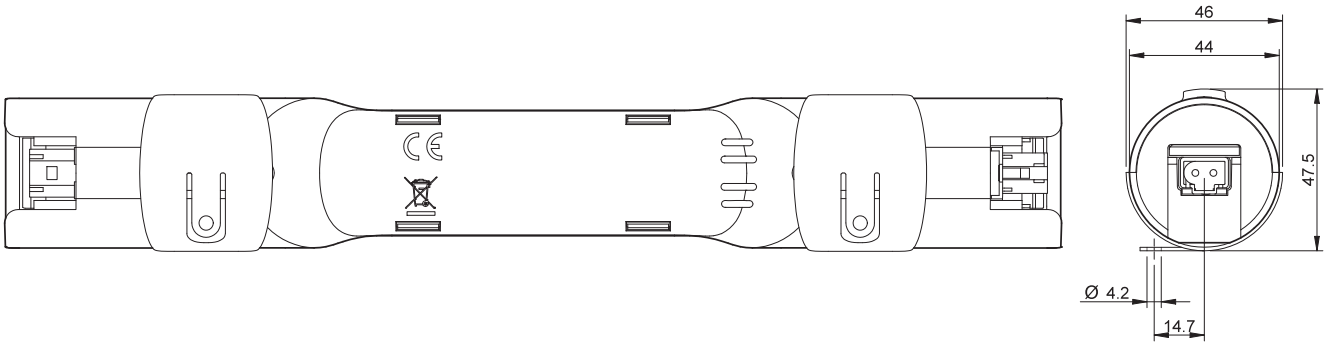

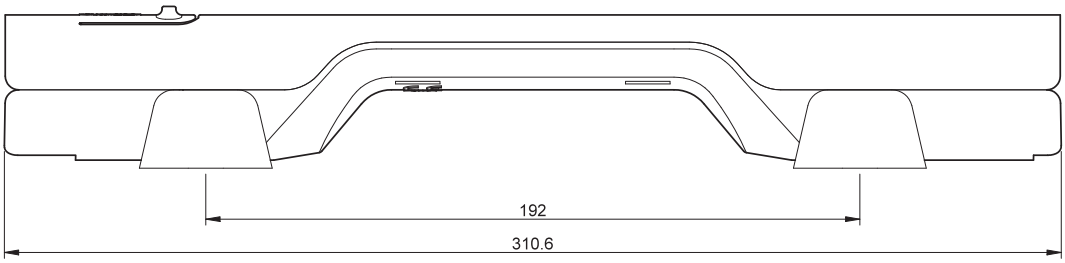

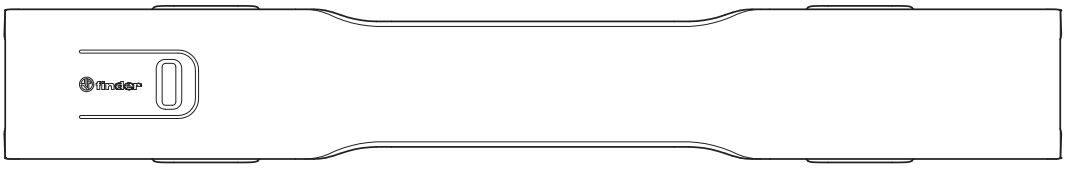

Rozměry

Typ 7L.4x.0.xxx.2100 / 2200

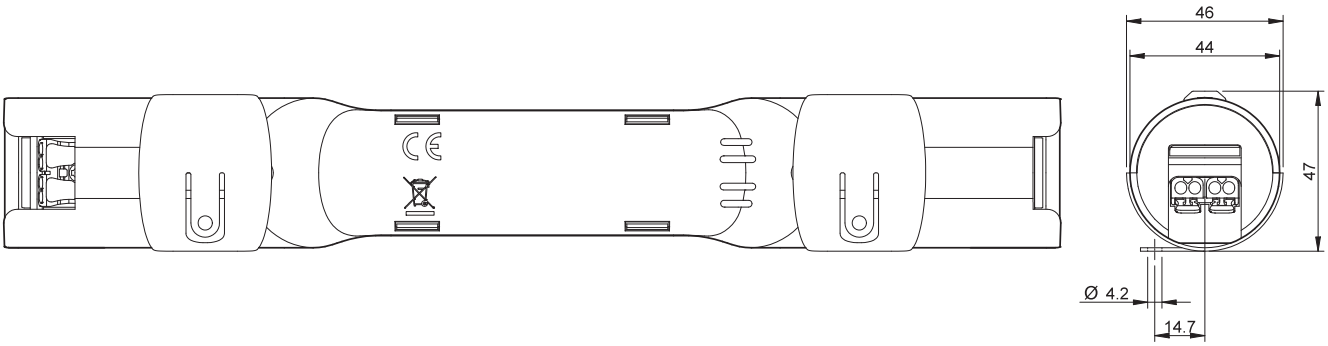

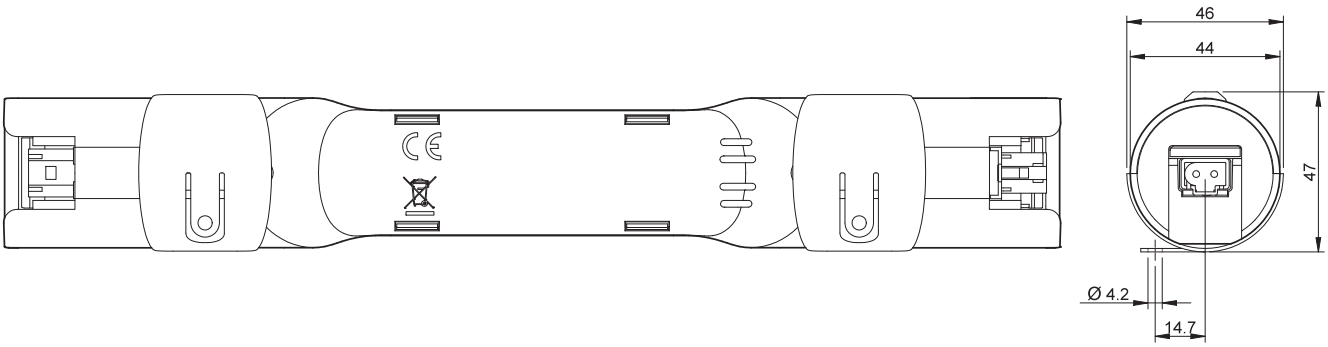

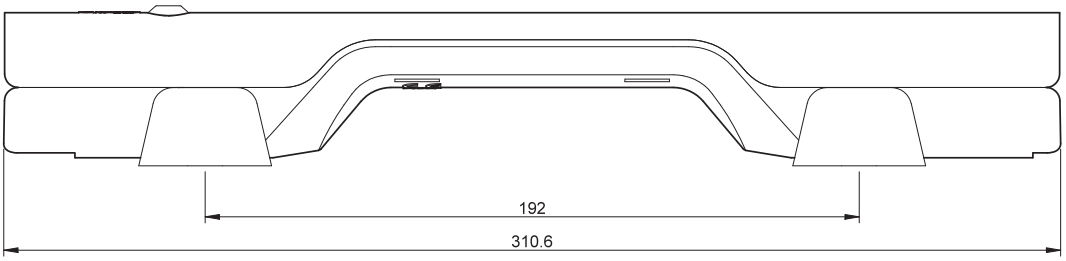

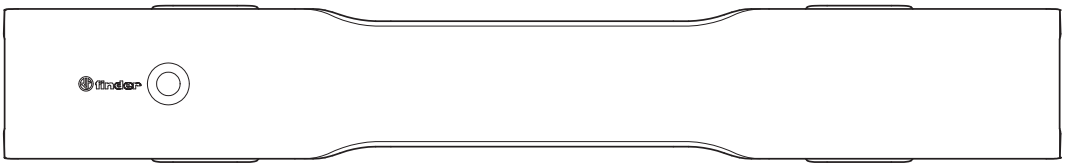

G