se svorkami

RK 0610 T

- 0,75-4 mm², Cu

IP 66

- 10 řadových svorek WT 4
- pro svorku 2 x 0,5-4 mm² f, 2 x 0,5-6 mm² sol nebo 2 x 1,5-4 mm² s,podrobné osazení svorkovnic viz Technická příloha DK-kabelové krabicové rozvodky
- řadová svorka, výrobek Wieland
- {Verbindungsstecker für Reihenklemmen: Fabrikat Wieland IVB WKF 4}
- štítky svorek bez popisu
- s elastickými membránami, snadno odstranitelnými v případě požadavku instalace vývodek, rozsah utěsnění 9,0-21,0 mm
- s jedním kabelovým vstupem ve dně rozvodky, rozsah utěsnění Ø 9,0-20,0 mm
- uzávěry víka plombovatelné bez příslušenství
- pásek pro upevnění víka a stěnové úchyty v balení
- barevný odstín: šedá, RAL 7035
- K uzavření otevřených membrán použijte vývodky typu EDK. Krytí = IP 66.

jmenovité izolační napětí	U_i = 690 V a.c./d.c.
jmenovitý proud:	41 A
Materiál	PP (polypropylen)
krytí	IP 66
šířka	130 mm
výška	130 mm
hloubka	77 mm
hmotnost	0,31 kg
utahovací moment svorky:	0,5 Nm

Výkresy

rozměrový výkres

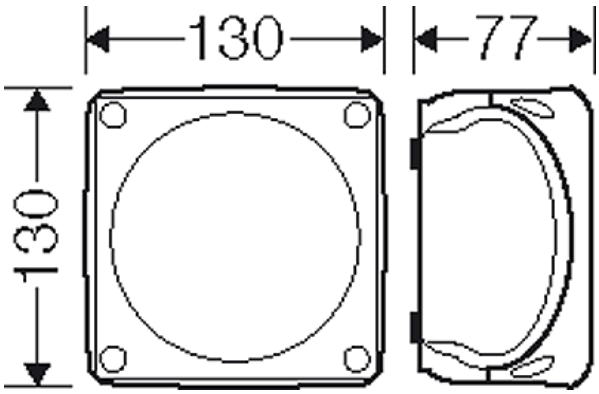

Hensel, s.r.o. * Bezděkov 1386 * 413 01 Roudnice nad Labem * Česká republika * Telefon: +420 416 828 300 * Telefax: +420 416 828 333 * Data: September 21. 2021

se svorkami

RK 0610 T

- 0,75-4 mm², Cu

IP 66

detailní rozměry

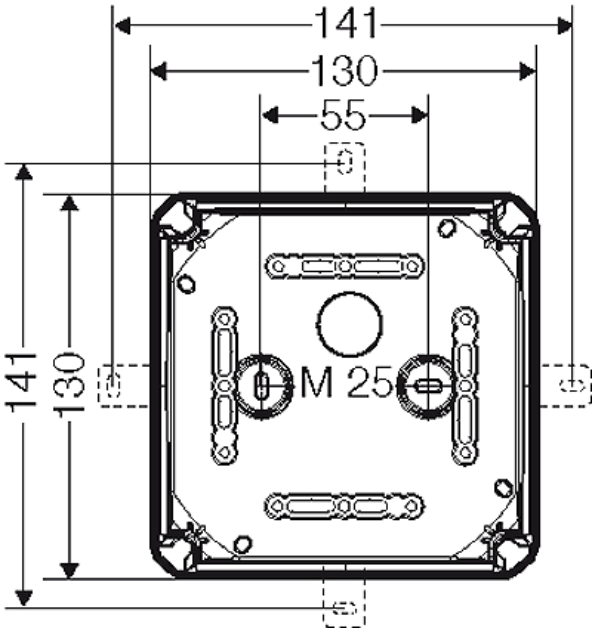

stěny rozvodnice

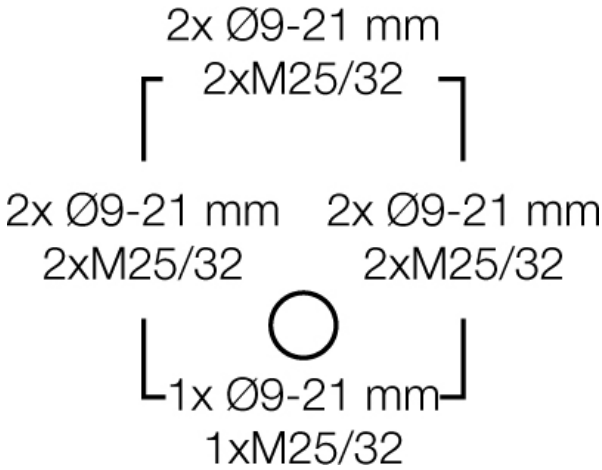

provozní podmínky a prostředí, vlastnosti materiálu

Oblast použití	Určeno do vnitřních prostor a pro instalaci v chráněném venkovním prostředí, chráněnou proti povětrnostním vlivům
Teplota prostředí	Průměrná hodnota za 24 hodin + 35 °C Nejvyšší hodnota + 40 °C Nejnižší hodnota - 25 °C
Relativní vlhkost vzduchu	50 % při 40 °C krátkodobá 100 % při 25 °C
Požární ochrana při vnitřní závadě	Požadavky na elektrické přístroje podle norem a příslušných zákonů platných pro provozní vybavení. Minimální požadavky - zkouška žhavou smyčkou dle IEC 60695-2-11: - 650° C pro skříně a kabelové vývodky - 850° C pro vodivé části

Hensel, s.r.o. * Bezděkov 1386 * 413 01 Roudnice nad Labem * Česká republika * Telefon: +420 416 828 300 * Telefax: +420 416 828 333 * Data: September 21. 2021

se svorkami

RK 0610 T

- 0,75-4 mm², Cu

IP 66

Požární odolnost	Zkouška žhavou smyčkou dle IEC 60695-2-11: 750 °C UL Subject 94: V-2 těžce vznětlivý samozhášivý
Stupeň ochrany před mechanickým poškozením	IK07 (2 Joule)
toxicita	bezhalogenový bez obsahu silikonu „Bezhalogenový“ v souladu se zkouškou kabelů a izolovaných vedení - koroze vlivem plynů vznikajících při hoření - dle IEC 60754-2
Poznámka	Vlastnosti materiálu viz Technické informace

Hensel, s.r.o. * Bezděkov 1386 * 413 01 Roudnice nad Labem * Česká republika * Telefon: +420 416 828 300 * Telefax: +420 416 828 333 * Data: September 21. 2021