Ventilátory Helios

NÁVOD K MONTÁŽI A OBSLUZE

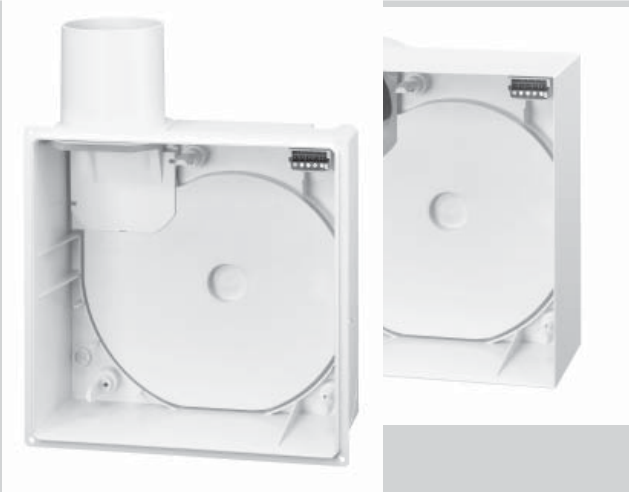

ultraSilence by Helios

CE CZE

Plastová skříň bez protipožární ochrany

ELS-GU (pod omítku)

ELS-GAP (na omítku)

Helios

DIE MARKE DER PROFIS

Správná likvidace tohoto výrobku (elektroodpad)
Označení na výrobku resp. na příslušném návodu k montáži a obsluze udává, že tento výrobek nesmí být po skončení životnosti zlikvidován společně s normálním domácím odpadem. Likvidujte tento výrobek odděleně od ostatního odpadu, aby nedocházelo k poškozování životního prostředí resp. lidského zdraví nekontrolovanou likvidací odpadů. Recyklujte tento přístroj. Napomáháte tak opětovnému využívání recyklovatelných materiálů. Soukromí uživatelé by měli kontaktovat obchodníka, u kterého výrobek koupili nebo příslušné úřady, pro informaci, jak se může přístroj recyklovat vhodným způsobem, šetrným k životnímu prostředí.
Podnikatelé by se měli obrátit na své dodavatele a konzultovat podmínky prodejní smlouvy. Tento výrobek se nesmí likvidovat společně s jiným odpadem určeným k podnikání.

Correct Disposal of This Product (Waste Electrical & Electronic Equipment)
(Applicable in the European Union and other European countries with separate collection systems)
This marking shown on the product or its Operation and Installation Instruction, indicates that it should not be disposed with other household wastes at the end of its working life. To prevent possible harm to the environment or human health from uncontrolled waste disposal, please separate this from other types of wastes and recycle it responsibly to promote the sustainable reuse of material resources.
Household users should contact either the retailer where they purchased this product, or their local government office, for details of where and how they can take this item for environmentally safe recycling.
Business users should contact their supplier and check the terms and conditions of the purchase contract.
This product should not be mixed with other commercial wastes for disposal.

Comment éliminer ce produit (déchets d'équipements électriques et électroniques)
Ce symbole sur le produit ou sa documentation indique qu'il ne doit pas ętre éliminé en fin de vie avec les autres déchets ménagers. L'élimination incontrôlée des déchets pouvant porter préjudice ŕ l'environnement ou ŕ la santé humaine, veuillez le séparer des autres types de déchets et le recycler de façon responsable. Vous favoriserez ainsi la réutilisation durable des ressources matérielles.
Les particuliers sont invités ŕ contacter le distributeur leur ayant vendu le produit ou ŕ se renseigner auprčs de leur mairie pour savoir oů et comment ils peuvent se débarrasser de ce produit afin qu'il soit recyclé en respectant l'environnement.
Les entreprises sont invitées ŕ contacter leurs fournisseurs et ŕ consulter les conditions de leur contrat de vente. Ce produit ne doit pas ętre éliminé avec les autres déchets commerciaux.

Obsah

KAPITOLA 1. ELS – RYCHLÝ PŘEHLED ..... Str. 2
1.0 Přehled typů skříní pod omítku a na omítku ..... Str. 2
1.1 Příslušenství ELS ..... Str. 2

KAPITOLA 2. OBECNÉ MONTÁŽNÍ A PROVOZNÍ POKYNY ..... Str. 3
2.0 Důležité informace ..... Str. 3
2.1 Výstražné a bezpečnostní pokyny ..... Str. 3
2.2 Právo na záruku – vyloučení záruky ..... Str. 3
2.3 Předpisy – směrnice ..... Str. 3
2.4 Přijetí dodávky ..... Str. 3
2.5 Skladování ..... Str. 3
2.6 Rozsah použití ..... Str. 3
2.7 Výkonové parametry ..... Str. 3
2.8 Obecné a důležité pokyny ..... Str. 4
2.9 Elektrické zapojení ..... Str. 4
2.10 Náhradní díly ..... Str. 4

KAPITOLA 3. ELS – ROZSAH DODÁVKY A MONTÁŽ ..... Str. 5

3.0 Plastové skříně bez protipožární ochrany ELS-GU / ELS-GAP ..... Str. 5
3.1 Rozsah dodávky/jednotka balení ..... Str. 5

KAPITOLA 4. MONTÁŽ ..... Str. 5
4.0 Místo a poloha montáže ..... Str. 5
4.1 Montážní poloha ..... Str. 6
4.2 Přestavba ELS-GU, vyústění vzadu ..... Str. 7
4.3 Přestavba napojení druhé místnosti ..... Str. 8
4.4 Přestavba pro odsávání WC ..... Str. 8
4.5 Montážní držák ELS-MHU pro montáž skříně pod omítku ..... Str. 9
4.6 Montážní třmen ELS-MB pro montáž nástěnného systému ..... Str. 10
4.7 ELS – popis montáže pro stěnu s opláštěním ..... Str. 11
4.8 Nástěnný adaptér pro montáž ELS-GU ..... Str. 12
4.9 Montáž na stěnu / montáž na strop ELS-G ..... Str. 13
4.10 Montáž skříně na omítku ELS-GAP ..... Str. 13
4.11 Napojovací potrubí (hadice Aluflex, resp. Stahlflex) ..... Str. 14
4.12 Připojovací kabel ..... Str. 14

KAPITOLA 5. ELEKTRICKÉ PŘIPOJENÍ ..... Str. 15
5.0 Schéma zapojení – přehled pro ventilátory ELS. Série ventilátorů. Pro zakřížkování! ..... Str. 15
5.1 Schéma zapojení – přehled pro ventilátory ELS. Různé příklady zapojení ..... Str. 16

KAPITOLA 1

ELS – RYCHLÝ PŘEHLED

1.0 Přehled typů skříní pod omítku a na omítku

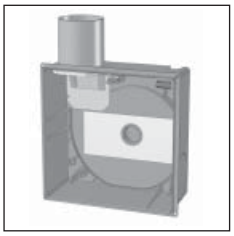

ELS-GU
Skříň pod omítku
Plast

Obj. č. 8111

STR. 5

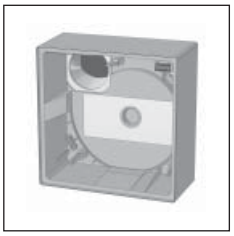

ELS-GAP
Skříň na omítku
Plast

Obj. č. 8127

STR. 13

1.1 Příslušenství ELS

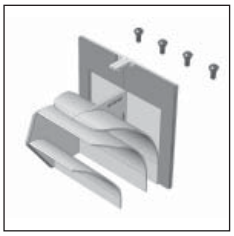

ELS-ARS
Set pro přestavbu pro montáž do ELS-V… Vyústění vzadu, skládá se ze směrovacího plechu a 4 plastových nýtů pro kovové hrdlo.
Obj. č. 8185
STR. 16

ELS-ZAS
Hrdlo pro napojení druhé místnosti je potřebné pokud není použitý typ ELS-ZS.

Obj. č. 8184

STR. 10

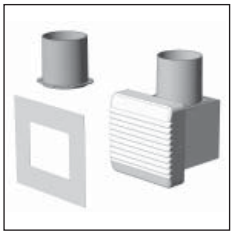

ELS-ZS
Set pro druhou místnost, skládá se z hrdla pro napojení druhé místnosti, odsávací jednotky a rámečku pro regulaci vzduchu.
Obj. č. 8186
STR. 8

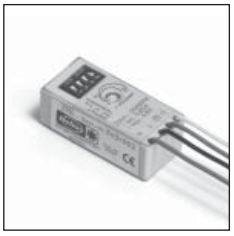

ELS-ZNE
Elektronický doběhový spínač s plynulým nastavením doběhového času. Montáž: podomítková zásuvka za spínače.
Obj. č. 0342
STR. 16

ELS-WCS
Odsávací set pro WC, skládá se z oblouku 90° s DN 50, redukcí DN 40 a 30.

Obj. č. 8191

STR. 8

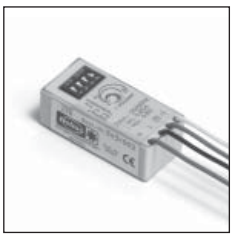

ELS-ZNI
Elektronický intervalový spínač s nastavitelným intervalu a doběhovým časem Montáž: podomítková zásuvka za spínačem.
Obj. č. 0343
STR. 16

ELS-MHU
Montážní držák, pod omítku k upevnění skříně na stěnu nebo strop.

Obj. č. 8187

STR. 9

Pozor ⚠

Externí spínače ZNE/ZNI se mohou použít pouze s jednostupňovým ventilátorem V 60 a V 100.

ELS-MB
Montážní třmen, pro montáž na stěnu a pod omítku. Použitelné pro všechny běžné systémy na stěnu.
Obj. č. 8188

STR. 10

ELS-VA
Nástěnný adaptér, pro dodatečnou montáž na stěnu s opláštěním.

Obj. č. 8189

STR. 12

KAPITOLA 2

OBECNÉ MONTÁŽNÍ A PROVOZNÍ POKYNY

2.0 Důležité informace

Pro zajištění bezchybného fungování a pro vlastní bezpečnost je nutno důkladně přečíst a dodržovat všechny následující předpisy. **Elektrické připojení musí být odděleno všemi vodiči od sítě až po konečnou montáž!** Návod k montáži a obsluze a díly příslušenství pro konečnou montáž vložte po dokončené montáži do skříně ELS a až do konečné montáže uzavřete skříň krytem. Po konečné montáži musí být uživateli (nájemci/vlastníkovi) předán dokument.

⚠

2.1 Výstražné a bezpečnostní pokyny

Vlevo uvedený symbol je bezpečnostně technický výstražný pokyn. Všechny bezpečnostní pokyny, respektive symboly se musí respektovat, aby se zabránilo jakékoliv nebezpečné situaci.

2.2 Právo na záruku – vyloučení záruky

V případě nedodržení následujících provádění dojde ke zrušení našich záručních podmínek. To stejné platí pro záruční podmínky výrobce.

Použití dílů příslušenství, které nejsou doporučené nebo nabízené firmou Helios, není dovoleno. Eventuelně vzniklé škody nepodéhají právu na záruku.

2.3 Předpisy – směrnice

Pokud je přístroj řádně nainstalován a provozován ve shodě s platnými ustanoveními, pak splňoval v době jeho výroby platné předpisy a směrnice EU.

2.4 Přijetí dodávky

Dodávka se musí zkontrolovat ihned při dodání, zda není poškozená a obsahuje správný typ zařízení. Případná poškození se musí ihned zapsat do hlášení o škodě, ke kterému se musí přizvat přepravní společnost. Pokud není reklamace provedena v čas, dojde ke ztrátě případných nároků.

2.5 Skladování

Pokud dojde k uskladnění na delší dobu, pak se musí splnit následující opatření pro zabránění škodlivých vlivů:
zapečetění čistých dílů protikorozní ochranou, provést ochranu motoru suchým, vzducho- a prachotěsným obalem (plastový sáček se sušicím prostředkem a indikátorem vlhkosti). Místo skladování musí být bez otřesů, chráněné proti vodě a bez teplotních výkyvů.

V případě skladování na několik let resp. dlouhodobém odstavení motoru, se musí před uvedením do provozu provést kontrola ložisek a případně provést jejich výměna. Navíc se musí provést elektrické přezkoušení podle předpisu VDE 0701, resp. VDE 0530.

Při přeposílání (hlavně na delší vzdálenost) se musí zkontrolovat, zda je balení vhodné pro daný typ přepravy a vzdálenost.

Škody, které vznikly nepřiměřenou dopravou, skladováním nebo uvedením do provozu, jsou prokazatelné a nepodléhají právu na záruku.

2.6 Rozsah použití

Ventilátory jsou určené k odvětrání obytných prostor, hlavně sanitárních místností a bytových kuchyní podle DIN 18017, díl 3. Při provozu za zhoršených podmínek, jako např. zvýšená vlhkost, delší odstavení, silné znečištění, nadměrné zatížení klimatickými vlivy (např. teplota okolí > 40 °C) a také technické a elektronické vlivy, je nutné se zeptat případně získat schválení pro dané použití, protože sériové provedení není pro toto použití vhodné. Kompletní ventilátor odpovídá stupni krytí IPX5 (chráněno před tryskající vodou), třída ochrany II a smí se instalovat podle normy VDE 0100, díl 701 v oblasti 1 vlhkých prostor. **Použití v jiných podmínkách není dovoleno!**

2.7 Výkonové parametry

Pro dosažení určených výkonů se musí zajistit řádná montáž, správné provedení odvětrání a dostatečný přívod vzduchu.
Při provozu požárních míst, závislých na komínech v odvětrávané místnosti, se musí přivádět do této místnosti za všech provozních podmínek dostatečné množství vzduchu (případně se zeptejte u kominické firmy).

Odlišná provedení a neodpovídající montážní a provozní podmínky mohou vést ke snížení dopravního výkonu. Podle DIN 18017, díl 3 smí být objemový průtok při stejném provozu několika ventilátorů v jedné větvi až o 15 % nižší, což může být způsobeno i vnějšími vlivy. Údaje o úrovni hluku jsou podle vyhodnocení A hladiny akustického výkonu L_{WA} (podle DIN 45 635 díl 1). Údaje ve vyhodnocení A pro akustický tlak L_A obsahují vlastnosti specifické podle prostoru. Ty podstatně ovlivňují nastavený hluk.

POKYN ☞

Upozornění k systému potrubí u ventilačních zařízení se společným odvětráním

Odvětrávací zařízení se musí provést podle DIN 18017, díl 3. Odvětrávací potrubí se skládá z napojení pro ventilátory a společné odvětrání (stoupací potrubí). Část potrubí nad nejvyšším ventilátorem se označuje jako vyústka a musí být vyvedeno nad střechu.

Odvětrávací potrubí musí být těsné, pevné a při více jak dvou podlažích musí být z nehořlavého materiálu třídy A podle DIN 4102. Musí být provedeno řádně a případně s tepelnou izolací tak, aby nevznikal žádný kondenzát. Čistící otvory musí být provedeny s těsnícími uzávěry v dostatečném počtu, aby se odvětrávací potrubí mohlo snadno čistit. Šroubovatelné čistící otvory nejsou přípustné.

Stoupací potrubí musí být přímé, svislé a se stejným průřezem. Při eventuelním odklonění svislého stoupacího potrubí se musí provést výpočet, aby byly splněny požadavky podle DIN 18017, díl 3, část 3.1.3. Při dimenzování stoupacího potrubí se musí předpokládat, že budou všechny ventilátory provozovány současně na maximální výkon. Škrtící zařízení nejsou přípustná.

Průměr stoupacího potrubí se může stanovit pomocí schématu dimenzování v hlavním katalogu. Přitom se musí dávat pozor na to, že při délce výfukového potrubí přes 1,5 m a výšce poschodí přes 2,75 m vznikají tlakové ztráty, které se musí vyrovnávat větším průřezem stoupacího potrubí.

Pro dimenzování se může použít software ELS firmy Helios. Lze ho objednat na webových stránkách firmy Helios: **www.heliosventilatoren.de**.
Maximálně se smí napojit dva ventilátory ELS na jednom podlaží na společné stoupací potrubí . Odvětrání jiných místností v jednom bytu se nesmí provádět ventilátorem, kterým se odvětrává koupelna a záchod. Musí se dbát na minimální rádius zahnutí napojovacího potrubí R = DN.
Provedení a montáž odvětrávacího zařízení musí odpovídat stavebně akustickým podmínkám (DIN 4109 hluková ochrana ve výškových budovách).

POKYN ☞

2.8 Obecné pokyny

a.) Pokud se skříně montují do silně rezonančních vrchních desek (např. dřevotřísková deska, sádrokarton nebo vláknokřemičitá deska), pak se musí přenos zvuku, šířený tělesem, potlačit elastickými mezikusy.

b.) Přívod vzduchu: Každá odvětrávaná místnost musí mít neuzavíratelný otvor pro proudění vzduchu o volném průřezu 150 cm^2.

VÝSTRAHA ⚠

2.9 Elektrické zapojení

Před všemi údržbovými a instalačními pracemi nebo před otevřením svorkovnice se musí ventilátor všemi vodiči odpojit od sítě! Elektrické zapojení smí provést pouze autorizovaný elektrikář podle níže uvedených schémat zapojení. Musí se dbát pokynů na žlutých nálepkách s pokyny na skříni!
Bezpodmínečně se musí dodržovat příslušné normy, bezpečnostní předpisy (např. DIN VDE 0100) a také TAB podle EVU. Je předepsán vícepólový síťový rozpojovač/revizní spínač s minimálním mezerou mezi kontakty 3 mm (VDE 0700 T1 7.12.2 / EN 60335-1). Měřené napětí a frekvence musí odpovídat datům na typovém štítku. Přívod kabelu se musí provést tak, aby při postříkání vodou nemohlo dojít k žádnému vniknutí podél vedení. Nikdy se nesmí kabel vést přes ostré hrany. Ventilátory mají stupeň krytí IPX5 (chráněno před tryskající vodou). Kromě toho odpovídají třídě ochrany II.

Elektrické zapojení se provádí na zapojovací svorkovnici ve skříni. Nutno dbát na odpovídající schéma zapojení typu ventilátoru a skříně. V místnostech bez oken se doporučuje ovládání paralelně se světlem (výjimky: ELS-VF, ELS-VP).
Elektrické zapojení musí být odděleno všemi vodiči od sítě až po konečnou montáž!

2.10 Náhradní díly

Náhradní stálý filtr ELF-ELSD **Obj. č. 8190**
Náhradní filtr VE, 2 ks (omyvatelný)

Náhradní vzduchový filtr ELS-ZS pro odsávací jednotku pro dvě místnosti **Obj. č. 0557**
1 balení obsahuje 5 kusů

POKYN ☞

Náhradní filtry lze objednat také přes internet na **www.ersatzluftfilter.de**.

KAPITOLA 3

ELS – ROZSAH DODÁVKY A MONTÁŽ

3.0 Plastové skříně bez protipožární ochrany ELS-GU / ELS-GAP
– určené pro montáž v budovách bez protipožárních požadavků podle platných zákonů.
– určené pro montáž v budovách s protipožárními požadavky K 90 ve spojení s instalací stropními protipožárními springlery ELS-D.

3.1 Rozsah dodávky/jednotka balení, Obr. 1–2

Skříň pod omítku ELS-GU — Obr. 1

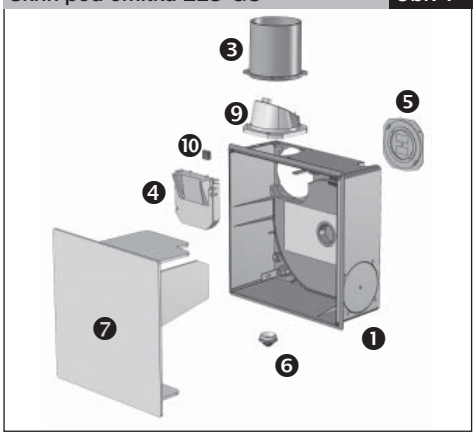

Skříň na omítku ELS-GAP — Obr. 2

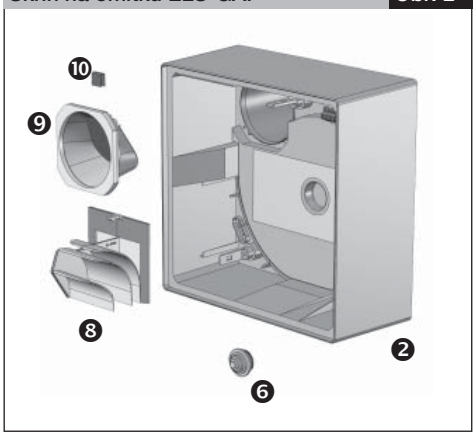

❶ **Skříň pod omítku ELS-GU** s elektrickým propojovacím konektorem
❷ **Skříň na omítku ELS-GAP** s elektrickým propojovacím konektorem
❸ **Hrdlo vyústění,** přestavitelné
❹ **Rampa**
❺ **Uzavírací kryt,** přestavitelný s bajonetovým upevněním
❻ **Kabelová průchodka**
❼ **Kryt na omítku** proti znečištění
❽ **Set pro přestavbu ELS-ARS,** vyústění vzadu (příslušenství pro ELS-GU), ponechat ve skříni až do konečné montáže, spirálová vložka nutná teprve ke konečné montáži
❾ **Skříň ventilu** se vzduchotěsnou zpětnou klapkou
❿ **Závaží**

KAPITOLA 4

MONTÁŽ

4.0 Místo a poloha montáže

Obr. 3

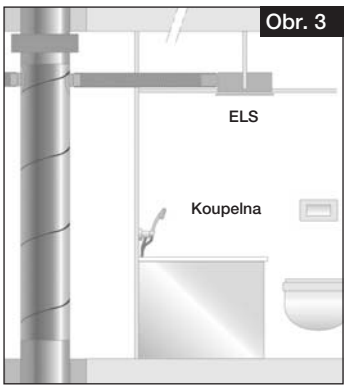

Obr. 4

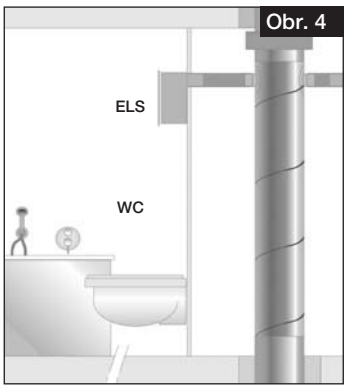

Obr. 5

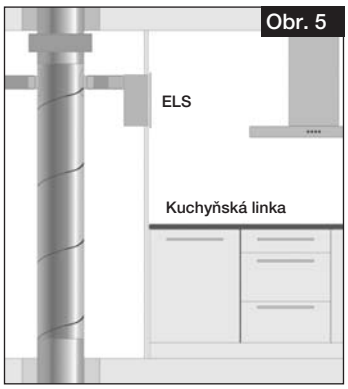

Obr. 6

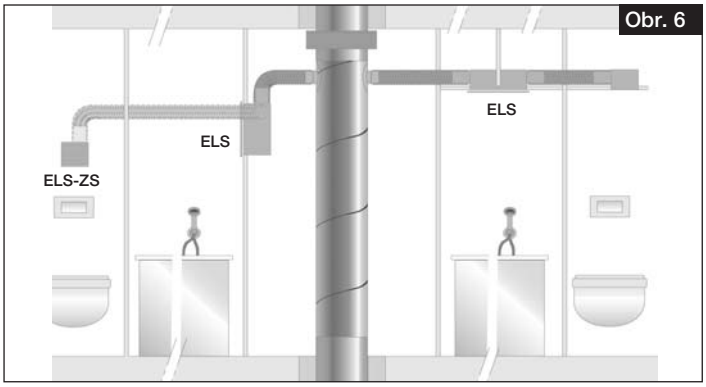

POKYN ☞

Pokud se skříně ELS montují do silně rezonančních vrchních desek (např. dřevotřísková deska, sádrokarton nebo vláknokřemičitá deska), pak se musí přenos zvuku šířený tělesem potlačit elastickými mezikusy

POZOR ⚠

4.1 Montážní poloha (otočeno doleva, resp. doprava o 90°).
Skříň ventilu se zpětnou klapkou otočit o 90°.
U všech změněných montážních poloh se musí nasadit závaží ⑩.

ELS-GU

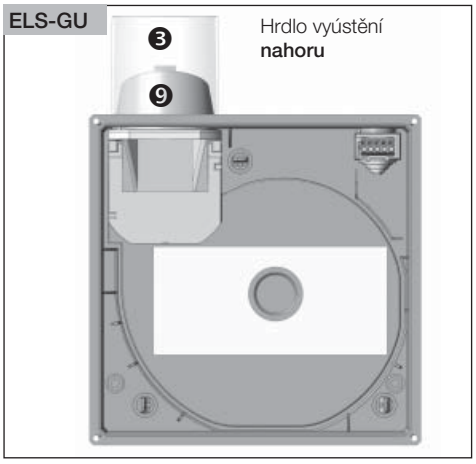

ELS-GU

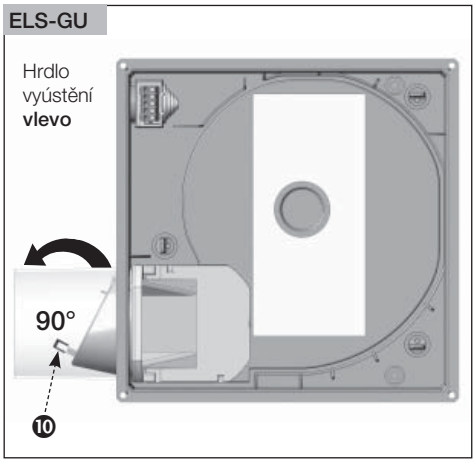

ELS-GU

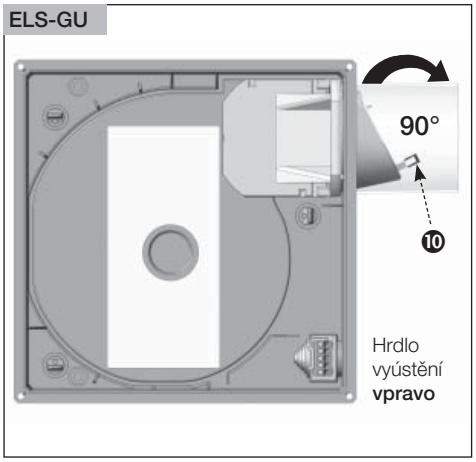

ELS-GU

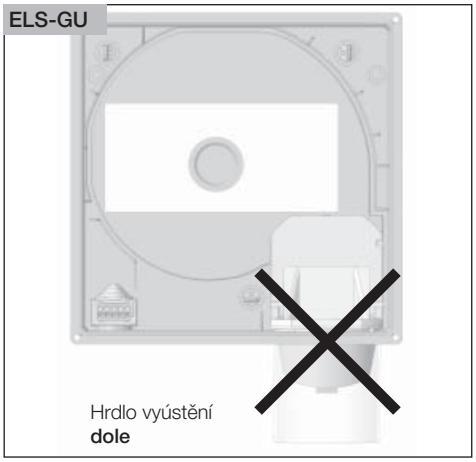

ELS-GU/GAP Vyústění vzadu

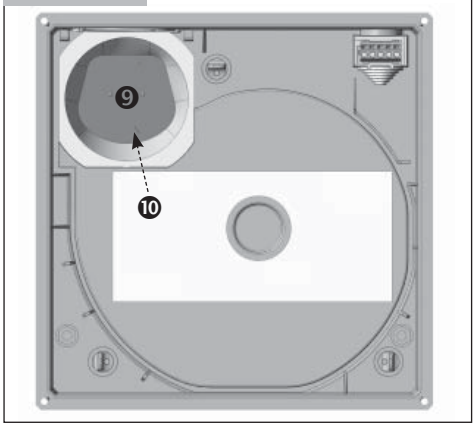

ELS-GU/GAP Vyústění vzadu, 90° vpravo

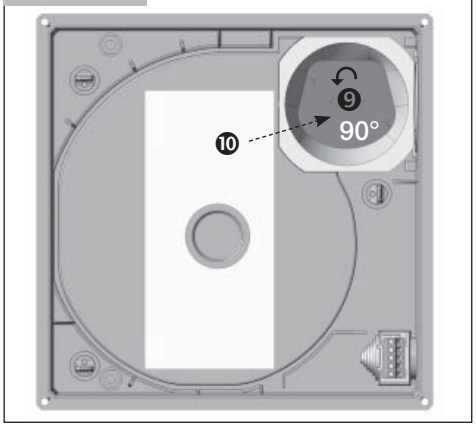

ELS-GU/GAP Vyústění vzadu, 180°

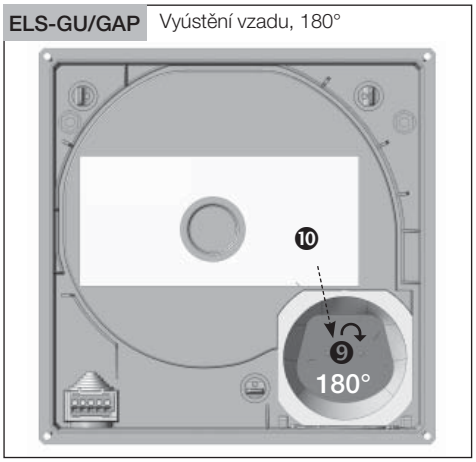

ELS-GU/GAP Vyústění vzadu, 90° vlevo

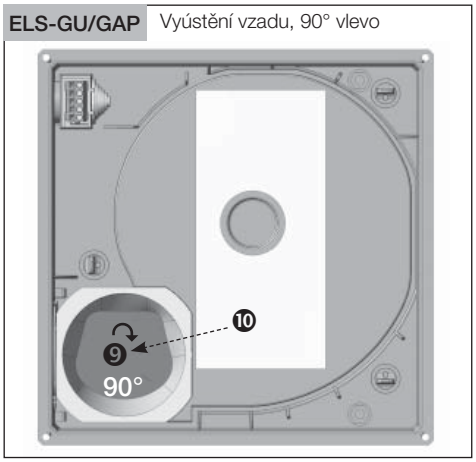

POKYN ☞

4.2 **Přestavba ELS-GU, vyústění vzadu**

- **Nutné příslušenství ELS-ARS.** Pro konečnou montáž spirálové vložky je potřeba příslušenství ELS-ARS. Pokud je dodáno, je nutné ho uchovat ve skříni.
- **Rampa (poloha ❹) nemá žádné další využití!**

Obr. 7

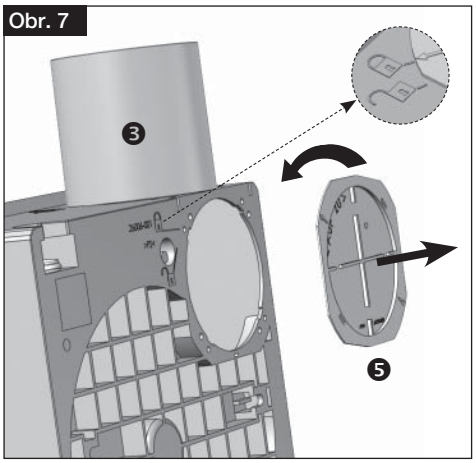

Obr. 8

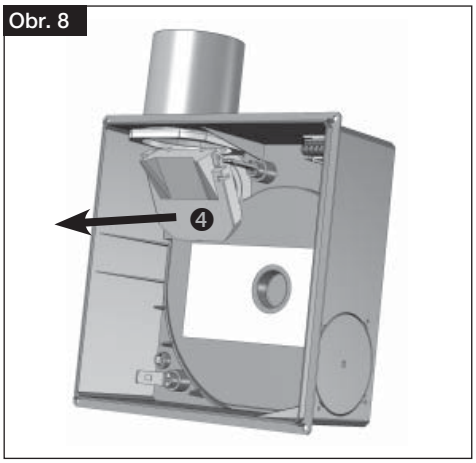

Obr. 9

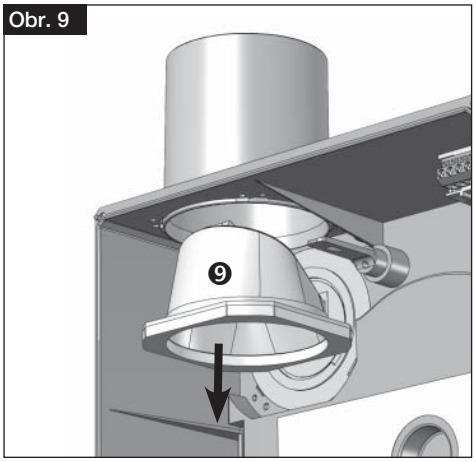

Obr. 10

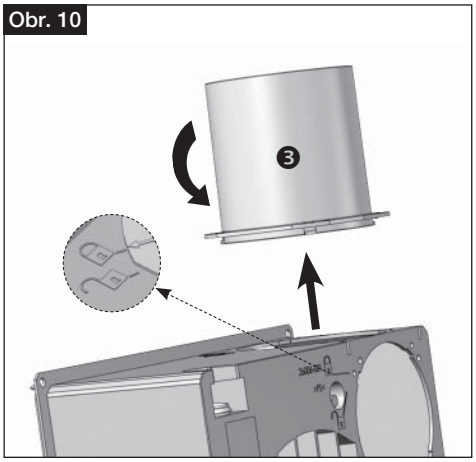

Obr. 11

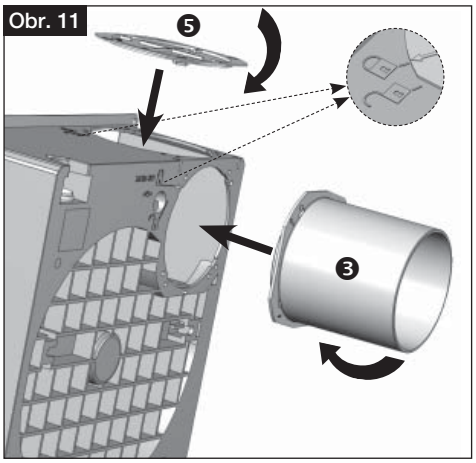

Obr. 12

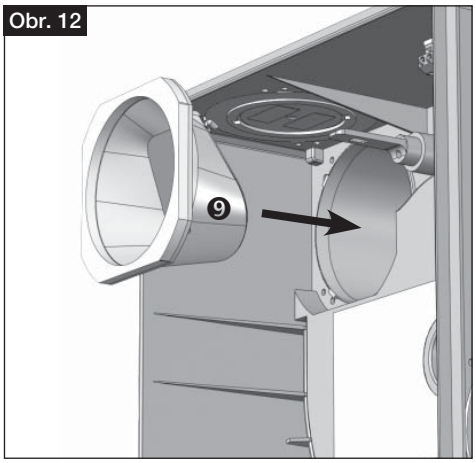

POKYN ☞

4.3 Přestavba napojení druhé místnosti
– Je nutné příslušenství ELS-ZS nebo ELS-ZAS.
Spojovací potrubí Aluflex/Stahlflex DN 80 spojte vzduchotěsně a utěsněte.

Obr. 13

Obr. 14 ELS-GU.. Vyústění nahoru, napojení pro druhou místnost vlevo nebo vpravo

POZOR ⚠

4.4 Přestavba pro odsávání WC
– Nutné příslušenství ELS-WCS.
Pro montážní polohu ve WC (obr. 18) se musí dodržet místní předpisy! Je zakázáno uvedení do provozu bez filtru, protože jinak dojde ke znečištění ventilátoru a celého potrubí.
Úprava vzduchu se musí realizovat na stavbě! Napojovací potrubí se musí spojit těsně a utěsnit.

Obr. 15

Obr. 16

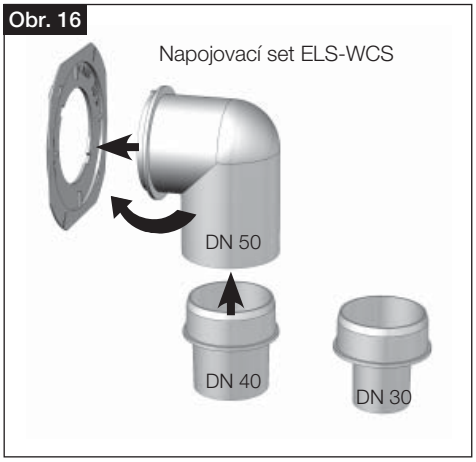

Obr. 18

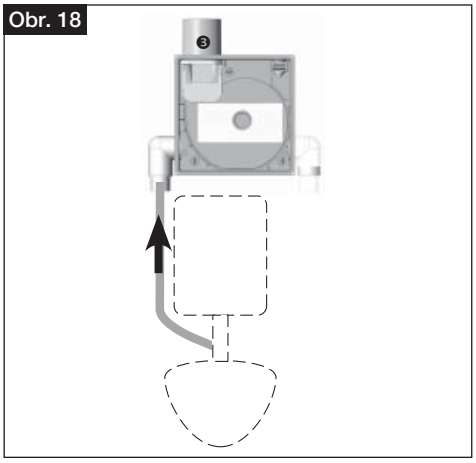

4.5 Montáž montážního držáku ELS-MHU pro skříň pod omítku

Držák je vhodný pro montáž skříně pod omítku typu ELS-GU do šachty, tenkých stěn, opláštění nebo stropů.

Rozsah dodávky:

❶ Držák na stěnu
❷ Boční lišty
❸ Montážní třmen
❹ 2 kusy šestihranný šroub M6×16
❺ 2 kusy šestihranná matice M6
❻ 4 kusy šroub M6×10 (závitořezný)

POKYN ☞

Šrouby a hmoždinky umístit ze strany montáže!

Obr. 19

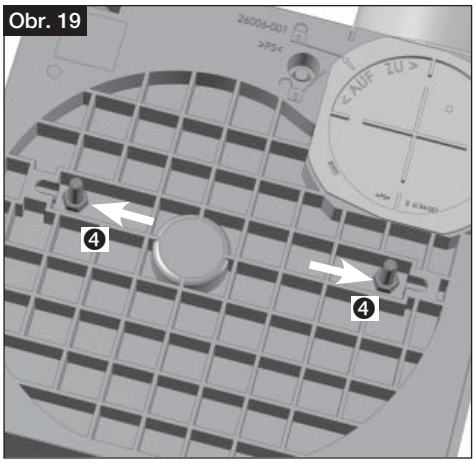

Obr. 20

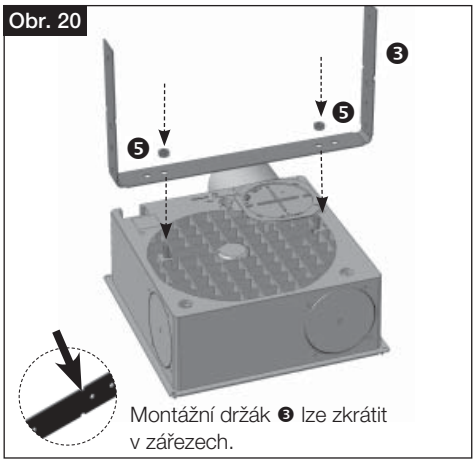

Obr. 21

Obr. 22

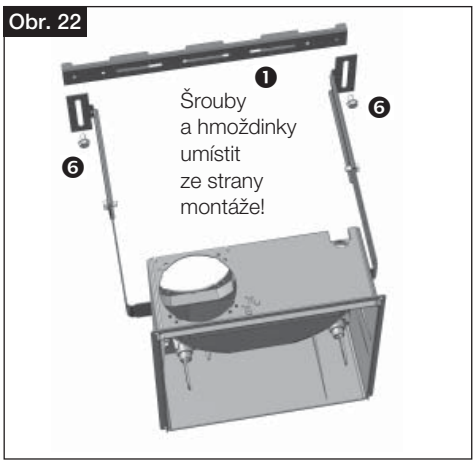

Obr. 23

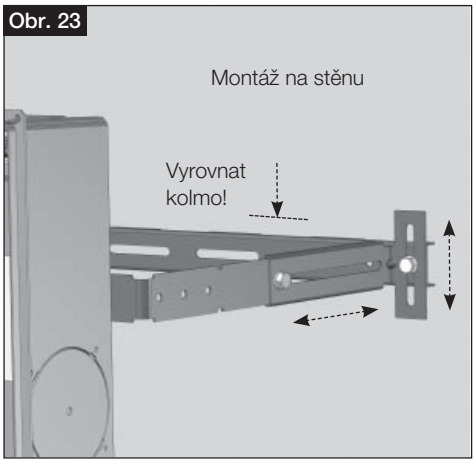

4.6 Montážní třmen ELS-MB pro montáž nástěnného systému

Rozsah dodávky:

❶ Montážní třmen
❹ 2 kusy šestihranný šroub
❺ 2 kusy šestihranná matice

Šrouby a hmoždinky umístit ze strany montáže!

POKYN ☞

Upevnění do systému za stěnou se provádí pomocí úhelníků resp. držáků na stěnu, které jsou k tomu určeny (pozice a.).

Obr. 25

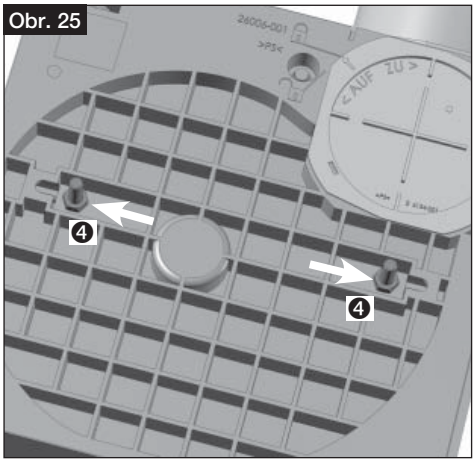

Obr. 26

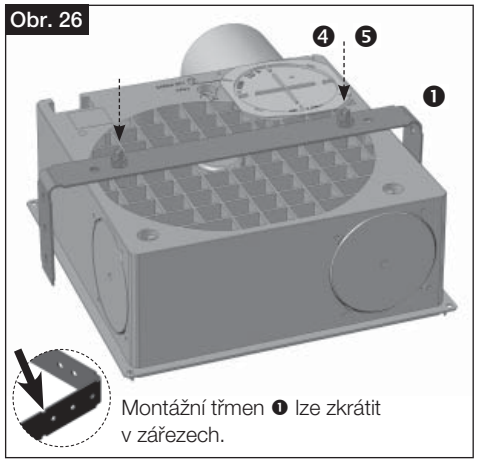

Obr. 27

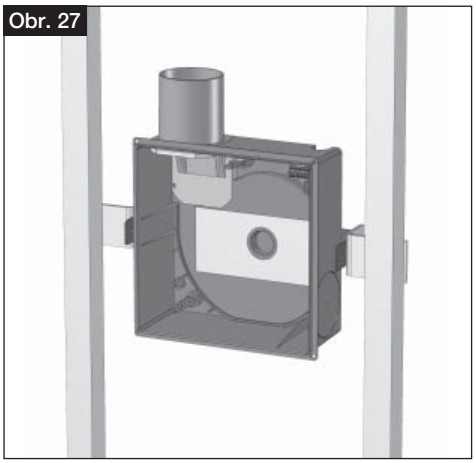

Obr. 28

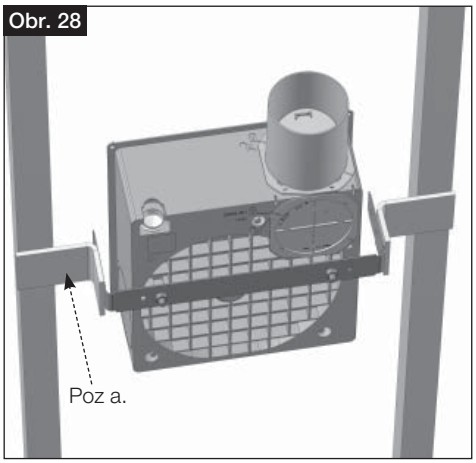

Obr. 29

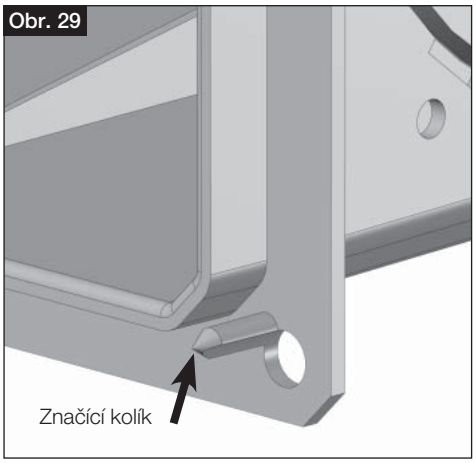

Obr. 30

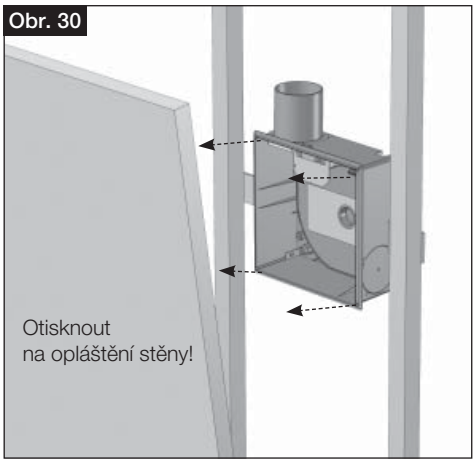

4.7 Popis montáže pro stěnu s opláštěním

Obr. 31

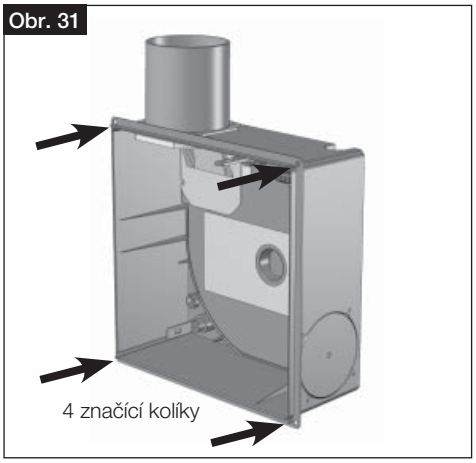

Obr. 32

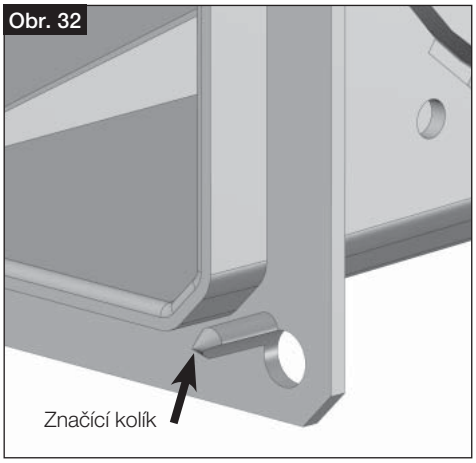

Obr. 33

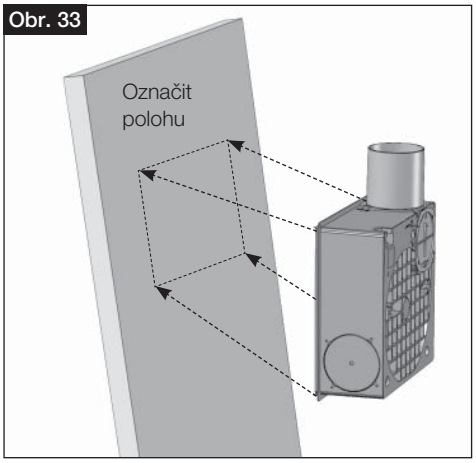

Obr. 34

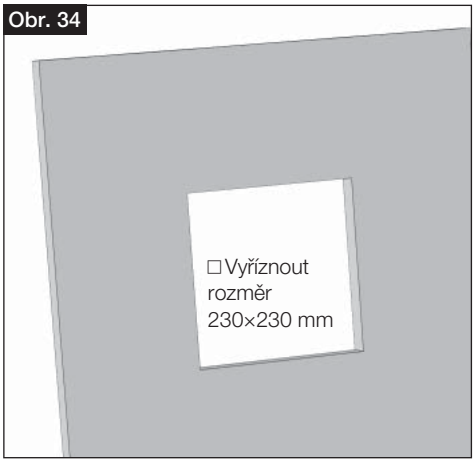

Obr. 35

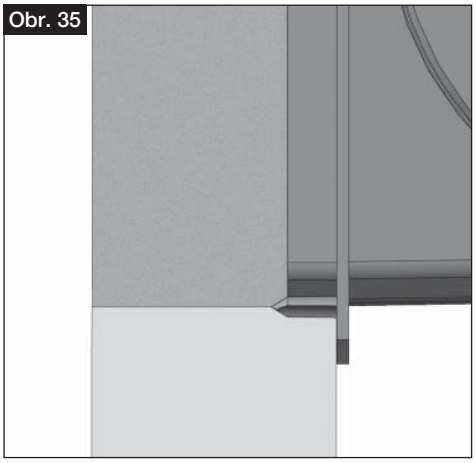

4.8 Montáž nástěnného adaptéru pro ELS-GU

Montáž: Nástěnný adaptér **ELS-VA** pro vsunutí do skříně pod omítku z čelní strany do stěny s opláštěním. Dodaný set obsahuje nástěnný adaptér a čtyři plastové šrouby

Obr. 37

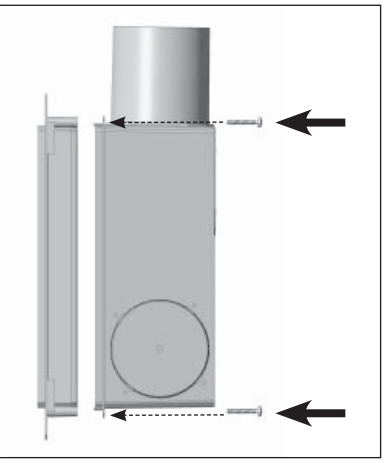

Obr. 38

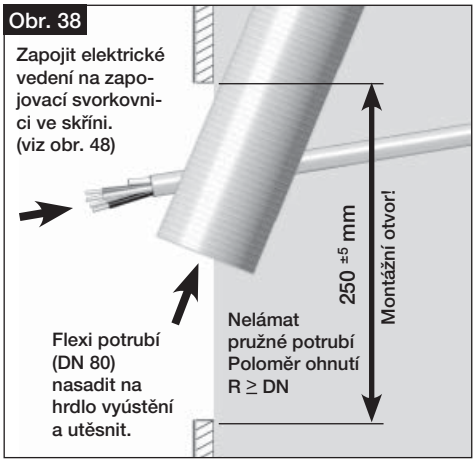

Obr. 39

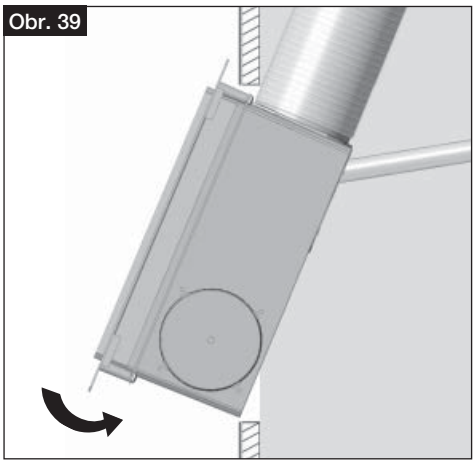

Obr. 40

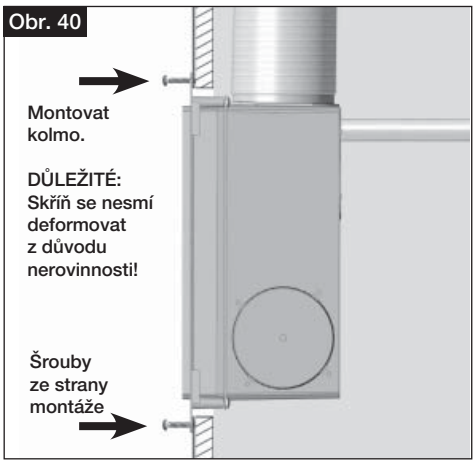

4.9 Montáž na stěnu/na strop ELS-GU...

POKYN ☞

Přesně nastavit zvolenou polohu a pevně přišroubovat upevňovací prvky. U stropů s odlehčenou konstrukcí se musí vložit mezi strop a skříň pod omítku zvukově izolační materiál.

Wandeinbau:

Obr. 41

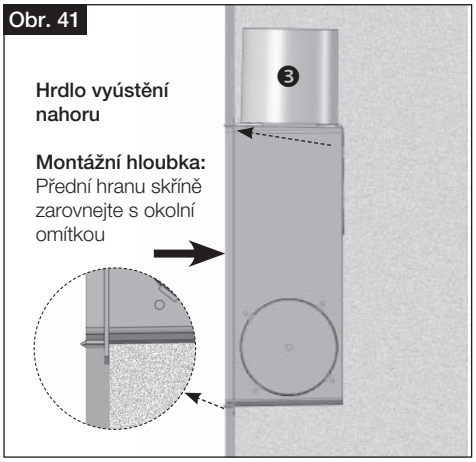

Obr. 42

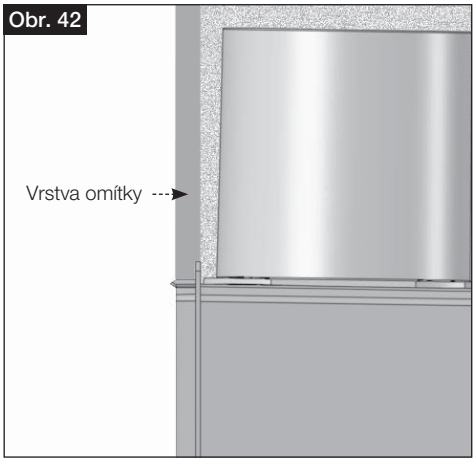

Deckeneinbau:

Obr. 43

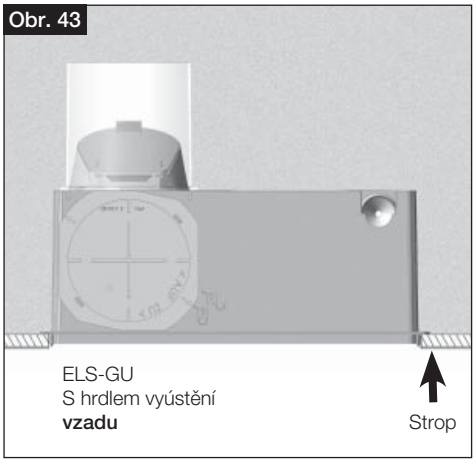

Obr. 44

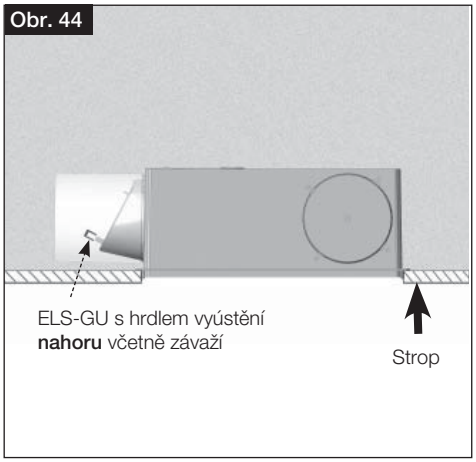

4.10 Montáž skříně na omítku ELS-GAP

Pomocí skříně se vyznačí poloha šroubů na stěnu nebo se navrtají díry a vloží hmoždinky. Vyrovnat skříň a pevně utáhnout všechny tři šrouby (ze strany montáže). Přitom je třeba dbát na to, aby se skříň nedeformovala. Nerovnosti stěny na ploše styku se musí vyrovnat.

Obr. 45 ELS-GAP

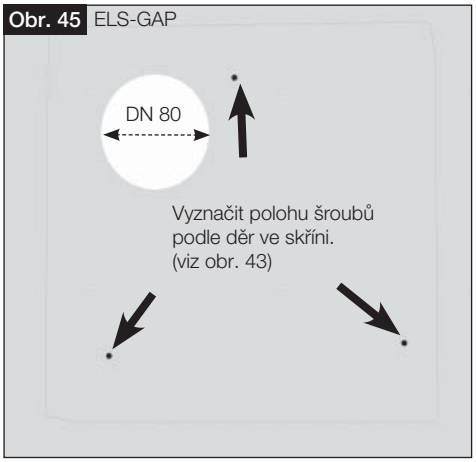

Obr. 46 ELS-GAP

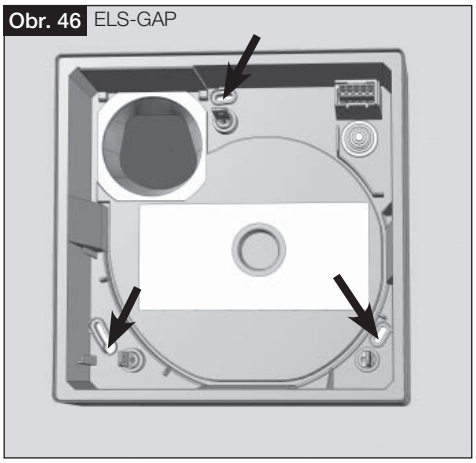

4.11 Napojovací potrubí (hadice Aluflex)

POKYN ☞

Dbát na poloměr ohnutí R ≥ DN napojovacího potrubí!

Obr. 47

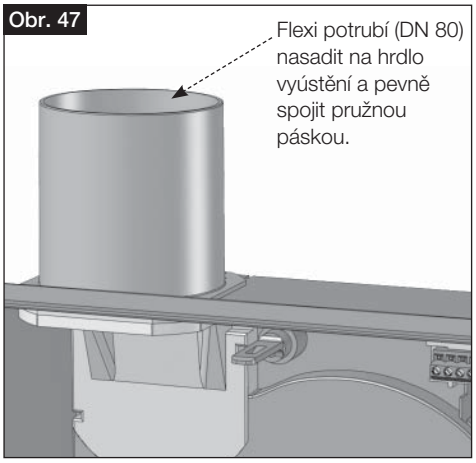

Obr. 48

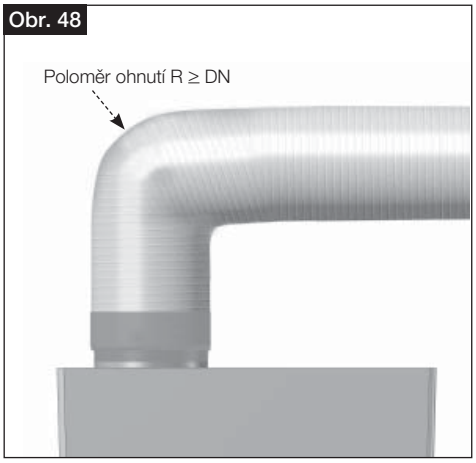

4.12 Připojovací kabel

POKYN ☞

POKYN: Průchodka se musí uříznout podle průměru použitého přívodního kabelu resp. použité trubky. Stupně krytí IP bude dosaženo pouze tehdy, když bude kabelová průchodka bezvadně těsnit na povrchu protaženého kabelu nebo trubky!

Obr. 49

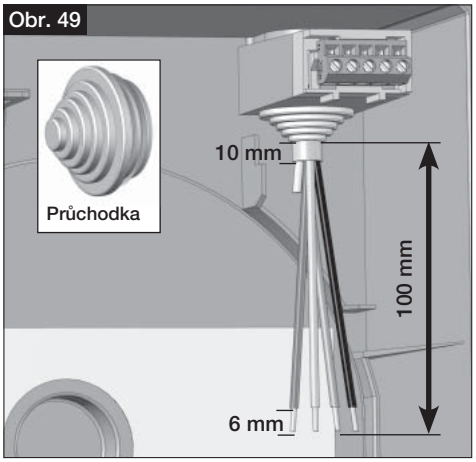

Obr. 50

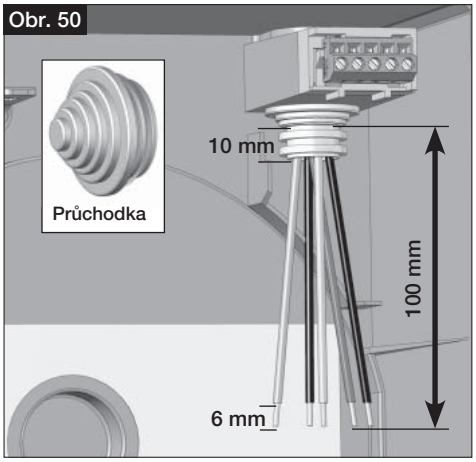

Připojovací kabel se musí ochránit tak, aby v případě zasažení vodou nedošlo k proniknutí vody podél kabelu. Kabel se nesmí vést přes ostré hrany!

VÝSTRAHA ⚠

Elektrické zapojení musí být odděleno všemi vodiči od sítě až po konečnou montáž!
Bezpodmínečně se musí dodržovat příslušné normy, bezpečnostní předpisy (např. DIN VDE 0100) a také TAB podle EVU. Je předepsán vícepólový síťový rozpojovač / revizní spínač s minimálním mezerou mezi kontakty 3 mm (VDE 0700 T1 7.12.2 / EN 60335-1). Měřené napětí a frekvence musí odpovídat datům na typovém štítku.

Návod k montáži a obsluze a díly příslušenství pro konečnou montáž vložte po dokončené montáži do skříně ELS a zavřete skříň krytem!

DŮLEŽITÉ POKYNY ☞

Předpis o elektromagnetické snášenlivosti
Důležité upozornění k elektromagnetické snášenlivosti (EMV)
Odolnost proti rušení podle DIN EN 55014-2 vždy podle tvaru impulsu a hodnoty energie od 1000 V až po 4000 V. Při provozu se zářivkami, spínacími síťovými díly, elektronicky řízenými halogenovými žárovkami atd. se mohou tyto hodnoty překračovat. V takovém případě je nutné přidat při montáži odrušovací prvky (články typu L, C nebo RC, ochranné diody, varistory).

5.0 Schéma zapojení – přehled pro ELS V.. Série ventilátorů. Označte, prosím, vhodné schéma zapojení pro navrhovaný ventilátor!

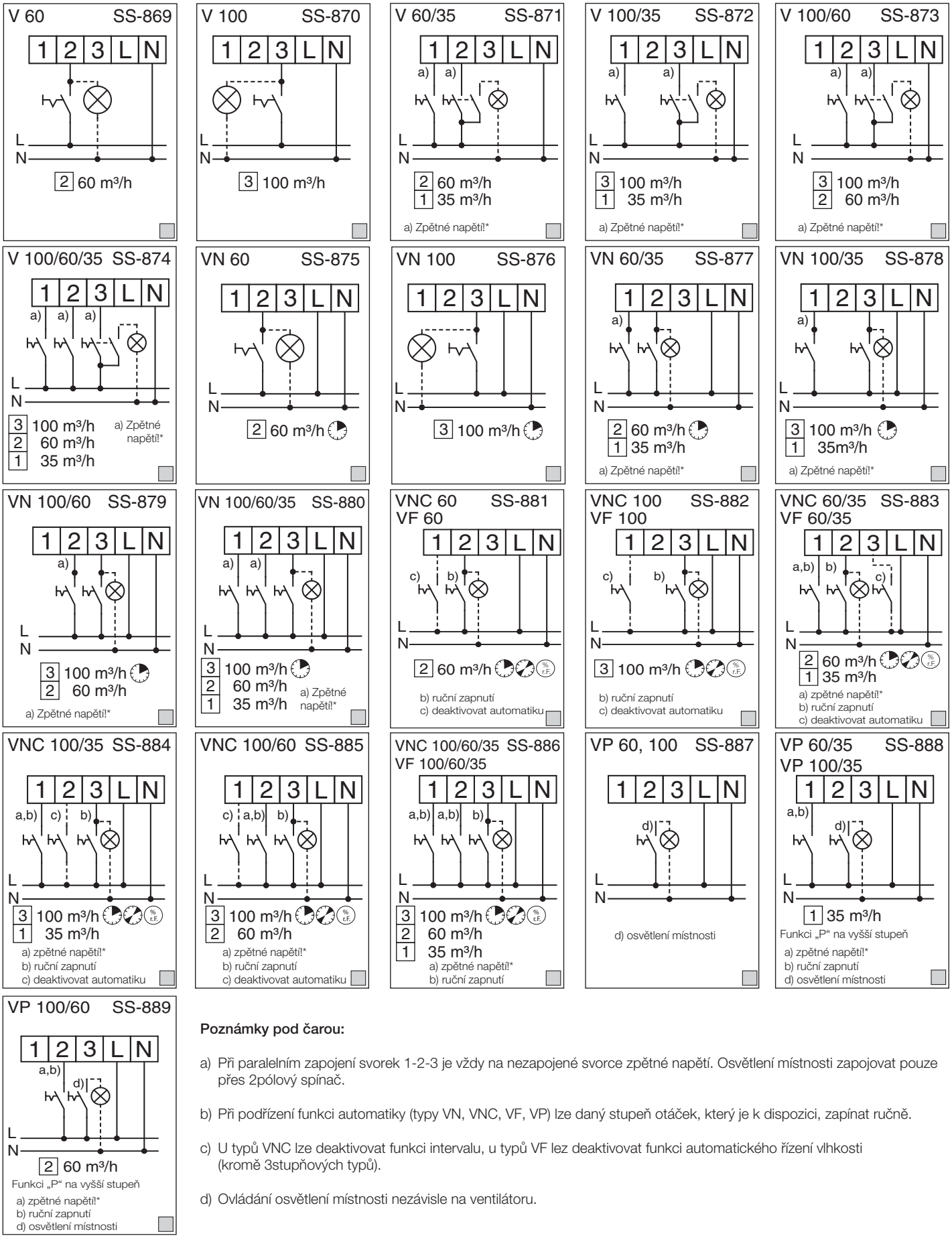

Poznámky pod čarou:

a) Při paralelním zapojení svorek 1-2-3 je vždy na nezapojené svorce zpětné napětí. Osvětlení místnosti zapojovat pouze přes 2pólový spínač.

b) Při podřízení funkci automatiky (typy VN, VNC, VF, VP) lze daný stupeň otáček, který je k dispozici, zapínat ručně.

c) U typů VNC lze deaktivovat funkci intervalu, u typů VF lez deaktivovat funkci automatického řízení vlhkosti (kromě 3stupňových typů).

d) Ovládání osvětlení místnosti nezávisle na ventilátoru.

* viz návody k montáži

5.1 Schéma zapojení – přehled pro ELS V.. Různé příklady zapojení

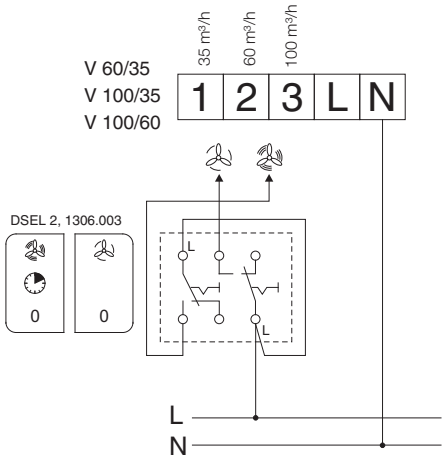

SS-901

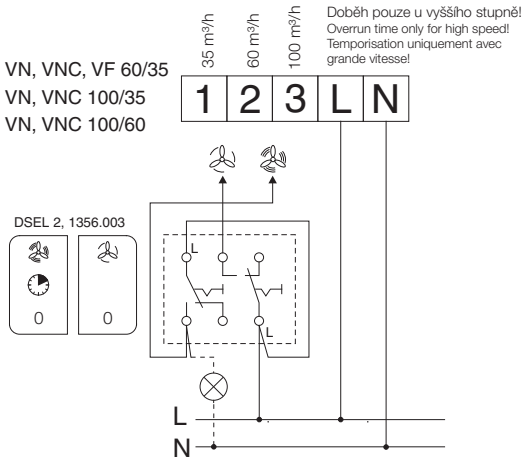

SS-902

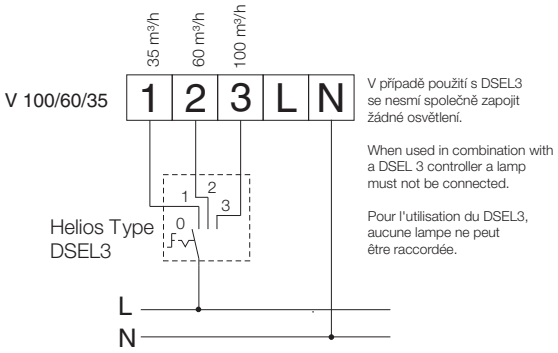

SS-903

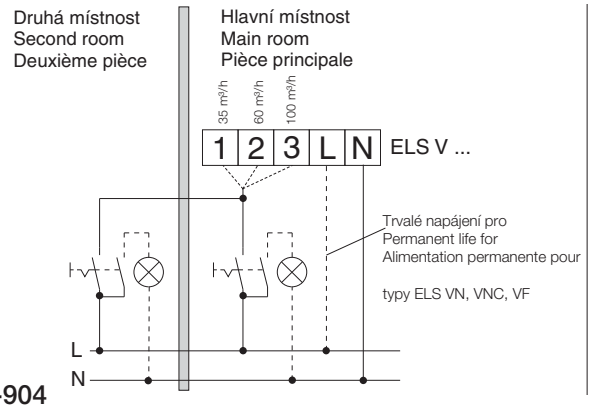

SS-904

Pozor !! Attention !!
Externí spínače ZNE/ZNI se mohou použít pouze s jednostupňovým ventilátorem V 60 a V 100.
Při použití ZNE/ZNI/ZT s několika ventilátory se musí použít pro každý ventilátor samostatný spínač ZNE/ZNI/ZT.
Přímé paralelní zapojení několika ventilátorů není dovoleno

External ZNE/ZNI timer may only be connected on ELS-V fans V 60 and V 100 with one speed.
If used in combination with a number of fans, each fan needs its own ZNE/ZNI/ZT timer.
The wiring of ELS-V fans in parallel is not permitted.

Pour tous types ELS-V à une vitesse un temporisateur extérieur ZNE/ZNI peut être connecté à un V 60 et V 100. Il est nécessaire d'installer un temporisateur ZNE/ZNI/ZT pour chaque ventilateur utilisé. Le branchement en parallèle de plusieurs ventilateurs est interdit.

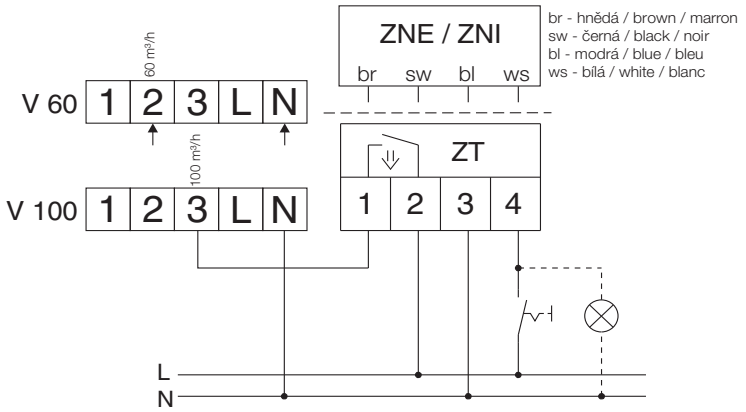

SS-905

85054 002 SS-905 22.04.08

Poznámky:

DIE MARKE DER PROFIS

Ponechat u ventilátoru pro případ potřeby!

www.heliosventilatoren.de

Servis a informace

D HELIOS Ventilatoren GmbH & Co · Lupfenstraße 8 · 78056 VS-Schwenningen
CH HELIOS Ventilatoren AG · Steinackerstraße 36 · 8902 Urdorf / Zürich
A HELIOS Ventilatoren · Postfach 854 · Siemensstraße 15 · 6023 Innsbruck
F HELIOS Ventilateurs · 157 avenue Charles Floquet · 93150 Le Blanc Mesnil
GB HELIOS Ventilation Systems Ltd. · 5 Crown Gate · Wyncolls Road · Severalls Industrial Park · Colchester · Essex · CO4 9HZ

HEL_L04_030908