# Reflektorové LED svítidlo Delta G2 100, 100W, 4000K, 60°

Kód produktu: **ML-511.753.28.2-840.60**
Typ produktu:

**McLED podpora**
**+420 220 184 886**
**support@mcled.cz**

Popis: **Reflektorové LED svítidlo 100W, 4000K - neutrální bílá, světelný tok 14970lm, vyzařovací úhel 60°, CRI80, IP66, IK08, životnost až 50.000h, rozměry 315x290x55mm, stmívatelné 0-10V, přívodní kabel 1,6 m, možnost průběžné montáže pomocí otvoru M16 se záslepkou. Kabelová průchodka není součástí balení.**

**Delta G2 100 W**

Tento úsporný LED reflektor Delta G2 značky McLED® s výkonem 100 W plně nahrazuje klasický halogenový reflektor o výkonu 200 W. Světelný tok tohoto reflektoru dosahuje **14970 lm**. Nabízíme čtrnáct vyzařovacích úhlů, díky nimž dokážeme nasvítil téměř jakoukoliv plochu dle Vašich požadavků.

Náš LED reflektor lze připojit na napětí 220 V. Je stmívatelný 0-10 V a umožňuje průběžnou montáž. **Krytí IP66 je garantováno pouze při správné montáži. Svítidlo nesmí být instalováno obráceně, s kabelovými průchodkami směrem nahoru.**

**Výrazně ušetříte**

LED reflektor McLED® Vám ve srovnání s klasickými halogenovými reflektory přináší spoustu výhod. Jednou z výhod je **výrazně nižší spotřeba elektrické energie**. Investice do nákupu tohoto LED reflektoru se Vám tak rychle vrátí.

Při výrobě tohoto LED reflektoru jsme kladli důraz nejen na výběr **kvalitního LED čipu**, ale také na **optimálně dimenzované chlazení** a kvalitní **značkovou elektroniku**. Díky kombinaci těchto komponent dosahuje LED reflektor **vysokého počtu spínacích cyklů (50 000)** a **dlouhé životnosti - až 50000 hodin**. Tím se Vaše úspora ještě zvyšuje. S naším LED reflektorem **ušetříte také čas**, který byste jinak věnovali opakovanému shánění a výměnám žárovek.

**Široké možnosti použití**

Díky krytí IP66 můžete tento LED reflektor bez problémů použít i ve venkovním prostředí, protože mu nevadí vlhkost, déšť ani zvýšená prašnost. LED reflektor Delta G2 je také odolný vůči otřesům.

LED reflektor Delta G2 je osazen kvalitními LED s teplotou chromatičnosti **4000 K**. Můžete jej použít pro osvětlení příjezdových cest, fasád, tabulí, reklamních štítů, sportovišť, parkovišť, zahradní architektury apod.

LED reflektor Delta G2 může díky kvalitní elektronice vydržet bez problémů až 50 000 sepnutí. **Časté spínání mu proto nedělá žádný problém**. Pokud jej navíc připojíte na pohybový senzor, bude Vaše úspora skutečně **maximální**.

**Bezpečnost na prvním místě**

**Stále váháte**, zda je pro Vás LED reflektor Delta G2 ten pravý? Tento LED reflektor značky McLED® je **zcela bezpečný** a ve srovnání s reflektory osazenými lineárními halogenovými žárovkami také **ekologický**, protože neobsahuje **žádné množství toxické rtuti** ani jiných jedovatých látek. Nevyzařuje UV záření ani nebliká, a tím chrání Váš zrak.

## Parametry:

Vhodné pro nástěnnou montáž: Ano
Nastavitelnost: Naklápěcí
Typ světelného zdroje: LED
Materiál pouzdra: Hliník
Barva krytu: Černá
Materiál difuzoru: Sklo čiré
Druh napětí: AC
Jmenovité napětí od / do [V]: 220

LED jmenovitý proud při napájení zdrojem konst. proudu [mA]: 400
Provozní jednotka: LED driver proudový
Stmívání DALI-2: Ne
Rozložení světla: Symetrický
Vyzařovací úhel: Širokoúhlý
Třída energetické účinnosti vestavěného světelného zdroje: C
Stupeň krytí (IP): IP66
Rázová pevnost (IK): IK 08

Třída ochrany: II
Jmenovitá okolní teplota podle IEC62722-2-1 [°C]: -30
Max. celkový příkon [W]: 100
Převládající barva světla: Bílá
Index podání barev CRI: 80-89 (třída 1B)
Jmenovitý světelný tok [lm]: 14970
Účiník: 0,9
Šířka [mm]: 366

Výška / hloubka [mm]: 55
Délka [mm]: 315
Způsob připojení: Kabel
Světelná účinnost [lm/W]: 147
EAN: 8595607172547
Barevná teplota [K]: 4000
Barevná teplota [K]: 4000
Hmotnost [kg]: 3

Kategorie barev světla: Neutrální
Náhrada za: 200 W
Počet spínacích cyklů [-]: 50000
Průměrná jmenovitá životnost (h): 50000
Přepěťová ochrana: 6 kV
Stmívatelný: Ano
Vyzařovací úhel: 60°
Výkon: 100 W
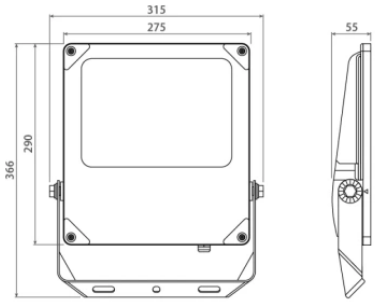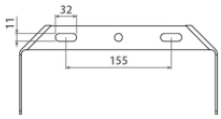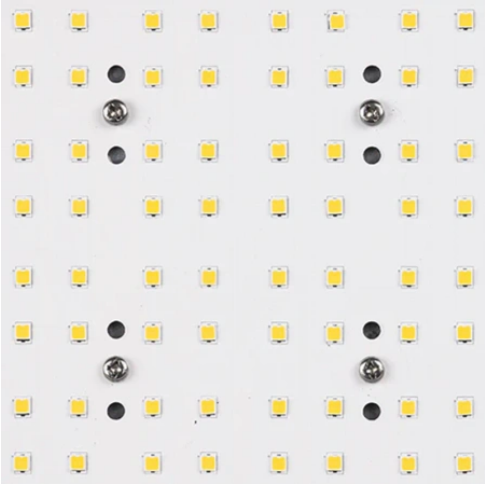
Výkon světelného zdroje [W]: 100
Záruka McLED [M]: 60