SKY-5T

100 V LINE TRANSFORMER CEILING LOUDSPEAKER

ALTAVOZ DE TECHO CON TRANSFORMADOR DE LÍNEA 100 V
HAUT-PARLEUR DE PLAFOND AVEC TRANSFORMATEUR DE LIGNE 100 V
COLUNA DE TETO COM TRANSFORMADOR DE LINHA DE 100 V

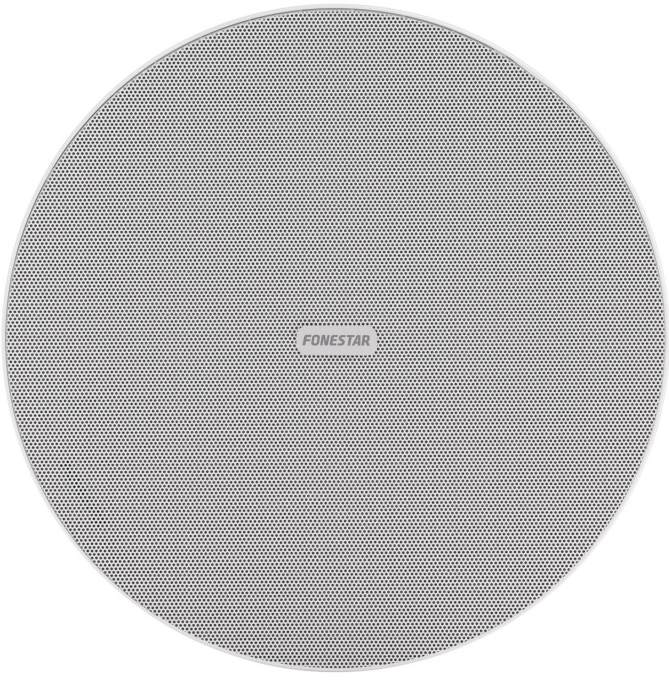

INSTRUCTION MANUAL/MANUAL DE USUARIO/
MODE D'EMPLOI/MANUAL DE INSTRUÇÕES

FONESTAR

DESCRIPTION/DESCRIPCIÓN/DESCRIPTION/DESCRIÇÃO

EN

- 100 V line transformer ceiling loudspeaker
- Low profile frameless grille, built from rust-resistant aluminium. Detachable, lockable by turning. The logo can be removed, and the grille painted
- High conductivity TAP-LOCK quick-connect terminals
- Anti-fall system for installation assistance
- Hook for safety cable
- Stable fixing ceiling brackets by means of a worm screw

ES

- Altavoz de techo con transformador de línea 100 V
- Rejilla sin marco y perfil bajo, construda en aluminio resistente a la oxidación. Desmontable, bloqueable mediante giro. Se puede quitar el logo y pintar
- Terminales TAP-LOCK de conexión rápida y gran conductividad
- Sistema anticaída para ayuda en la instalación
- Gancho para cable de seguridad
- Soportes de sujeción al techo estables, mediante tornillo sin fin

FR

- Haut-parleur de plafond avec transformateur de ligne 100 V
- Grille sans cadre, à profil bas, en aluminium résistant à la rouille. Amovible, verrouillable par rotation. Le logo peut être retiré et peint
- Bornes TAP-LOCK à connexion rapide et haute conductivité
- Système anti-chute pour faciliter l'installation
- Crochet pour câble de sécurité
- Supports de plafond stables à vis sans fin

PT

- Coluna de teto com transformador de linha de 100 V
- Grelha sem moldura e de perfil baixo, produzida em alumínio resistente à oxidação. Desmontável, bloqueável por rotação. É possível remover o logo e pintar
- Terminais TAP-LOCK de ligação rápida e grande condutividade
- Sistema antiqueda para ajudar na instalação
- Gancho para cabo de segurança
- Suportes estáveis de fixação ao teto, através de parafuso sem fim

IMPORTANT

For proper functioning and performance, use appropriate power, impedance and frequency limits. Before connecting to other equipment, take into account the necessary conditions for a HIGH IMPEDANCE installation (100 V line). Further information can be found at:
fonestar.com/downloads/install_fonestar_en.pdf

IMPORTANTE

Para un correcto funcionamiento y aprovechamiento de las prestaciones del equipo utilice la potencia, impedancia y límites de frecuencia adecuados.
Antes de proceder a la conexión con otros equipos tenga en cuenta las condiciones necesarias en una instalación de ALTA IMPEDANCIA (línea 100 V). Puede encontrar más información en:
fonestar.com/downloads/install_fonestar_es.pdf

IMPORTANT

Pour le fonctionnement correct et l'utilisation et exploitation des prestations de l'appareil, utilisez la puissance, impédance et limites de fréquences adéquats. Avant de procéder à la connexion avec d'autres appareils, prenez en compte les conditions nécéssaires pour une installation de HAUTE IMPÉDANCE (ligne 100 V) . Vous pouvez trouver plus d'informations sur la :
fonestar.com/downloads/install_fonestar_fr.pdf

IMPORTANTE

Para o correto funcionamento e aproveitamento das funcionalidades do equipamento, utilize a potência, impedância e limites de frequência adequados. Antes de fazer a ligação com outros equipamentos, tenha em atenção as condições necessárias para uma instalação de ALTA IMPEDÂNCIA (linha 100 V). Poderá encontrar mais informação em:
fonestar.com/downloads/install_fonestar_pt.pdf

CONNECTION EXAMPLE/EJEMPLO DE CONEXIÓN/ EXEMPLE DE CONNEXION/EXEMPLO DE LIGAÇÃO

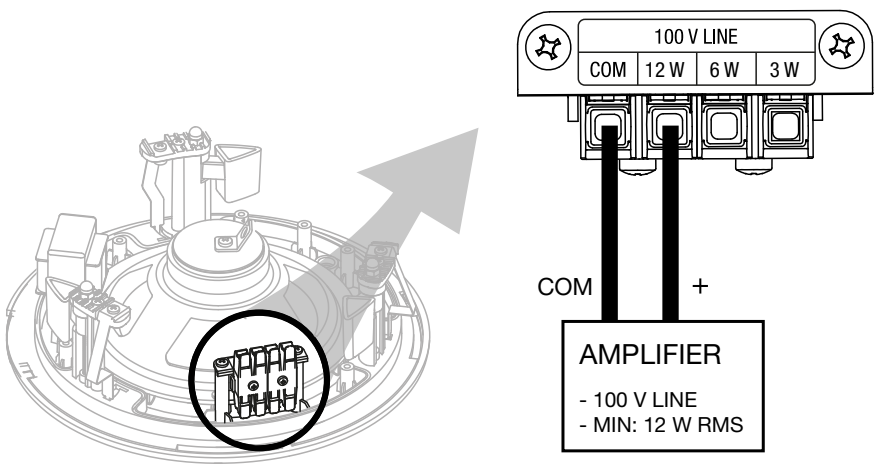

INSTALLATION/INSTALACIÓN/INSTALLATIONS/INSTALAÇÃO

1

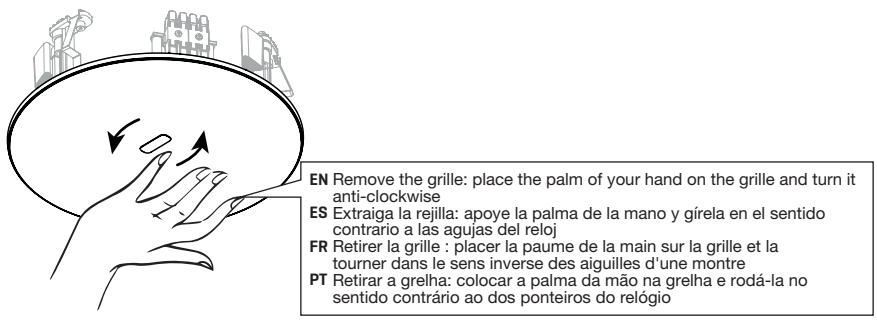

2

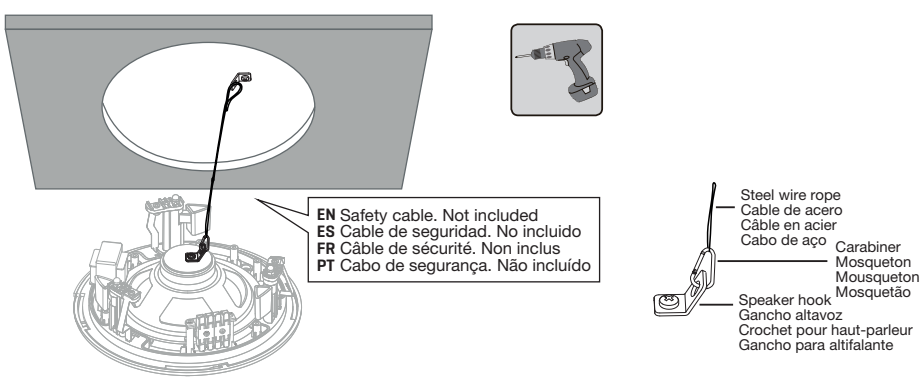

3

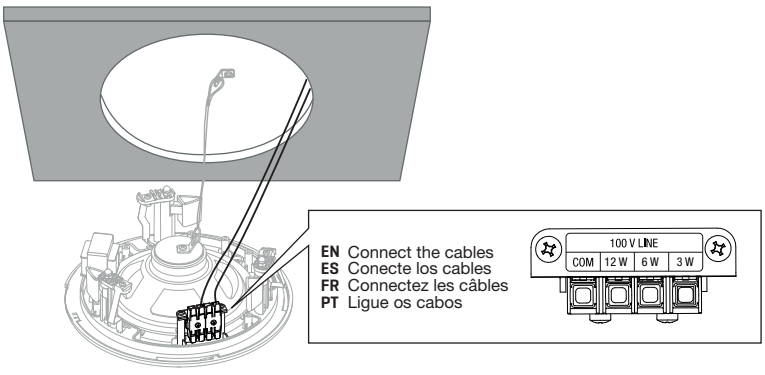

TAP-LOCK CONNECTOR

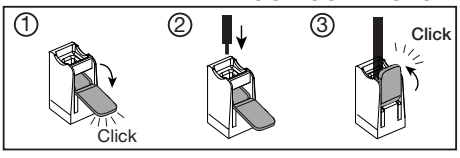

4

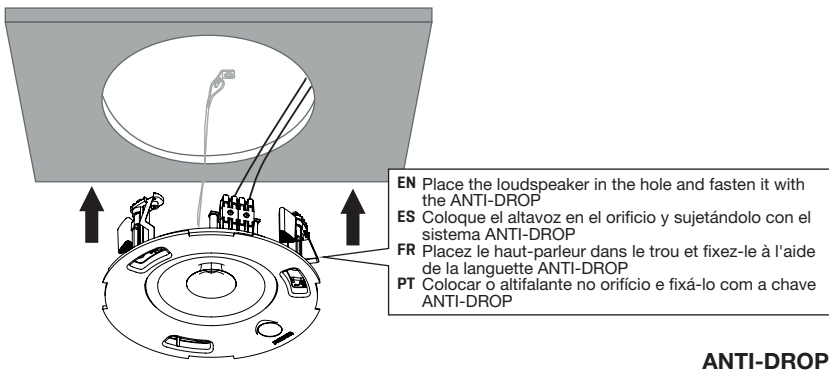

ANTI-DROP SYSTEM

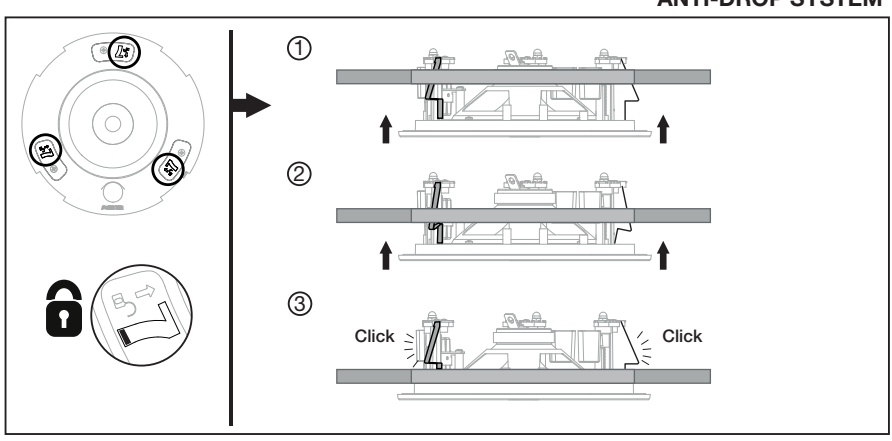

5

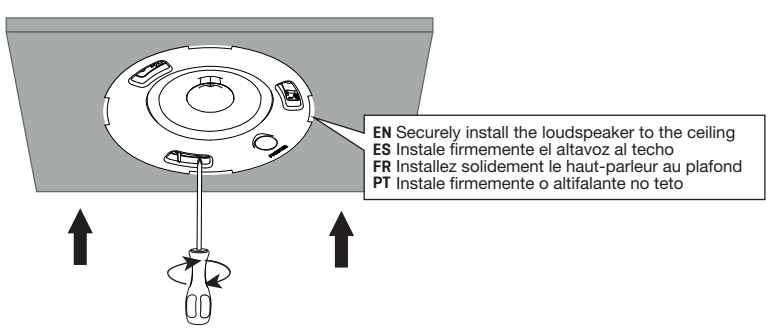

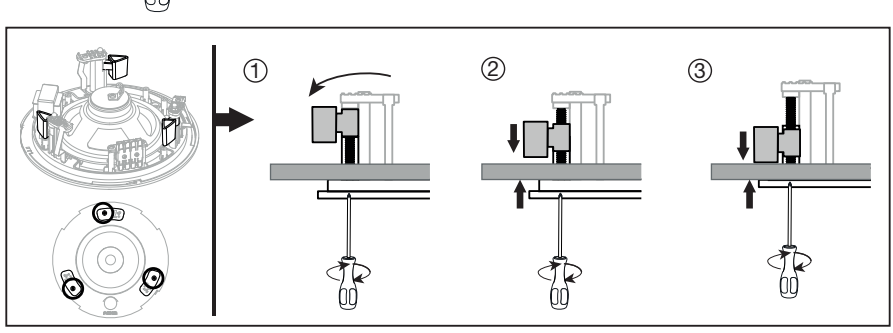

6

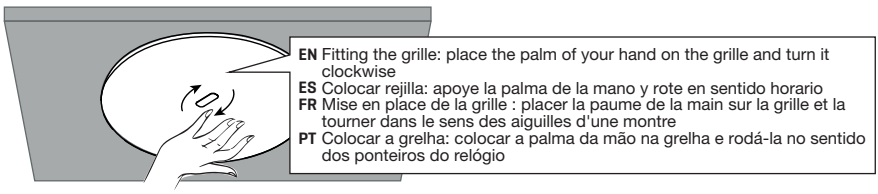

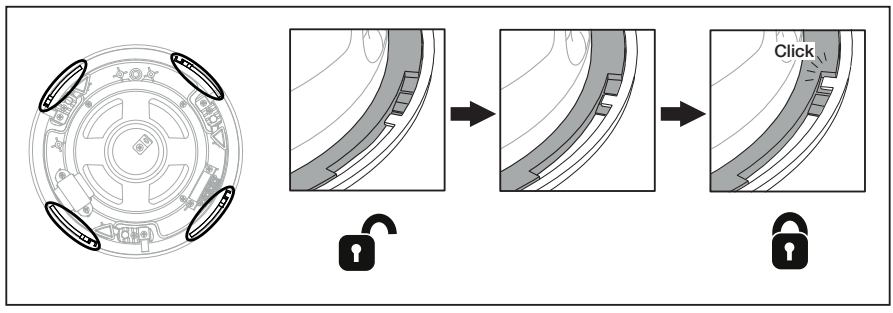

7 REMOVE/EXTRAER/EXTRAIRE/EXTRAIR

7a REMOVE GRID/EXTRAER REJILLA/RETIRER LA GRILLE/REMOVER A GRELHA

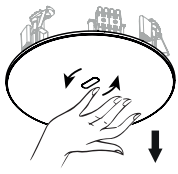

7b DETACH THE SPEAKER FROM THE CEILING/SOLTAR ALTAVOZ DEL TECHO DÉTACHEZ LE HAUT-PARLEUR DU PLAFOND/RETIRAR O ALTIFALANTE DO TECTO

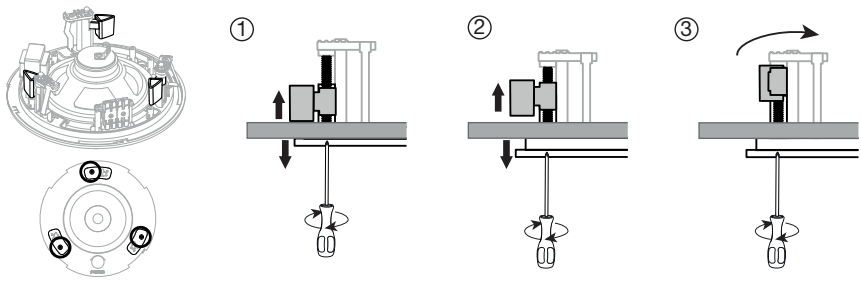

7c UNBLOCK ANTI-DROP SYSTEM AND REMOVE LOUDSPEAKER DESBLOQUEAR SISTEMA SISTEMA ANTI-DROP Y EXTRAER ALTAVOZ DÉBLOQUER LE SYSTÈME ANTI-CHUTE ET RETIRER LE HAUT-PARLEUR DESBLOQUEAR O SISTEMA ANTI-QUEDA E RETIRAR O ALTIFALANTE

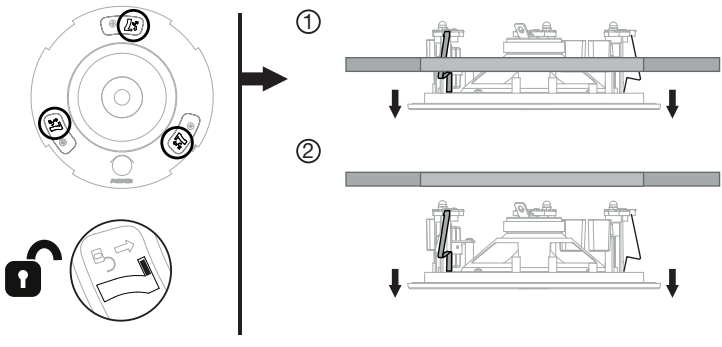

TECHNICAL SPECIFICATIONS/ESPECIFICACIONES TÉCNICAS/ SPÉCIFICATIONS TECHNIQUES/ESPECIFICAÇÕES TÉCNICAS

EN

POWER:	12 W RMS, 16 W MAX.
SPEAKER:	5” polypropylene double cone diaphragm
RESPONSE:	55-18,000 Hz @ -10 dB, 85-7,500 Hz @ -3 dB
IMPEDANCE:	12 W RMS@100 V (833 Ω), 6 W RMS@100 V (1,666 Ω), 3 W RMS@100 V (3,333 Ω)
SENSITIVITY:	88 dB @ 1 W/1 m
SOUND PRESSURE:	97 dB @ max. W/1m Continuous, 100 dB @ max. W/1m Peak
DISPERSION:	H/V (-6 dB): 150º@500 Hz, 150º@1 kHz, 90º@2 kHz, 60º@4 kHz
MATERIAL:	ABS (UV resistant), Liquid coated aluminium grille
CONNECTORS:	High conductivity quick-connect terminals For 0.4 ~ 4 mm^2 cross-section cable
TEMPERATURE OF OPERATION:	5ºC ~ 40°C
STORAGE TEMPERATURE:	2ºC ~ 50°C
MAXIMUM HUMIDITY:	90%
DIMENSIONS:	Total loudspeaker: 214 mm Ø x 85 mm high Grille profile: 5 mm Recess height: 80 mm Installation hole: 180 mm Ø Maximum ceiling thickness: 30 mm
ACCESSORIES:	Installation template

ES

POTENCIA:	12 W RMS, 16 W MAX.
ALTAVOZ:	Diafragma doble cono de polipropileno 5”
RESPUESTA:	55-18.000 Hz @ -10 dB, 85-7.500 Hz @ -3 dB
IMPEDANCIA:	12 W RMS@100 V (833 Ω), 6 W RMS@100 V (1.666 Ω), 3 W RMS@100 V (3.333 Ω)
SENSIBILIDAD:	88 dB @ 1 W/1 m
PRESIÓN ACÚSTICA:	97 dB @ max. W/1m Continuo, 100 dB @ max. W/1m Pico
ÁNGULO DE COBERTURA:	H/V (-6 dB): 150º@500 Hz, 150º@1 kHz, 90º@2 kHz, 60º@4 kHz
MATERIAL:	ABS (Resistencia UV), Rejilla de aluminio con pintura líquida
CONECTORES:	Terminales de conexión rápida y gran conductividad Para cable 0’4 ~ 4 mm^2 de sección
TEMPERATURA DE TRABAJO:	5ºC ~ 40°C
TEMPERATURA DE ALMACENAMIENTO:	2ºC ~ 50°C
HUMEDAD MÁXIMA:	90%
MEDIDAS:	Altavoz total: 214 mm Ø x 85 mm altura Perfil de rejilla: 5 mm Altura de encastre: 80 mm Orificio de instalación: 180 mm Ø Máximo grosor de techo: 30 mm
ACCESORIOS:	Plantilla de instalación

FR

PUISSANCE :	12 W RMS, 16 W MAX,
HAUT-PARLEUR:	Diaphragme double cône en polypropylène 5”
RÉPONSE :	55-18.000 Hz @ -10 dB, 85-7.500 Hz @ -3 dB
IMPÉDANCE :	12 W RMS@100 V (833 Ω), 6 W RMS@100 V (1.666 Ω), 3 W RMS@100 V (3.333 Ω)
SENSIBILITÉ :	88 dB @ 1 W/1 m
PRESSION SONORE :	97 dB @ max. W/1m Continuo, 100 dB @ max. W/1m Pico
ANGLE COUVERT :	H/V (-6 dB): 150º@500 Hz, 150º@1 kHz, 90º@2 kHz, 60º@4 kHz
MATÉRIEL :	ABS (résistant aux UV), Grille en aluminium avec revêtement liquide
CONNECTEURS :	Bornes de connexion rapide et hautement conductrices Pour une section de câble de 0’4 ~ 4 mm^2.
TEMPÉRATURE DE TRAVAIL :	5ºC ~ 40°C
TEMPÉRATURE DE STOCKAGE :	2ºC ~ 50°C
HUMIDITÉ MAXIMALE :	90%
DIMENSIONS :	Haut-parleur total : 214 mm Ø x 85 mm de haut Profil de la grille : 5 mm Hauteur encastrement : 80 mm Orifice d’installation : 180 mm Ø Épaisseur maximale du plafond : 30 mm
ACCÉSSOIRES :	Modèle d’installation

PT

POTÊNCIA:	12 W RMS, 16 W MAX.
ALTIFALANTE:	Diafragma de cone duplo de polipropileno 5”
RESPOSTA:	55-18.000 Hz @ -10 dB, 85-7.500 Hz @ -3 dB
IMPEDÂNCIA:	12 W RMS@100 V (833 Ω), 6 W RMS@100 V (1.666 Ω), 3 W RMS@100 V (3.333 Ω)
SENSIBILIDADE:	88 dB @ 1 W/1 m
PRESSÃO ACÚSTICA:	97 dB @ max. W/1m Continuo, 100 dB @ max. W/1m Pico
ÂNGULO DE COBERTURA:	H/V (-6 dB): 150º@500 Hz, 150º@1 kHz, 90º@2 kHz, 60º@4 kHz
MATERIAL:	ABS (Resistência UV), Grelha de alumínio com pintura líquida
CONETORES:	Terminais de ligação rápida e grande condutividade Para cabo de 0,4 - 4 mm^2 de secção
TEMPERATURA DE FUNCIONAMENTO:	5ºC ~ 40°C
TEMPERATURA DE ARMAZENAMENTO:	2ºC ~ 50°C
HUMIDADE MÁXIMA:	90%
MEDIDAS:	Coluna total: 214 mm Ø x 85 mm altura Perfil de grelha: 5 mm Altura de encaixe: 80 mm Orifício de instalação: 180 mm Ø Máxima espessura de teto: 30 mm
ACESSÓRIOS:	Esquema de instalação