Prázdná skříň

Mi 0311

- Vnitřní rozměry š 275 x v 425 x h 195 mm

IP 65

- max. vestavná hloubka při zabudované montážní desce 191 mm,při zabudované nosné liště 180 mm
- velikost skříňě 3
- nosné lišty, montážní desky nebo krycí desky na objednávku
- s neprůhledným víkem
- rychlouzávěry vík jsou uzpůsobeny pro ovládání nástrojem
- materiál: PC (polykarbonát)
- třída ochrany: II
- barevný odstín: šedá, RAL 7035

instalační výška	425 mm
instalační šířka	275 mm
šířka	300 mm
výška	450 mm
hloubka	214 mm
hmotnost	3,088 kg

Výkresy

rozměrový výkres

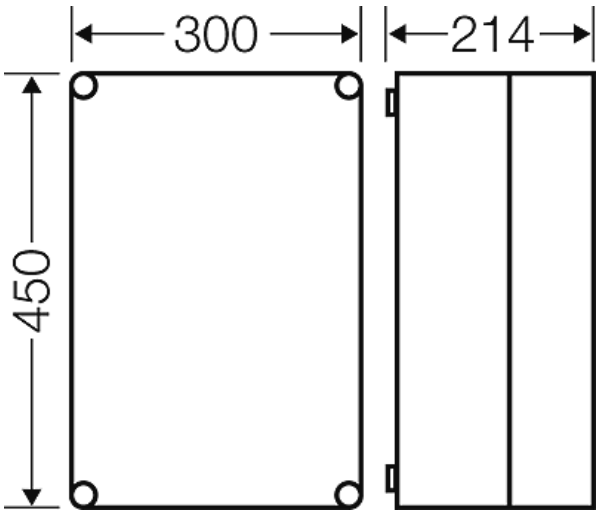

Hensel, s.r.o. * Bezděkov 1386 * 413 01 Roudnice nad Labem * Česká republika * Telefon: +420 416 828 300 * Telefax: +420 416 828 333 * Data: September 22. 2021

Prázdná skříň

Mi 0311

- Vnitřní rozměry š 275 x v 425 x h 195 mm

IP 65

detailní rozměry

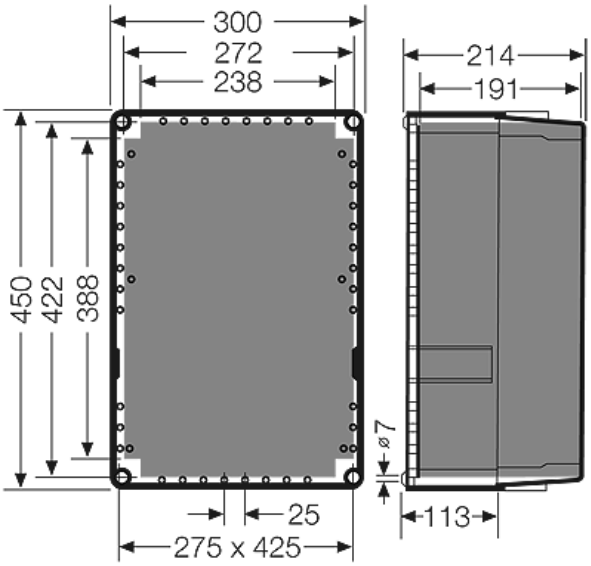

stěny rozvodnice

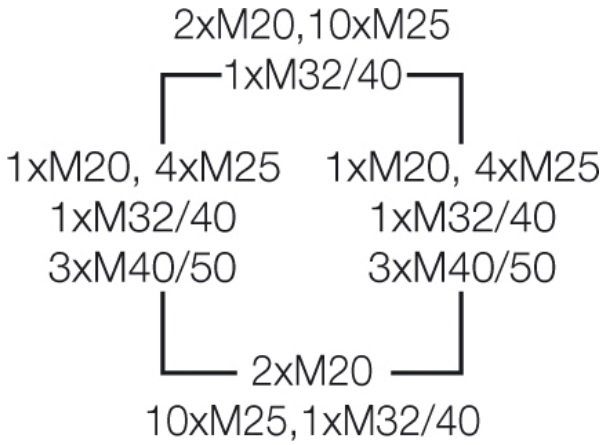

provozní podmínky a prostředí, vlastnosti materiálu

Oblast použití	Určeno do vnitřních prostor a pro instalaci v chráněném venkovním prostředí, chráněnou proti povětrnostním vlivům Je však třeba zohlednit působení klimatických vlivů na instalované přístroje, například vysokou nebo nízkou okolní teplotu nebo tvorbu kondenzátu, viz technické informace
Odolnost při občasném čištění (přímý ostřik)	Odolnost při občasném čištění (přímém ostřiku) použitím vysokotlakého čističe bez čisticích přísad, tlak vody: max. 100 barů, teplota vody: max. 80 °C, vzdálenost => 0,15 m, podle požadavků IP 69, jednotlivé skříně bez krycích vestaveb (žádné skříňové kombinace), skříň a montážní kabelové vývodky s min. krytím IP 65
Teplota prostředí	Nejvyšší hodnota + 70 °C Nejnižší hodnota - 25 °C
Požární ochrana při vnitřní závadě	Požadavky na elektrické přístroje podle norem a příslušných zákonů platných pro provozní vybavení. Minimální požadavky - zkouška žhavou smyčkou dle IEC 60695-2-11: - 650° C pro skříně a kabelové vývodky

Hensel, s.r.o. * Bezděkov 1386 * 413 01 Roudnice nad Labem * Česká republika * Telefon: +420 416 828 300 * Telefax: +420 416 828 333 * Data: September 22. 2021

Prázdná skříň

Mi 0311

- Vnitřní rozměry š 275 x v 425 x h 195 mm

IP 65

	- 850° C pro vodivé části
Požární odolnost	Zkouška žhavou smyčkou dle IEC 60695-2-11: 960 °C UL Subject 94: V-2 těžce vznětlivý samozhášivý
Stupeň ochrany před mechanickým poškozením	IK08 (5 Joule)
toxicita	bezhalogenový bez obsahu silikonu „Bezhalogenový“ v souladu se zkouškou kabelů a izolovaných vedení - koroze vlivem plynů vznikajících při hoření - dle IEC 60754-2
Poznámka	Doplňující informace k použití ve venkovním prostředí -Plastická hmota Mi-skříní je odolná proti působení slunečního záření. Mechanická odolnost zůstává zachována. Podle intenzity a doby působení slunečního záření se může projevit jeho účinek např. zabarvením průhledných vík. - Proti povětrnostním vlivům jako jsou déšť, led nebo sníh je nutné sestavu Mi-skříní shora zakrýt odpovídajícím přístřeškem. - Kromě krytí (IP) a klimatických podmínek je nutné při výběru místa montáže brát do úvahy také možné působení chemických látek. - Pro dodržení maximálních dovolených teplot pro vestavěné přístroje a zabránění kondenzace je nutné realizovat příslušná opatření jako je větránínebo temperování. Vlastnosti materiálu viz Technické informace

Hensel, s.r.o. * Bezděkov 1386 * 413 01 Roudnice nad Labem * Česká republika * Telefon: +420 416 828 300 * Telefax: +420 416 828 333 * Data: September 22. 2021