List technických údajů

Třmenová příchytka, jednoduchá kovová přítlačná opěrka
Art.-Nr. 1159712

Vhodná k veškerým profilovým lištám C s výřezem 16-17 mm.
Příchytka, šroub a přítlačná opěrka z nerezové ušlechtilé oceli.

A2	Nerez ocel, materiál 1.4307
2B	Holé, dodatečně ošetřeno

Kmenová data

Č. výr.	1159712
Typ	2056 M 12 A2
Označení 1	Třmenová příchytka
Rozměr	8-12mm
Materiál	Nerezová ocel, materiál 1.4301
Zkratka materiálu	A2
Povrch	Holé, dodatečně ošetřeno
Povrch zkratka	2B
Nejmenší prodejní množství	50,00 kus
Hmotnost	3,20 kg/100 ks

List technických údajů

Třmenová příchytka, jednoduchá kovová přítlačná opěrka
Art.-Nr. 1159712

Technické údaje

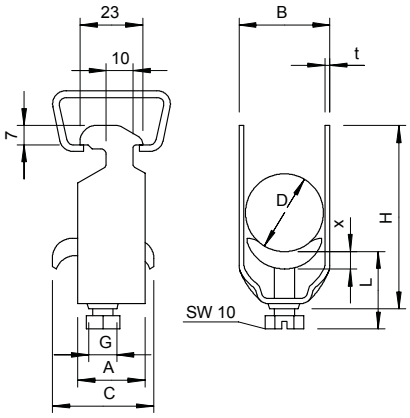

Rozměr AAW	23,00 mm
Rozměr B	16,00 mm
Rozměr C	30 mm
Rozměr G	M6
Rozměr H	44,00 mm
Rozměr L	32,50 mm
Rozměr t	1,50 mm
Rozměr x	3,50 mm
Počet kabelů/trubek	1,00
Max. utahovací moment	3,00 Nm
pro 1 kabel H	44,00 mm
pro 1 kabel L	32,50 mm
pro lištu s šířkou výřezu	16,00 - 17,00 mm
Bez obsahu halogenů	☐
S plastovou opěrkou	☐
S kovovou opěrkou	☑
Způsob montáže	Profilová lišta
Nárazuvzdorný	☐
Rozsah upínání D	8,00 - 12,00 mm
Dodatek – povrch	neošetřeno
Dodatek – materiál	Nerezová ocel