2N® LiftGate

Multimediální nouzová komunikace ve výtahu

IoT brána 2N® LiftGate změní obyčejný výtah na moderní IP řešení 21. století. A to, že není ve výtahu UTP kabel, vás nemusí trápit. IP konektivitu do kabiny dostanete po 2 vodičích ve vlečném kabelu. 2N® LiftGate v sobě kombinuje funkce LTE routeru, zálohovaného zdroje napájení, převodníku (2-drát na IP) a switche. Instalujte jen 1 produkt místo 4 a ušetřete.

2N.com

Funkce a výhody

IP konektivita po 2-drátu
Do strojovny výtahu nainstalujte bránu 2N® LiftGate, na střechu kabiny 2N® LiftGate Cabin Switch a propojte je 2-drátem ve vlečném kabelu.

Vše v jednom IoT zařízení
Už nepotřebujete zvlášť LTE router, switch, převodník a zálohu napájení. Všechnu práci zastane 2N® LiftGate. Jeden certifikovaný produkt, který šetří váš čas i peníze.

Až 4 IP zařízení v kabině
Do 2N® LiftGate Cabine Switch zapojte třeba IP komunikátor, kameru, displej pro reklamy nebo čtečku. Nechybí ani zálohovaný 12V výstup pro nouzové osvětlení.

Propojení strojovny a kabiny
K 2N® LiftGate ve strojovně připojíte výtahový kontrolér i IP telefon.
V šachtách nad 30 m tím splníte normy a zajistíte komunikaci mezi strojovnou a kabinou.

Zálohované napájení
Zajistěte nouzovou komunikaci ve výtahu i při výpadku proudu. Součástí 2N® LiftGate je UPS k napájení kritických komunikačních zařízení a nouzového osvětlení.

Komunikace přes SIM i WAN port
K volání, datové komunikaci s bránou, kontrolérem nebo přístupovým systémem vám stačí jediná SIM karta. Záložní variantou je WAN port nebo druhá SIM.

Reléové výstupy a vstupy
Došlo k výpadku mobilní sítě?
2N® LiftGate sepne relé, informuje kontrolér a ten uvede výtah do stavu mimo provoz. Relé výstupy a vstupy nabízí ale mnoho dalších scénářů.

Správa přes cloud i SMS
Připojte IoT bránu k 2N® Elevator Center cloudu a spravujte ji i monitorujte vzdáleně. Samozřejmostí je také ovládání a notifikace SMS zprávami.

Schéma zapojení

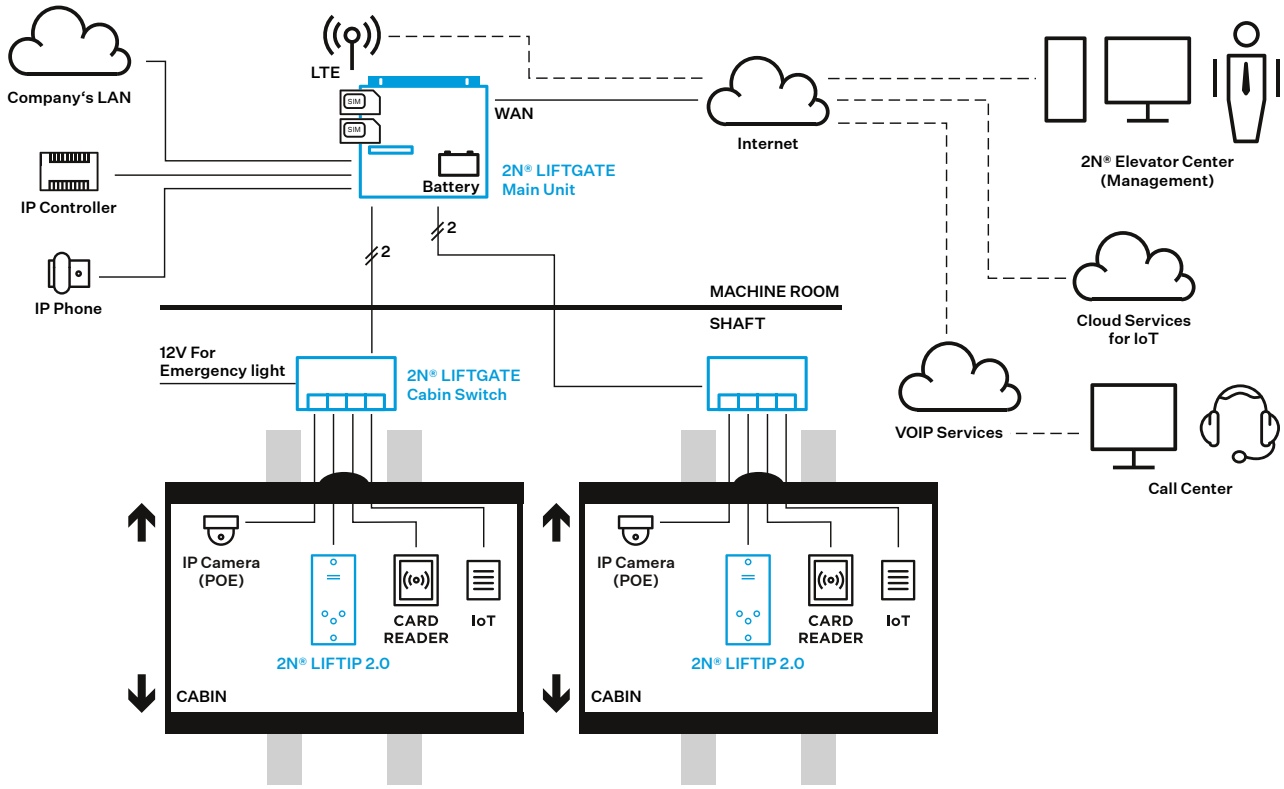

Varianty

2N® LIFTGATE, 2X CS,
AKU+, AU PLUG

5024101AU

2N® LIFTGATE, 2X CS,
AKU+, EU PLUG

5024101E

2N® LIFTGATE, 2X CS,
AKU+, US PLUG

5024101US

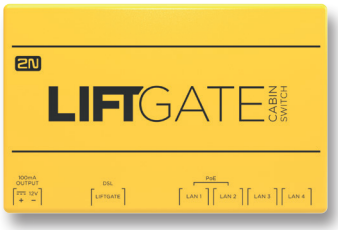

2N® LIFTGATE CABIN
SWITCH, 4X ETH, 12V DC

502460E

Technické parametry

Hlavní jednotka

Telefonní síť

GSM pásma	EU (EGSM 900 MHz, GSM 1800 MHz) AU (EGSM 850/900 MHz, GSM 1800/1900 MHz)
UMTS/WCDMA pásma	EU (850/900/2100 MHz) US (850/1700/1900 MHz) AU (850/900/1900/2100 MHz)
LTE pásma	EU (B1, B3, B5, B7, B8, B20) US (B2/B4/B5/B12/B13/B14/B66/B71) AU (B1, B3, B5, B7, B28, B40)
SIM karty	2 sloty; (U)SIM, 1.8 / 3.0 V

Anténa

Počet	Dva vstupy (z toho jeden pouze pro RX)
Impedance	50 Ω
Typ konektorů	F-SMA

Ethernet

Rozhraní	4× RJ-45, 1 Gbps (1x WAN, 3x LAN)
PoE	1× PoE 802.3af Class 2 (max 6.49 W) přes port LAN1
Protokoly	IPV4, IPV6, ICMP, DNS, DHCP, NAT, HTTP, HTTPS, WS, NTP, OPENVPN, SYSLOG

Vstupy a výstupy

Vstupy	2 0 - 24 V (nízká úroveň 0-2 V, vysoká 4-24 V)
Výstupy	2x relé (NO, NC, COM svorkovnice) max. 30 V / 1 A DC, 125 V / 0.3 A AC
Počet linek	2

Napájení

Napětí	100 – 230 V AC
Frekvence	50/60 Hz
Příkon	65 W for 2× Cabin Switch
Záložní napájení	vestavěný olověný akumulátor / baterie, 12 V / 9 Ah (je součástí)

Mechanické vlastnosti

Provozní teplota	-20°C až +50°C
Rozměry	270 × 240 × 80 mm
Krytí IP	IP20
Váha	4,7 kg s akumulátorem, 2,2 kg bez akumulátoru

Cabin Switch

Propojení s hlavní jednotkou: 2 vodiče

Rozhraní

Ethernet	4× RJ-45 port, 100 Mbps
PoE	2× PoE 802.3af Class 0 (max 12.95 W) přes LAN1 a LAN2 porty
Výstup	12 V DC, 100 mA (pro nouzové osvětlení)
Protokoly	IPV4, IPV6, ICMP, DNS, DHCP, NAT, HTTP, HTTPS, WS, NTP, OPENVPN, SYSLOG

Mechanické vlastnosti

Provozní teplota	-20°C až +50°C
Rozměry	143 × 95 × 32 mm
Krytí IP	IP30
Montáž	na zeď nebo na DIN lištu
Váha	0.2 kg

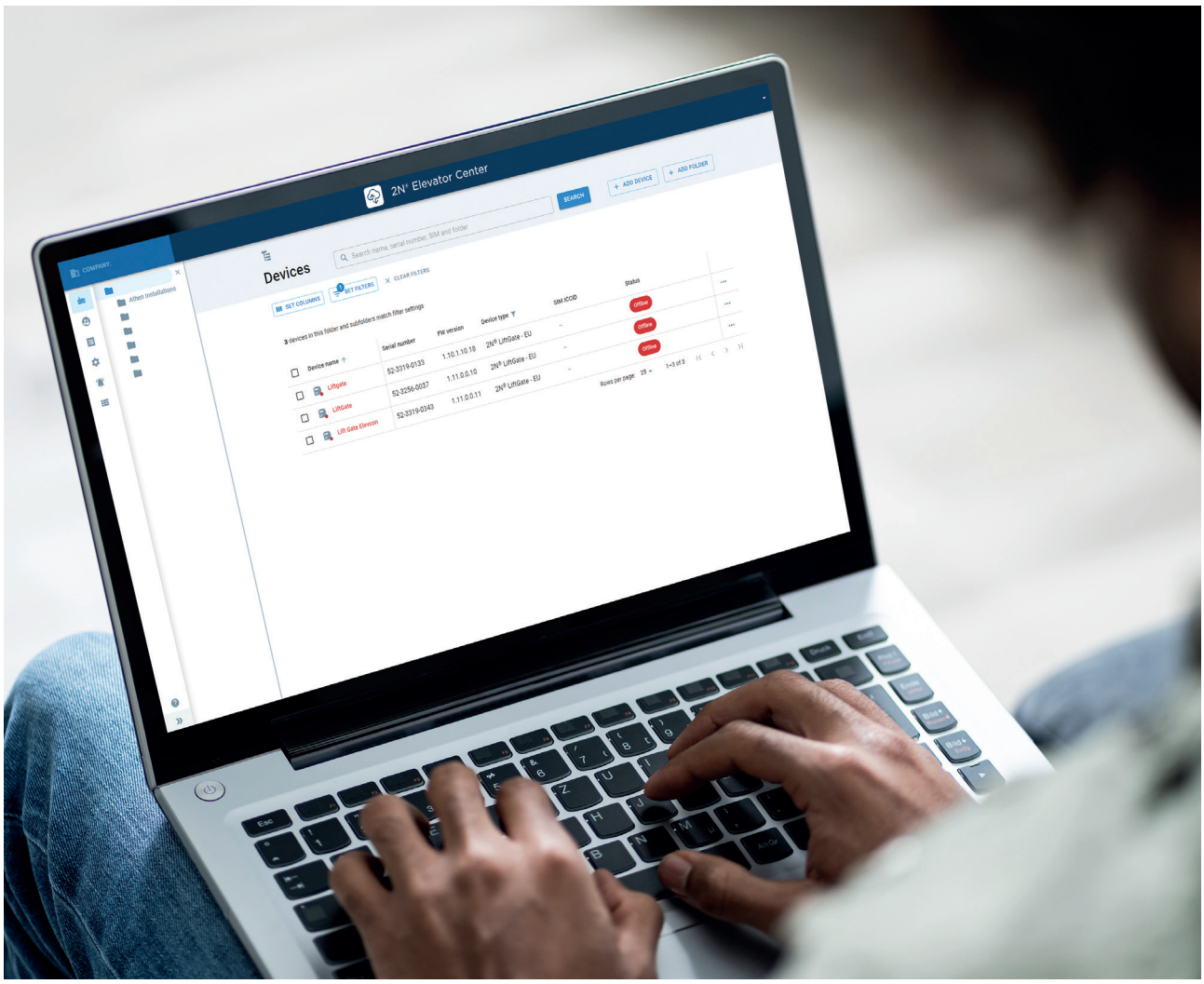

Centralizovaná správa a monitorování

S portálem 2N® Elevator Center máte neustálý přehled o všech nainstalovaných výtahových zařízení. Spravujte a monitorujte výtahové IP komunikátory, brány i routery ze své kanceláře. Nepotřebujete žádné znalosti IT. Technik jen zapojí zařízení, a to se samo během pár sekund do portálu přihlásí. 2N® Elevator Center je cesta do světa chytrých výtahů s moderními funkcemi, spolehlivě a bezpečně.

2N

Člen skupiny AXIS

AXIS COMMUNICATIONS

2N TELEKOMUNIKACE a.s.

Praha, Česká republika | +420 261 301 500 | sales@2n.com

2N.com