Prázdná skříň

FP 0400

- Vnitřní rozměry š 486 x v 306 x h 140 mm
- uzávěr dveří s ovládáním nástrojem

- max. vestavná hloubka při zabudované montážní desce 136 mm,při zabudované nosné liště 125 mm
- velikost skříňě 4
- s průhlednými dveřmi
- plombování dveří objednat separátně
- nosné lišty, montážní desky nebo krycí desky na objednávku
- spojka skříně: 6 ks
- aby bylo dosaženo třídy izolace II a krytí IP 66: sada krycích desek, jednotlivé krycí desky a montážní příruby na objednávku
- materiál: PC (polykarbonát)
- třída ochrany: II
- barevný odstín: šedá, RAL 7035

šířka	540 mm
výška	360 mm
hloubka	163 mm
hmotnost	3,629 kg

Výkresy

rozměrový výkres

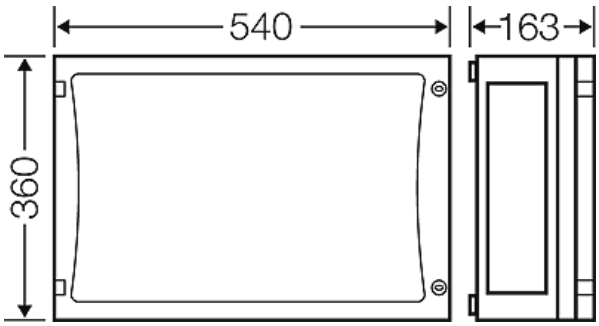

detailní rozměry

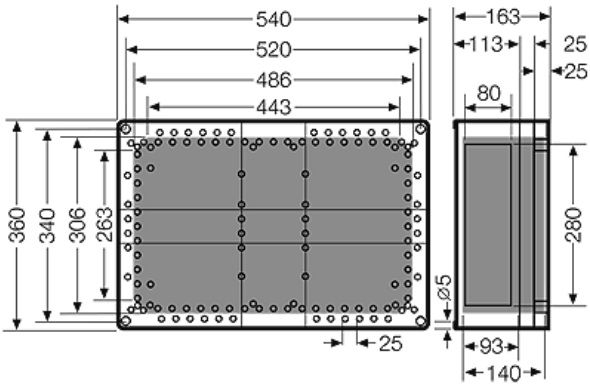

Hensel, s.r.o. * Bezděkov 1386 * 413 01 Roudnice nad Labem * Česká republika * Telefon: +420 416 828 300 * Telefax: +420 416 828 333 * Data: September 22. 2021

Prázdná skříň

FP 0400

- Vnitřní rozměry š 486 x v 306 x h 140 mm
- uzávěr dveří s ovládáním nástrojem

stěny rozvodnice

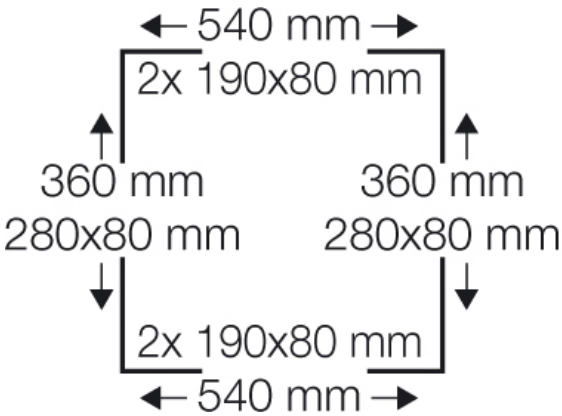

provozní podmínky a prostředí, vlastnosti materiálu

Oblast použití	Určeno do vnitřních prostor a pro instalaci v chráněném venkovním prostředí, chráněnou proti povětrnostním vlivům Je však třeba zohlednit působení klimatických vlivů na instalované přístroje, například vysokou nebo nízkou okolní teplotu nebo tvorbu kondenzátu, viz technické informace
Teplota prostředí	Nejvyšší hodnota + 70 °C Nejnižší hodnota - 25 °C
Požární ochrana při vnitřní závadě	Požadavky na elektrické přístroje podle norem a příslušných zákonů platných pro provozní vybavení. Minimální požadavky - zkouška žhavou smyčkou dle IEC 60695-2-11: - 650° C pro skříně a kabelové vývodky - 850° C pro vodivé části
Požární odolnost	Zkouška žhavou smyčkou dle IEC 60695-2-11: 960 °C UL Subject 94: V-2 těžce vznětlivý samozhášivý
Stupeň ochrany před mechanickým poškozením	IK08 (5 Joule)
toxicita	bezhalogenový bez obsahu silikonu „Bezhalogenový“ v souladu se zkouškou kabelů a izolovaných vedení - koroze vlivem plynů vznikajících při hoření - dle IEC 60754-2
Poznámka	Doplňující informace pro montáž ve venkovním prostředí: - Pro dodržení maximální přípustné teploty okolního prostředí zabudovaných částí a pro zamezení tvorby kondenzátu jsou nutná dodatečná opatření, jako např. odvětrávání či vytápění. Vlastnosti materiálu viz Technické informace

Hensel, s.r.o. * Bezděkov 1386 * 413 01 Roudnice nad Labem * Česká republika * Telefon: +420 416 828 300 * Telefax: +420 416 828 333 * Data: September 22. 2021