# List technických údajů

## Kuželová kabelová vývodka, metrický závit, zářezový kroužek, niklovaná
## Art.-Nr. 2083724

Kabelová vývodka s šestihranným redukčním šroubením, tvar C4 podle DIN 46320 s metrickým připojovacím závitem podle DIN EN 60423, resp. ISO 68. Přítlačné kroužky ocel, galvanicky pozinkovaná a transparentně pasivovaná. Těsnící kroužek NR/SBR.
Stupeň ochrany: s připojovacím těsnicím kroužkem IP65, bez připojovacího těsnicího kroužku IP54.
Se zářezovým kroužkem.
* Ceny podle výpisu DEL.

CE IP 54 IP 65 M

| | |
|---|---|
| CuZn | Mosaz |
| N | poniklovaná |

### Kmenová data

| | |
|---|---|
| Č. výr. | 2083724 |
| Typ | 162 MS M32 |
| Označení 1 | Kabelová vývodka |
| Označení 2 | se zářezovým kroužkem |
| Rozměr | M32 |
| Materiál | Mosaz |
| Zkratka materiálu | CuZn |
| Povrch | poniklovaná |
| Povrch zkratka | N |
| Nejmenší prodejní množství | 10,00 kus |
| Hmotnost | 5,00 kg/100 ks |

# List technických údajů

## Kuželová kabelová vývodka, metrický závit, zářezový kroužek, niklovaná
## Art.-Nr. 2083724

### Technické údaje

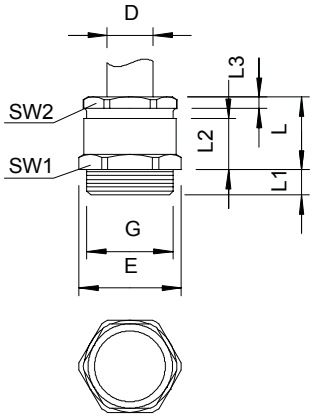


| | |
|---|---|
| Rozměr E | 43,50 mm |
| Rozměr L1 | 8,50 mm |
| Rozměr L2 | 24,00 mm |
| SW 1 | 40,00 mm |
| SW 2 | 37,00 mm |
| Druh těsnění | těsnící kroužek s možností vyříznutí |
| Ochrana proti ohybu | ☐ |
| Těsnicí oblast D | 18,00 - 29,00 mm |
| nevýbušné provedení | ☐ |
| Kabelová vývodka pro ploché kabely | ☐ |
| Pro Ex zóny | bez |
| Závit | M32 x 1,5 |
| Druh závitu | metrický |
| Délka závitu | 8,50 mm |
| Zesíleno skelnými vlákny | ☐ |
| Bez obsahu halogenů | ☐ |
| Vícenásobná těsnicí vložka | ☐ |
| S pojistnou maticí | ☐ |
| Nárazuvzdorný | ☐ |
| Stupeň krytí | IP65 |
| Možnost odlehčení tahu | ☐ |