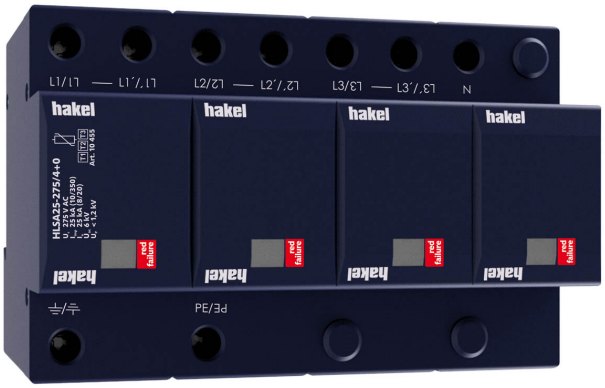

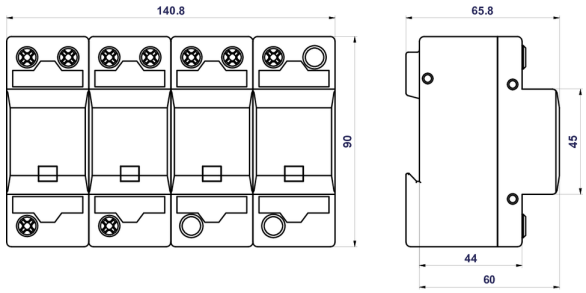


# HLSA25-275/4+0

- Svodiče impulzních proudů a rázového přepětí typu T1+T2+T3.
- Výrobky jsou složeny z varistorů s velkou svodovou schopností.
- V provedení 1+1 a 3+1 a HLSA25G jsou navíc v kombinaci s bleskojistkou, která zajišťuje nulový průsakový proud vodičem PE.
- Vhodné pro objekty s uvažovanou hladinou ochrany LPL I a LPL II.
- Instalují se na rozhraní zón LPZ 0 – LPZ 1 a vyšší, co nejblíže vstupu kabelového vedení do objektu – hlavních rozvaděčů.
- V případě instalace svodiče označeného T1+T2+T3 v hlavním rozvaděči je nezbytné instalovat také svodiče přepětí T2 a T3 v podružných rozvaděčích.
- Pokud výrobek obsahuje dvě svorky PE (resp. PEN), nesmí být použity jako můstek PE (PEN).
- Označení **S** specifikuje provedení s dálkovou signalizací.

| Typ | | HLSA25-275/4+0 |
|---|---|---|
| Klasifikace dle ČSN EN 61643-11 ed. 2 a IEC 61643-11:2011 | | T1, T2, T3 |
| Vhodné pro síť | | TN-S |
| Počet pólů | | 4 |
| Jmenovité provozní napětí AC | $U_N$ | 230 V |
| Nejvyšší trvalé provozní napětí AC | $U_C$ | 275 V |
| Jmenovitý zatěžovací proud pro „V“ zapojení | $I_L$ | 125 A |
| Maximální výbojový proud (8/20) | $I_{max}$ | 50 kA |
| Impulzní výbojový proud pro zkoušku třídy I (10/350) | $I_{imp}$ | 25 kA |
| Náboj | Q | 12,5 As |
| Specifická energie pro zkoušku třídy I | W/R | 156 kJ/Ω |
| Celkový výbojový proud (10/350) L1+L2+L3+N->PE | $I_{Total}$ | 100 kA |
| Celkový výbojový proud (8/20) L1+L2+L3+N->PE | $I_{Total}$ | 200 kA |
| Jmenovitý výbojový proud pro zkoušku třídy II (8/20) | $I_n$ | 25 kA |
| Napětí naprázdno generátoru kombinované vlny | $U_{OC}$ | 6 kV |
| Napěťová ochranná hladina při $I_n$ | $U_p$ | < 1,2 kV |
| Hodnota zkušebního dočasného přepětí (TOV) pro $t_T$ = 5 s | $U_T$ | 337 V |
| Hodnota zkušebního dočasného přepětí (TOV) pro $t_T$ = 120 min | $U_T$ | 440 V |
| Doba odezvy | $t_A$ | < 25 ns |
| Maximální předjištění | | 250 A gL/gG |
| Maximální předjištění („V“ zapojení) | | 125 A gL/gG |
| Reziduální proud | $I_{PE}$ | ≤ 5 µA |
| Jmenovitý zkratový proud při maximálním předjištění | $I_{SCCR}$ | 80 $kA_{rms}$ |
| Zóna ochrany před bleskem | | LPZ0, LPZ1, LPZ2, LPZ3 |
| Materiál pouzdra | | Polyamid PA6, UL94 V-0 |
| Stupeň ochrany krytu | | IP20 |
| Pracovní teplota | $\vartheta$ | -40 ÷ 70 °C |
| Vlhkostní rozsah | RH | 5 ÷ 95 % |



**HAKEL spol. s r.o.** | Bratří Štefanů 980, 500 03 Hradec Králové, Česká republika
Telefon: +420 494 942 300 | e-mail: podpora@hakel.cz | www.hakel.com

| Typ | | HLSA25-275/4+0 |
|---|---|---|
| Minimální průřez připojovacích měděných vodičů dle ČSN 33 2000-5-534 (neplatí pro „V“ zapojení) pro T1 | S | 6 $mm^2$ (L, N)<br>16 $mm^2$ (PE, PEN) |
| Minimální průřez připojovacích měděných vodičů dle ČSN 33 2000-5-534 (neplatí pro „V“ zapojení) pro T2 | S | 2,5 $mm^2$ (L, N)<br>6 $mm^2$ (PE, PEN) |
| Rozsah upnutí svorky (pevný vodič) | | 2,5 ÷ 35 $mm^2$ |
| Rozsah upnutí svorky (slaněný vodič) | | 2,5 ÷ 25 $mm^2$ |
| Utahovací moment | | 3 Nm |
| Způsob montáže | | Na lištu DIN 35 mm |
| Modulární šířka | | 8 TE |
| Pracovní poloha | | Libovolná |
| Místní signalizace | | Optická |
| Význam místní signalizace | | OK – čirý terč<br>PORUCHA – červený terč |
| Dálková signalizace | | Ne |
| Výměnné provedení | | Ne |
| Životnost | | > 100 000 h |
| **Navrženo dle norem** | | |
| Požadavky a zkoušky pro SPD zapojené v sítích nízkého napětí | | ČSN EN 61643-11 ed. 2 |
| Bezpečnost hořlavosti plastových materiálů | | UL 94 |
| **Instaluje se dle norem** | | |
| Ochrana před bleskem | | ČSN EN 62305 ed. 2 |
| Výběr a stavba elektrických zařízení – Přepěťová ochranná zařízení | | ČSN 33 2000-5-534 ed. 2 |
| Zásady pro výběr a instalaci SPD zapojené v sítích nízkého napětí | | ČSN CLC/TS 61643-12 |
| **Objednací, obalová a doplňková data** | | |
| Hmotnost | m | 1,12 kg |
| Hmotnost (včetně obalu) | m | 1,164 kg |
| Rozměry balení (V x Š x H) | | 71 x 177 x 106 mm |
| Objem balení | V | 1,33 $dm^3$ |
| ETIM skupina | | EG000021 |
| ETIM třída | | EC001457 |
| Celní nomenklatura | | 85363010 |
| EAN kód | | 8590681114209 |
| **Katalogové číslo** | | **10 455** |



**HAKEL spol. s r.o.** | Bratří Štefanů 980, 500 03 Hradec Králové, Česká republika
Telefon: +420 494 942 300 | e-mail: podpora@hakel.cz | www.hakel.com

### Aplikační schéma zapojení (instalace)

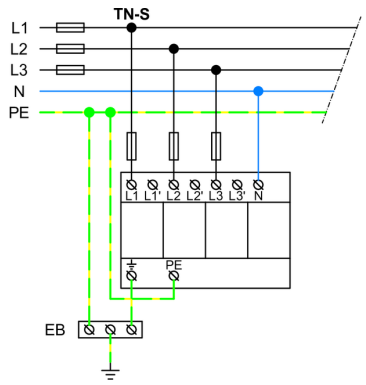


### Vnitřní schéma zapojení

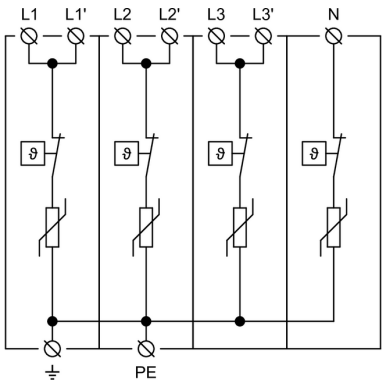


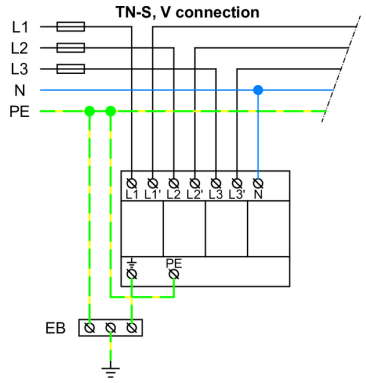


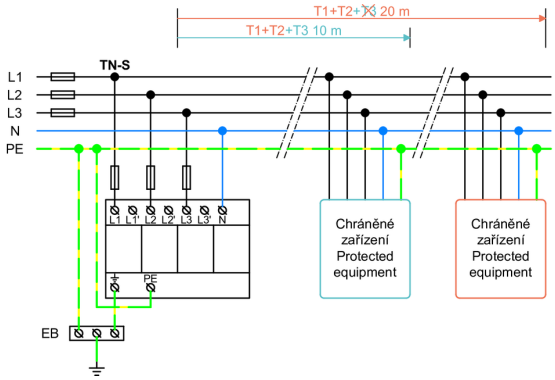




**HAKEL spol. s r.o.** | Bratří Štefanů 980, 500 03 Hradec Králové, Česká republika
Telefon: +420 494 942 300 | e-mail: podpora@hakel.cz | www.hakel.com