List technických údajů

Kabelový žlab MKS-Magic® 60 FT

Objednací číslo: 6059020

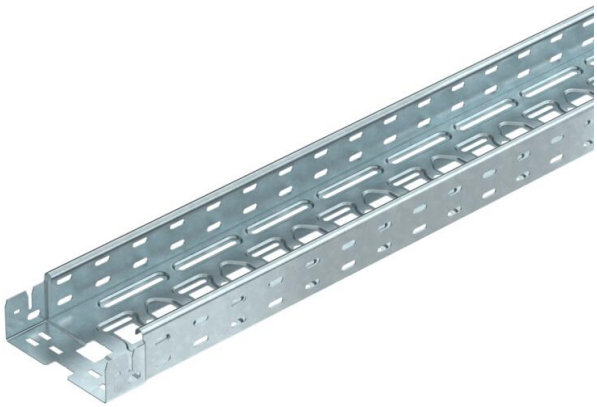

Kabelový žlab s integrovaným rychloupevňovacím systémem. Užitečná délka kabelového žlabu činí 3 000 mm.

Kabelový žlab má nepřetržitou boční perforaci 7 x 20 mm pro instalaci dalších spojovacích a montážních komponent.

Od šířky kabelového žlabu 200 mm s 30% perforací. Podle směrnice VdS 2092 tedy vhodný i pro použití ve sprinklerových systémech.
Nepřerušené vyrovnání potenciálů je zaručeno i bez doplňkových součástí.
Magnetický útlum stínění bez víka 20 dB, s víkem 50 dB.
Kabelový žlab je otestován pro montáž nad zavěšené požární stropy (šířka žlabu 100–400 mm).

Provedení a parametry montáže musí odpovídat platným certifikátům.

Další informace naleznete v katalogu protipožárních systémů.

St Ocel

FT žárově zinkováno ponorem

Kmenová data

Objednací číslo	6059020
Typ	MKSM 615 FT
Označení 1	Kabelový žlab MKSM
Označení 2	děrovaný, s rychlospojkou
Výrobce	OBO
Rozměr	60x150x3050
Barva	pozinkováno
Materiál	Ocel
Povrch	žárově zinkováno ponorem
Norma pro povrch	DIN EN ISO 1461
Nejmenší prodejní množství	3
Množstevní jednotka	m
Hmotnost	219,016 kg
Jednotka hmotnosti	kg/100 ks
CO2 stopa (GWP) od kolébky po bránu	5,3941 kg CO2e / 1 metr

List technických údajů

Kabelový žlab MKS-Magic® 60 FT

Objednací číslo: 6059020

Rozměry

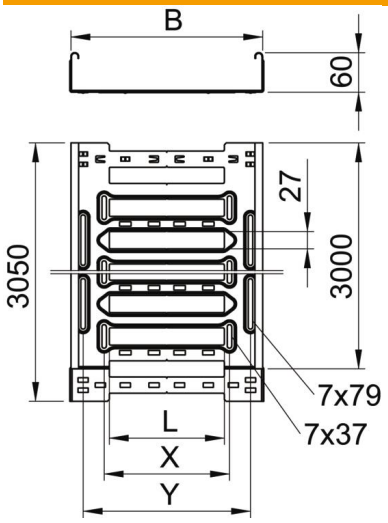

Délka	3 050 mm
Šířka	150 mm
Výška	60 mm
Tloušťka plechu	1 mm
Rozměr B	150 mm
Rozměr L	30 mm
Rozměr x	46 mm
Rozměr y	112 mm

Technické údaje

Provedení spojky	Integrovaná spojka
Způsob upevnění montážního systému	Podlaha Strop Stěna
Pochozí	Ne
Zachování funkčnosti	Ne
S vrchním dílem	Ne
Montážní děrování ve dně	Ano
Rozmístění otvorů NATO	Ne
Užitečný průřez	88 cm²
Užitečný průřez	8800 mm²
Nerezová ocel, mořená	Ne
Děrování bočnice	Ano
Provedení pro velká rozpětí	Ne
Magnetický útlum stínění bez víka	20 dB
Magnetický útlum stínění s víkem	50 dB
Typ zkušebního zatížení podle IEC 61537	Typ II
Užitečná délka	3000 mm
Druh spojky kabelového nosného systému	Upevnění naklapnutím

List technických údajů

Kabelový žlab MKS-Magic® 60 FT

Objednací číslo: 6059020

Zatížení

Použitelné vzdálenosti podepření, min.	1,5 m
Použitelné vzdálenosti podepření, max.	2,5 m
Vzdálenost podpěr 1,5 m	1,6 kN/m
Vzdálenost podpěr 2,0 m	1,1 kN/m
Vzdálenost podpěr 2,5 m	0,7 kN/m

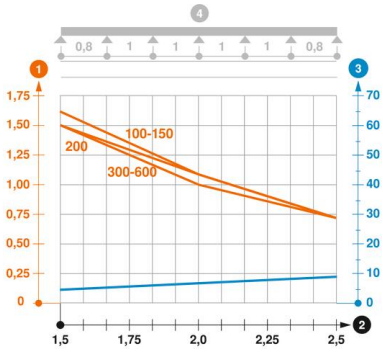

Zatěžovací diagram kabelového žlabu typu MKSM 60

1. Přípustné zatížení kabelových žlabů/žebříků v kN/m bez zatížení člověkem
2. Rozpětí podpěr v mm
3. Průhyb bočnice v mm při dovolených kN/m
4. Schéma zatížení při zkušební metodě

— Křivka zatížení s šířkou kabelového žlabu/žebříku v mm

— Křivka průhybu bočnice v závislosti na rozestupu mezi podepřením