SIEMENS

SIRIUS 3UG4633

Überwachungsrelais zur einphasigen Spannungsüberwachung
Monitoring relay for single-phase voltage monitoring
Relais de contrôle de tension monophasée
Relé de vigilancia de tensión monofásica
Relé di controllo della tensione monofase
Relé de monitoramento da tensão monofásica
Tek faz gerilim kontrolü için **kontrol rölesi**
Реле контроля напряжения для однофазных цепей
用于监控单相电压的监控继电器

CE **EN/IEC 60 947**

Betriebsanleitung **Operating Instructions** **Instructions de service** **Instructivo** **Istruzioni operative**
Instruções de Serviço **İşletme kılavuzu** **Руководство по эксплуатации** 使用说明

	Deutsch	English	Français
	Vor der Installation, dem Betrieb oder der Wartung des Geräts muss diese Anleitung gelesen und verstanden werden.	Read and understand these instructions before installing, operating, or maintaining the equipment.	Ne pas installer, utiliser ou intervenir sur cet équipement avant d'avoir lu et assimilé les présentes instructions et notamment les conseils de sécurité et mises en garde qui y figurent.
	⚠ **GEFAHR**	⚠ **DANGER**	⚠ **DANGER**
	Gefährliche Spannung. **Lebensgefahr oder schwere Verletzungsgefahr.** Vor Beginn der Arbeiten Anlage und Gerät spannungsfrei schalten.	**Hazardous voltage.** **Will cause death or serious injury.** Turn off and lock out all power supplying this device before working on this device.	**Tension électrique.** **Danger de mort ou risque de blessures graves.** Mettre hors tension avant d'intervenir sur l'appareil.
	VORSICHT	**CAUTION**	**PRUDENCE**
	Eine sichere Gerätefunktion ist nur mit zertifizierten Komponenten gewährleistet.	Reliable functioning of the equipment is only ensured with certified components.	La sécurité de fonctionnement de l'appareil n'est garantie qu'avec des composants certifiés.

	Español	Italiano	Português
	Leer y comprender este instructivo antes de la instalación, operación o mantenimiento del equipo.	Leggere con attenzione queste istruzioni prima di installare, utilizzare o eseguire manutenzione su questa apparecchiatura.	Ler e compreender estas instruções antes da instalação, operação ou manutenção do equipamento.
	⚠ **PELIGRO**	⚠ **PERICOLO**	⚠ **PERIGO**
	Tensión peligrosa. **Puede causar la muerte o lesiones graves.** Desconectar la alimentación eléctrica antes de trabajar en el equipo.	**Tensione pericolosa.** **Può provocare morte o lesioni gravi.** Scollegare l'alimentazione prima di eseguire interventi sull'apparecchiatura.	**Tensão perigosa.** **Perigo de morte ou ferimentos graves.** Desligue a alimentação elétrica e proteja contra o religamento, antes de iniciar o trabalho no equipamento.
	PRECAUCIÓN	**CAUTELA**	**CUIDADO**
	El funcionamiento seguro del aparato sólo está garantizado con componentes certificados.	Il funzionamento sicuro dell'apparecchiatura è garantito soltanto con componenti certificati.	O funcionamento seguro do aparelho apenas pode ser garantido se forem utilizados os componentes certificados.

	Türkçe	Русский	中文
	Cihazın kurulumundan, çalıştırılmasından veya bakıma tabi tutulmasından önce, bu kılavuzun okunmuş ve anlaşılmış olması gerekmektedir.	Перед установкой, вводом в эксплуатацию или обслуживанием устройства необходимо прочесть и понять данное руководство.	安装、使用和维修本设备前必须先阅读并理解本说明。
	⚠ **TEHLİKE**	⚠ **ОПАСНО**	⚠ 危险
	Tehlikeli gerilim. **Ölüm tehlikesi veya ağır yaralanma tehlikesi.** Çalışmalara başlamadan önce, sistemin ve cihazın gerilim beslemesini kapatınız.	**Опасное напряжение.** **Опасность для жизни или возможность тяжелых травм.** Перед началом работ отключить подачу питания к установке и к устройству.	危险电压。 可能导致生命危险或重伤危险。 操作设备时必须确保切断电源。
	ÖNEMLİ DİKKAT	**ОСТОРОЖНО**	小心
	Cihazın güvenli çalışması ancak sertifikalı bileşenler kullanılması halinde garanti edilebilir.	Безопасность работы устройства гарантируется только при использовании сертифицированных компонентов.	只有使用经过认证的部件才能保证设备的正常运转。

Technical Assistance: Telephone: +49 (911) 895-5900 (8°° - 17°° CET)
Fax: +49 (911) 895-5907
E-mail: technical-assistance@siemens.com
Internet: www.siemens.com/industrial-controls/technical-assistance

SIEMENS AG
Technical Assistance
Würzburger Str. 121
D-90766 Fürth

GWA 4NEB 927 0408-10 DS 03
3ZX1012-0UG46-4AA1
Last update: 28 July 2011

DE	**Montage / Anschließen**	**ES**	**Montaje / Conexión**	**TR**	**Montaj / Bağlantı**
EN	**Assembly / Connect**	**IT**	**Montaggio / Collegamento**	**РУ**	**Монтаж / Подключение**
FR	**Montage / Branchement**	**PT**	**Montagem / Conexão**	**中文**	**安装 / 连接**

1. U = 0 V
2. a, b, c, d

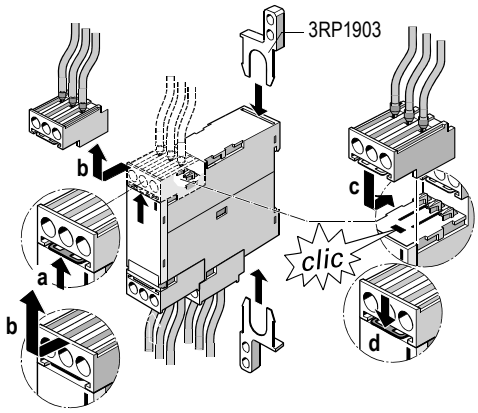

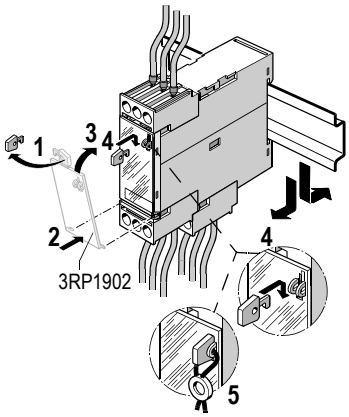

	3UG4633-1...	3UG4633-2...
	PZ2 (∅ 5 ... 6 mm) 0,8 ... 1,2 Nm (7 to 10.3 lb in)	∅ 3,0 x 0,5 [mm]
10	1 x (0,5 ... 4) mm² 2 x (0,5 ... 2,5) mm²	2 x (0,25 ... 1,5) mm²
10	—	2 x (0,25 ... 1,5) mm²
10	1 x (0,5 ... 2,5) mm² 2 x (0,5 ... 1,5) mm²	2 x (0,25 ... 1,5) mm²
AWG	2 x (20 to 14)	2 x (24 to 16)

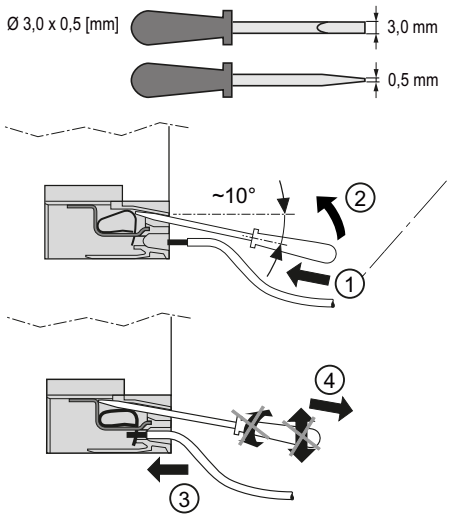

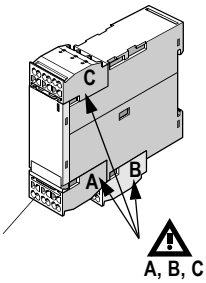

DE	Kodiert
EN	Coded
FR	Codé
ES	Cifrado
IT	Codificato
PT	Codificado
TR	Kodlanmış
РУ	Кодировки
中文	带编码的

3UG4633

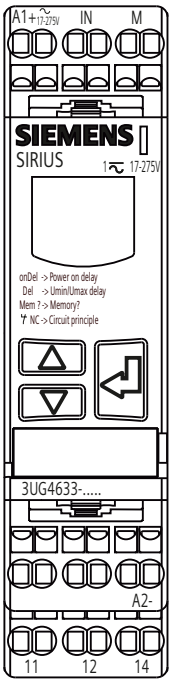

DE	**Funktionsdiagramme**	**ES**	**Diagramas de funcionamiento**	**TR**	**Fonksiyon diyagramları**
EN	**Functional diagrams**	**IT**	**Diagrammi funzionali**	**РУ**	**Функциональные диа-граммы**
FR	**Diagrammes fonctionnels**	**PT**	**Diagramas funcionais**	**中文**	**功能图表**

Ruhestromprinzip / Closed-circuit principle / Montage à courant de repos / Principio corriente de reposo / Principio di riposo / Princípio de corrente de repouso / Hareketsiz akım prensibi / Принцип тока покоя / 闭合电路原理 **NC**	Arbeitsstromprinzip / Working-current principle / Montage à courant de travail / Principio corriente de trabajo / Principio di lavoro / Princípio de corrente de trabalho / Çalışma akımı prensibi / Принцип рабочего тока / 工作电流原理 **NO**

Mem = no

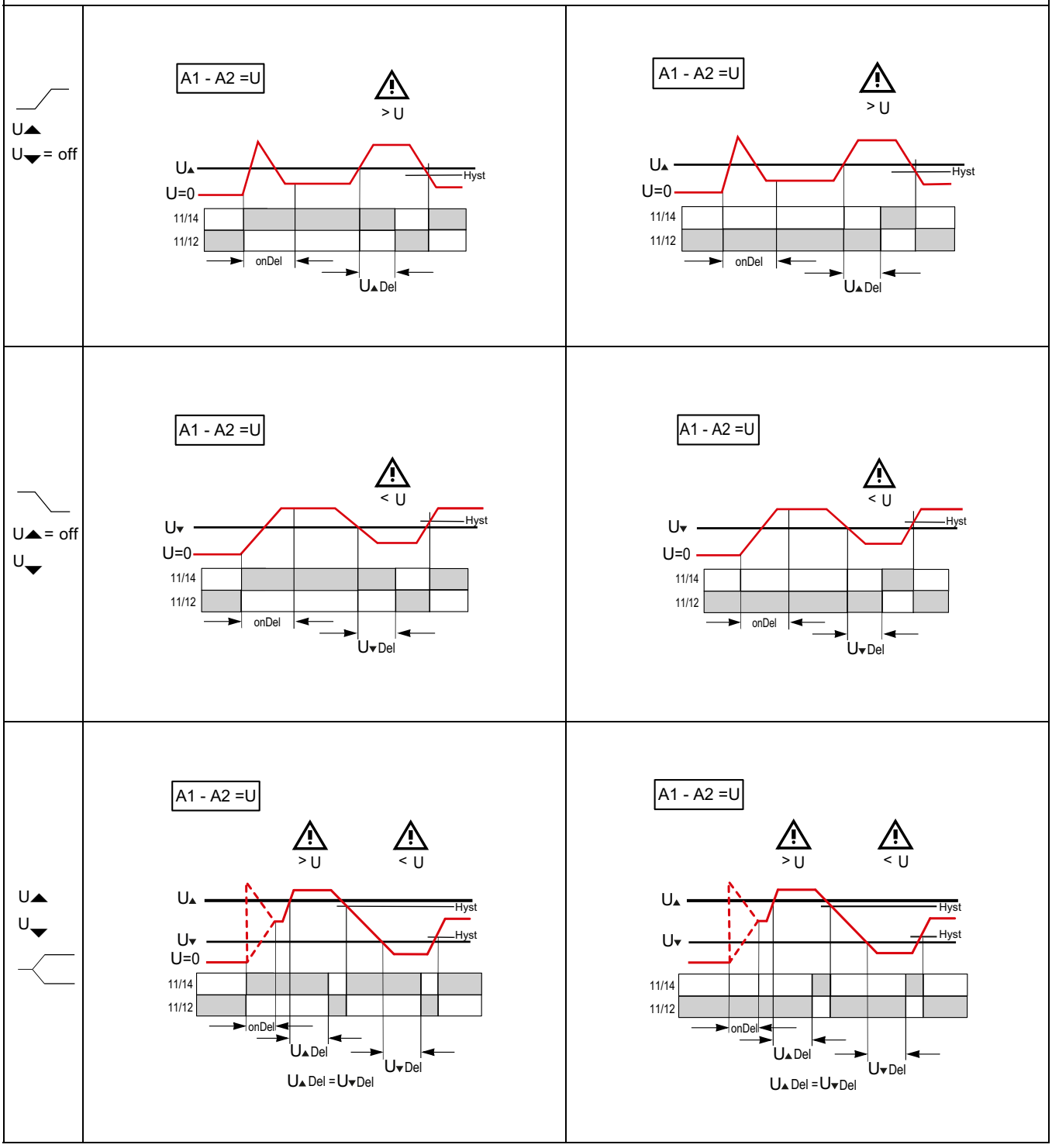

DE	Menüführung	ES	Guía menú	TR	Menü yardımı
EN	Menu-based operation	IT	Guida menu	РУ	Меню параметрирования
FR	Guidage par menu	PT	Guia de menu	中文	菜单导航

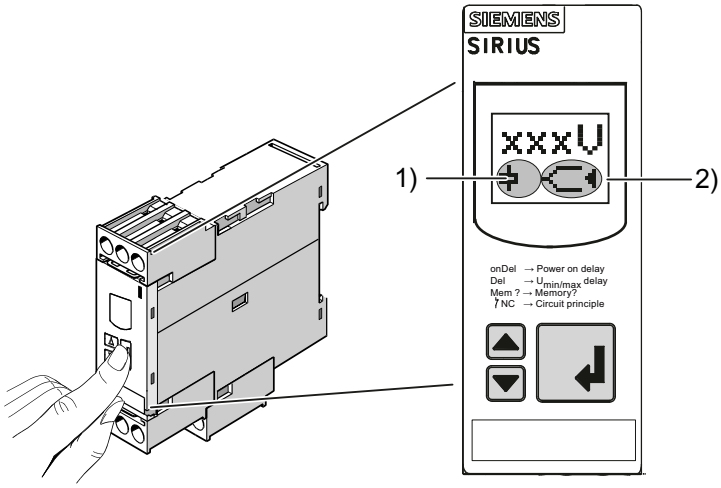

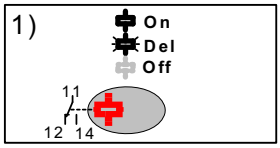

2)

DE	Siehe Seite 5
EN	See page 5
FR	Voir page 5
ES	Véase página 5
IT	Vedi pagina 5
PT	Veja página 5
TR	Bkz. Sayfa 5
РУ	Смотри стр. 5
中文	见第 5 页

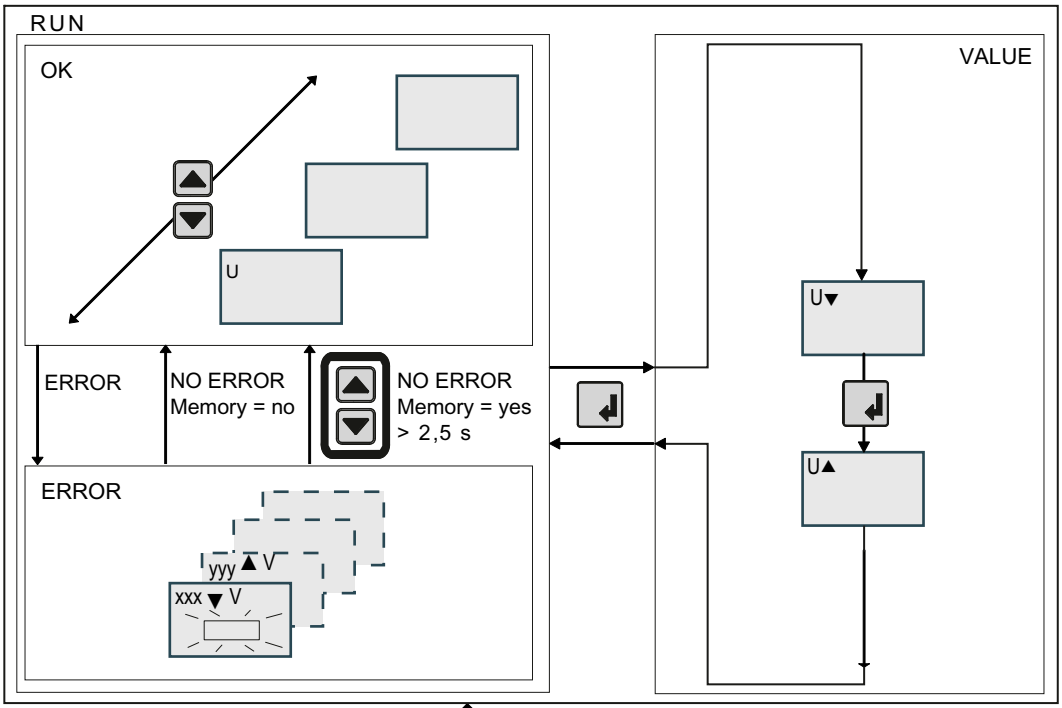

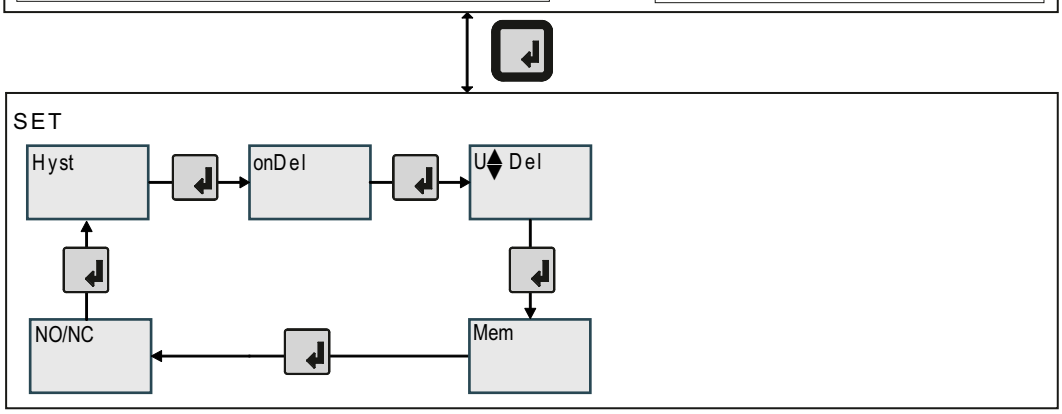

> 2,5 s < 0,5 s

2)

DE	**Je nach Einstellung im Menü "Value"** **Anzeige** **oberer Schwellwert** ▲ überschritten ◀ nicht überschritten **Anzeige** **unterer Schwellwert** ◀ nicht unterschritten ▼ unterschritten **Anzeige** **Schwellwert** ▲ überschritten ◀ nicht über- unterschritten ▼ unterschritten	**ES**	**Según el ajuste efectuado en "Value"** **Visualisación** **Valor umbral superior** ▲ rebasar lim.sup. ◀ no rebasado **Visualisación** **Valor umbral inferior** ◀ no rebasado ▼ rebasar lim.inf. **Visualisación** **Valor umbral** ▲ rebasar lim.sup. ◀ no rebasado ▼ rebasar lim.inf.	**TR**	**Ayara göre Menü "Value"** **Gösterge** **Üst eşik değeri** ▲ Aşıldı ◀ Aşılmadı **Gösterge** **Alt eşik değeri** ◀ Düşülmedi ▼ Düşüldü **Gösterge** **Eşik değeri** ▲ Aşıldı ◀ Aşılmadı /düşülmedi ▼ Düşüldü
EN	**According to the settings in the "Value" menu** **Display** **upper threshold** ▲ Exceeded ◀ Not exceeden **Display** **lower threshold** ◀ Not below ▼ Below **Display** **Threshold** ▲ Exceeded ◀ not exceeded /- below ▼ Below	**IT**	**A seconda dell'impsotazione nel menu "Value"** **Display** **valore pulsante superiore** ▲ superato ◀ non superato **Display** **valore pulsante inferiore** ◀ non al di sotto ▼ al di sotto **Display** **valore pulsante** ▲ superato ◀ non superato /- al di sotto ▼ al di sotto	**РУ**	**В зависимости от настройки в меню „Value" („Величина")** **Индикация** **Верхнее пороговое значение** ▲ Превышает ◀ Не превышает **Индикация** **Нижнее пороговое значение** ◀ Не занижено ▼ Занижено **Индикация** **Пороговое значение** ▲ Превышено ◀ Не превышено и не занижено ▼ Занижено
FR	**Selon le réglage dans le menu "Value"** **Affichage** **Valeur de seuil supérieur** ▲ dépassé par le haut ◀ non dépassé par le haut **Affichage** **Valeur de seuil inférieur** ◀ non dépassé par le bas ▼ dépassé par le bas **Affichage** **Valeur de seuil** ▲ dépassé par le haut ◀ non dépassé par le haut/-bas ▼ dépassé par le bas	**PT**	**Dependendo do ajuste no menu "Value"** **Indicação** **valor limiar superior** ▲ ultrapassado ◀ não ultrapassado **Indicação** **valor limiar inferior** ◀ não caiu a um nível inferior ▼ caiu a um nível inferior **Indicação** **valor limiar** ▲ ultrapassado ◀ não ultrapassado / não caiu a um nível inferior ▼ caiu a um nível inferior	**中文**	**按照在 " 数值 " 菜单中的设置** **显示** **上限** ▲ 超出 ◀ 不超出 **显示** **下限** ◀ 不低于 ▼ 低于 **显示** **极限域** ▲ 超出 ◀ 不超出 /- 低于 ▼ 低于

DE	**Geräteschaltplan**	**ES**	**Esquema de conexiones**	**TR**	**Cihaz devre planı**
EN	**Device circuit diagram**	**IT**	**Schema delle connessioni**	**РУ**	**Принципиальная схема**
FR	**Schéma des connexions**	**PT**	**Esquema elétrico do equipamento**	中文	功能图表

3UG4633

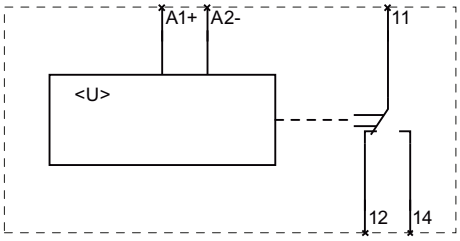

DE	**Maßzeichnungen (Angaben in mm)**	**ES**	**Dibujos dimensionales (medidas en mm)**	**TR**	**Ölçü resimleri (Bilgiler mm olarak)**
EN	**Dimension drawings (all dimensions in mm)**	**IT**	**Disegni quotati (indicazioni in mm)**	**РУ**	**Габаритные чертежи (Все размеры в мм)**
FR	**Encombrements (indications en mm)**	**PT**	**Desenhos cotados (dimensões em mm)**	**中文**	**尺寸图（单位：mm）**

3UG4633

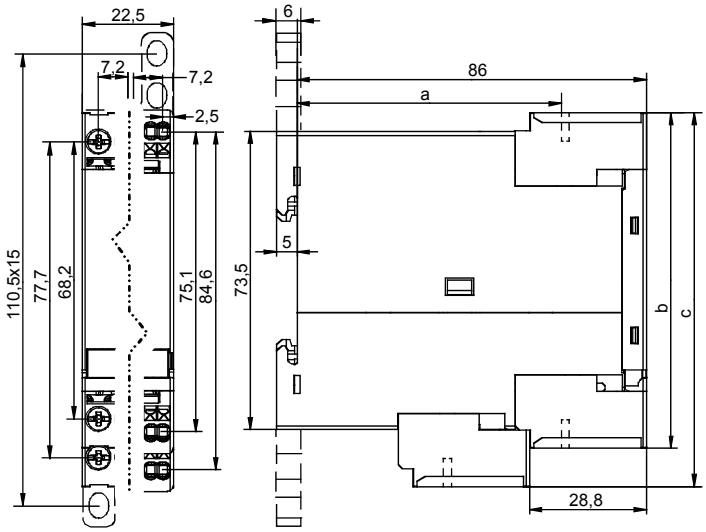

	a	b	c
3UG4633-1AL30	65	82,6	92,2
3UG4633-2AL30	—	84,4	93,9

	DE	3ZX1012-0UG40-0AB0	www.siemens.de/industrial-controls/support
	EN	3ZX1012-0UG40-0AC0	www.siemens.com/industrial-controls/support
	FR	3ZX1012-0UG40-0AD0	www.siemens.com/industrial-controls/support
	ES	3ZX1012-0UG40-0AE0	www.siemens.com/industrial-controls/support

© Siemens AG 2005