List technických údajů

Kuželová kabelová vývodka, metrický závit, zářezový kroužek, niklovaná
Art.-Nr. 2083720

Kabelová vývodka s šestihranným redukčním šroubením, tvar C4 podle DIN 46320 s metrickým připojovacím závitem podle DIN EN 60423, resp. ISO 68. Přítlačné kroužky ocel, galvanicky pozinkovaná a transparentně pasivovaná. Těsnící kroužek NR/SBR.
Stupeň ochrany: s připojovacím těsnicím kroužkem IP65, bez připojovacího těsnicího kroužku IP54.
Se zářezovým kroužkem.
* Ceny podle výpisu DEL.

CE IP 54 IP 65 M

CuZn	Mosaz
N	poniklovaná

Kmenová data

Č. výr.	2083720
Typ	162 MS M25
Označení 1	Kabelová vývodka
Označení 2	se zářezovým kroužkem
Rozměr	M25
Materiál	Mosaz
Zkratka materiálu	CuZn
Povrch	poniklovaná
Povrch zkratka	N
Nejmenší prodejní množství	25,00 kus
Hmotnost	3,39 kg/100 ks

List technických údajů

Kuželová kabelová vývodka, metrický závit, zářezový kroužek, niklovaná
Art.-Nr. 2083720

Technické údaje

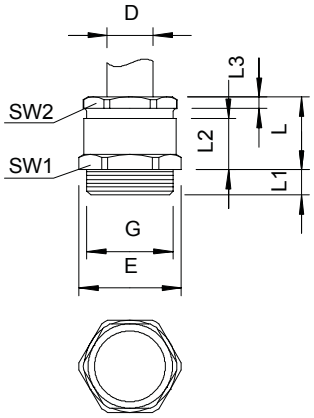

Rozměr E	35,50 mm
Rozměr L1	8,00 mm
Rozměr L2	22,00 mm
SW 1	32,00 mm
SW 2	28,00 mm
Druh těsnění	těsnící kroužek s možností vyříznutí
Ochrana proti ohybu	☐
Těsnicí oblast D	10,00 - 20,50 mm
nevýbušné provedení	☐
Kabelová vývodka pro ploché kabely	☐
Pro Ex zóny	bez
Závit	M25 x 1,5
Druh závitu	metrický
Délka závitu	8,00 mm
Zesíleno skelnými vlákny	☐
Bez obsahu halogenů	☐
Vícenásobná těsnicí vložka	☐
S pojistnou maticí	☐
Nárazuvzdorný	☐
Stupeň krytí	IP65
Možnost odlehčení tahu	☐