List technických údajů

Odbočná krabice A 8

Art.-Nr. 2000059

Stupeň krytí IP55, jmenovité napětí 400 V, jmenovitý průřez 2,5 ÷ mm², 7 vývodů pro kabely o průměru 5–14 mm.
Svěrné víko.
Rozměry: 75 × 75 × 36,2 mm
Světlé vnitřní rozměry: 65 × 65 × 32 mm
Na každých 10 krabic 1 vyřezávací nástroj

PE Polyetylén

Kmenová data

Č. výr.	2000059
Typ	A 8 HF RO
Označení 1	Odbočná hranatá krabice
Rozměr	75x75x36
Barva	červená
Materiál	Polyetylén
Zkratka materiálu	PE
Nejmenší prodejní množství	10,00 kus
Hmotnost	5,14 kg/100 ks

List technických údajů

Odbočná krabice A 8

Art.-Nr. 2000059

Technické údaje

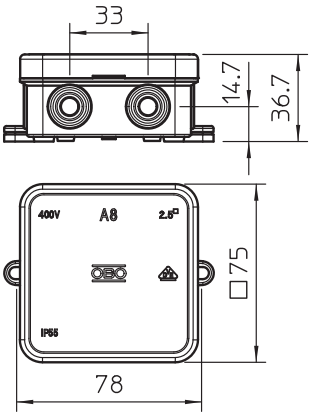

Délka	75,00 mm
Šířka	75,00 mm
Výška	36,20 mm
Vnitřní rozměry	65x65x32 mm
Rozměr D×Š×V	75x75x36,2 mm
Rozměr	75 x 75 x 36,2 mm
Možnost řazení	☐
Počet vstupů	7,00
Druh vývodů	Kabel
Druh vývodů	Kabel
Druh průchodky pouzdra	Vylamovací otvor
Jmenovité izolační napětí Ui	660,00 V
Osazení	bez
Vrchní díl	netransparentní
Upevnění víka	Naklapávací
Vývody	7 vývodů pro průměr kabelu 5-14 mm
Vstup zezadu	☐
Provedení zkoušené pro prostředí s nebezpečím výbuchu	☐
odolný proti plameni	Odolnost vůči šíření plamene VDE 0471/DIN 695 část 2-1, zkušební teplota 650 °C
Tvar	Čtvercové
Zachování funkčnosti (ETIM)	bez
Pro Ex zóny	bez
Pro prostředí s nebezpečím výbuchu plynu	bez
Pro prostředí s nebezpečím výbuchu prachu	bez
Bez obsahu halogenů	☑
Max. průřez vodiče	2,50 mm²
Se stíněním	☐
S víkem	☑
Způsob montáže	Montáž na stěnu/strop
Způsob montáže	Montáž na stěnu/strop
Jmenovitý průřez	2,50 mm²
Jmenovité napětí	690,00 V
Stupeň krytí	IP55
Plombovatelné	☐
Teplotní rozsah použití	-5,00 - 45,00 °C
Transparentní víko	☐
Odolné proti povětrnostním vlivum	☐