List technických údajů

Třmenová svorka pro připojení stínění

Art.-Nr. 1167014

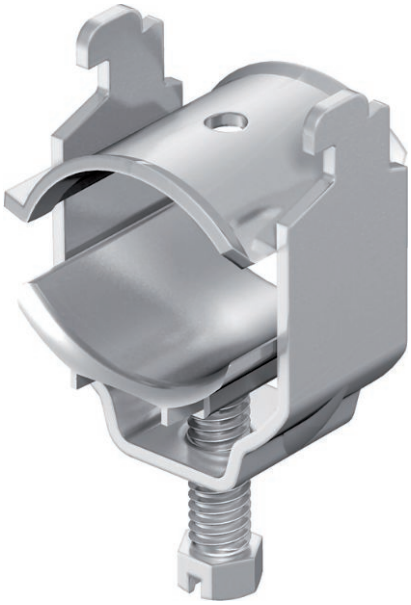

Pro vodivé připojení stínicího opředení stíněných vedení;
dodávka kompletně s podélnou opěrkou; přítlačná opěrka a kovová opěrka z VA. Stínění vedení na ochranu před elektromagnetickým rušením může také přispět k vyrovnání potenciálů, neboť oba jeho konce jsou spojeny se vztažným potenciálem.

11-12

A2	Nerez ocel, materiál 1.4307
2B	Holé, dodatečně ošetřeno

Kmenová data

Č. výr.	1167014
Typ	2056N SAS 12 A2
Označení 1	Třmenová příchytka
Označení 2	pro přípojení stínění
Rozměr	8-12mm
Materiál	Nerezová ocel, materiál 1.4301
Zkratka materiálu	A2
Povrch	Holé, dodatečně ošetřeno
Povrch zkratka	2B
Nejmenší prodejní množství	50,00 kus
Hmotnost	3,70 kg/100 ks

List technických údajů

Třmenová svorka pro připojení stínění

Art.-Nr. 1167014

Technické údaje

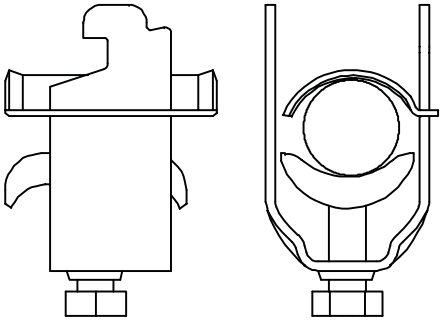

Rozměr AAW	20,00 mm
Rozměr B	16,00 mm
Rozměr C	34 mm
Rozměr G	M6
Rozměr H	34,00 mm
Rozměr L	34,00 mm
Rozměr t	1,50 mm
Počet kabelů/trubek	1,00
Max. utahovací moment	3,00 Nm
pro lištu s šířkou výřezu	11,00 - 12,00 mm
Bez obsahu halogenů	☑
S plastovou opěrkou	☐
S kovovou opěrkou	☑
Způsob montáže	Profilová lišta
Nárazuvzdorný	☐
Rozsah upínání D	8,00 - 12,00 mm
Dodatek – povrch	neošetřeno
Dodatek – materiál	Nerezová ocel